Hydro MPC

Hydro MPC systems with 2 to 6 pumps and GENIECON PANEL

Инструкции по технике безопасности и прочая важная информация

Hydro MPC
Installation and operating instructions
(all available languages)
http://net.grundfos.com/qr/i/93242156

Hydro MPC
Safety instructions
(all available languages)
http://net.grundfos.com/qr/i/93242157

GRUNDFOS

Hydro MPC

Русский (RU)

Указания по технике безопасности 4
Приложение A 8
EU declaration of conformity 9
UK declaration of conformity 12

Перевод правил техники безопасности

Настоящие инструкции по технике безопасности представляют собой краткое описание мер безопасности, которые необходимо соблюдать при выполнении любых работ, связанных с данной установкой. Необходимо соблюдать настоящие инструкции по технике безопасности во время погрузки-разгрузки, монтажа, эксплуатации, технического обслуживания, сервисного обслуживания и ремонта данной установки. Настоящие инструкции по технике безопасности являются дополнительным документом, а все инструкции по технике безопасности повторяются в соответствующих разделах руководства по монтажу и эксплуатации. Данный документ должен постоянно находиться на месте установки для последующего использования.

Общие сведения

Перед монтажом установки необходимо ознакомиться с настоящим документом и Интернет-версией руководства по монтажу и эксплуатации. Монтаж и эксплуатация должны осуществляться в соответствии с местным законодательством и принятыми нормами и правилами.

Гигиена

Установки Grundfos прошли функциональные испытания и могут содержать небольшое количество остаточной жидкости. Загрязненная питьевая вода вредна для здоровья, поэтому перед использованием установку необходимо тщательно промыть. Если установка долго не используется, ее также следует промывать.

Очистка и промывка должны выполняться в соответствии с местными нормами и правилами.

Погрузка-разгрузка установки

ОПАСНО
Подвешенный груз
Смерть или серьёзная травма
- При подъеме установки запрещается использовать подъемные проушины электродвигателей.
- Запрещается поднимать установку за коллекторы.

ОПАСНО
Опасность падения
Смерть или серьёзная травма
- Запрещается становиться на коллекторы.

ПРЕДУПРЕЖДЕНИЕ
Подвешенный груз
Смерть или серьёзная травма
- Запрещается находиться под поднимаемым грузом или вблизи него.
- Подъем и перемещение установки должны выполняться в соответствии с местными нормами и требованиями.

ПРЕДУПРЕЖДЕНИЕ
Раздавливание ног
Смерть или серьёзная травма
- Перед подъемом установки убедитесь в соответствии грузоподъемного оборудования грузоподъемности, указанной на заводской табличке и этикетке упаковки.

ВНИМАНИЕ
Подвешенный груз
Травма лёгкой или средней степени тяжести
- Для перемещения и размещения установки используйте соответствующее грузоподъемное оборудование.

При подъеме установки точки крепления ремней всегда должны быть выше центра тяжести установки.

На установках с насосами CR 1 - CR 95 в раме-основании имеются отверстия, предназначенные для подъема. На установках с насосами CR 125 и большего размера в раме-основании имеются рым-болты для подъема. Для подъема этих установок требуются ремни длиной не менее трех метров каждый.

- Используйте сертифицированное грузоподъемное оборудование, подходящее для данной нагрузки. Стропы необходимо размещать так, чтобы при подъеме установки обеспечивалось вертикальное натяжение.
- Оберните один из электродвигателей насоса предохранительной стропой, чтобы избежать опрокидывания установки.
- Если на насосе нет рым-болтов или кронштейнов, оберните головку насоса предохранительной стропой в несколько оборотов.
- Держите предохранительную стропу натянутой.
- При подъеме установок с насосами CR 1 - CR 95 используйте проушины, установленные в отверстия.

Если установка закреплена транспортировочными стропами, не снимайте их до завершения монтажа.

Запрещается использовать цепи для подъема установок с насосами CR 125 или большего размера, так как они могут повредить электродвигатели.

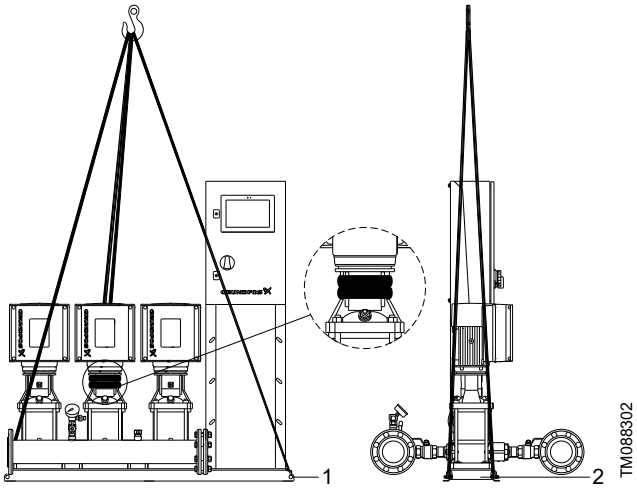

Использование грузоподъемного оборудования для подъема установок с рамой-основанием из гнутой листовой стали, при котором предохранительный ремень обернут вокруг головной части насоса

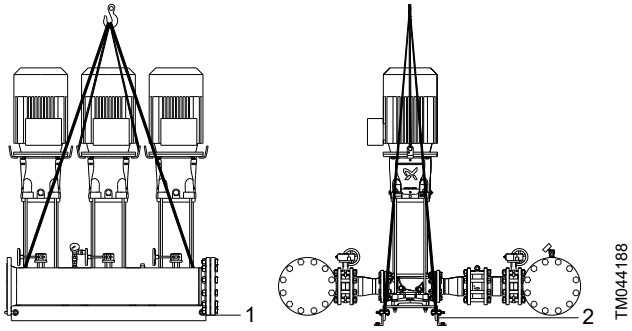

Использование грузоподъемного оборудования для подъема насосного блока с рамой-основанием из гнутой листовой стали

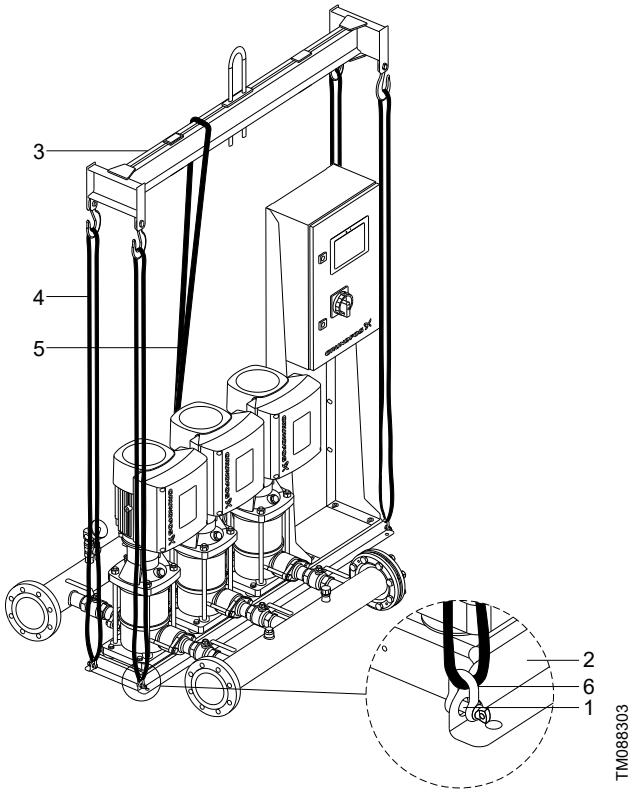

Использование грузоподъемного оборудования для подъема установки с рамой-основанием из гнутой листовой стали

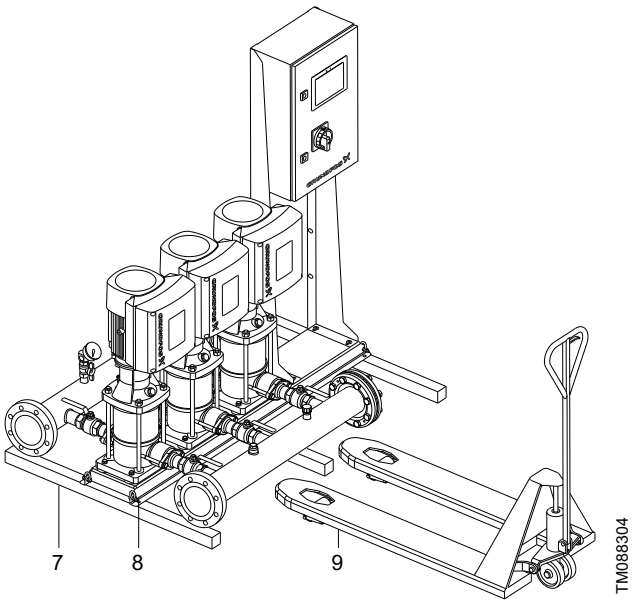

Использование вилочного автопогрузчика для подъема установки с рамой-основанием из гнутой листовой стали

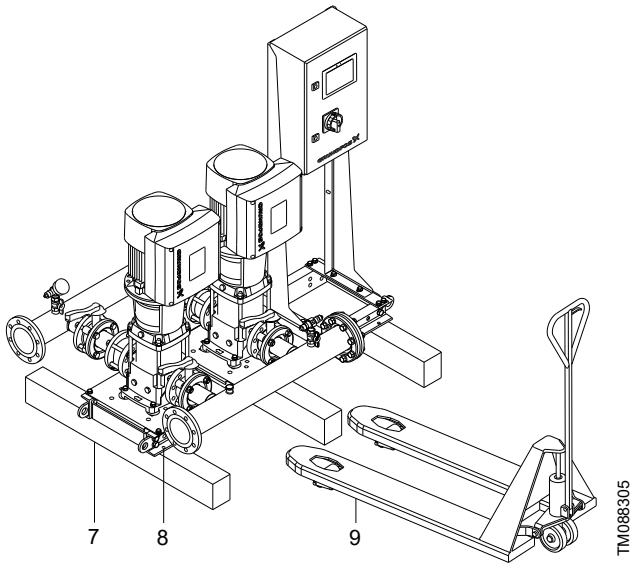

Использование вилочного автопогрузчика для подъема установки с рамой-основанием из С-профиля

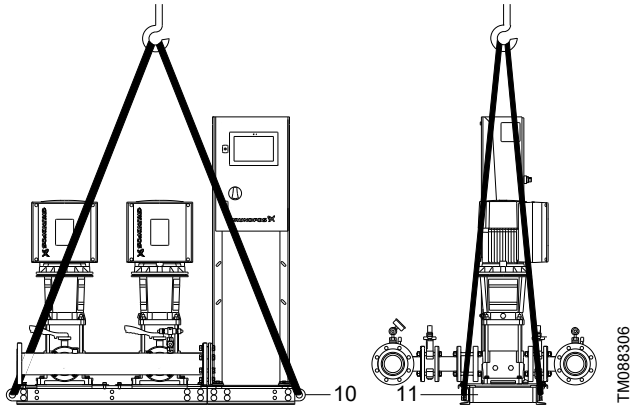

Использование грузоподъемного оборудования для подъема установки с рамой-основанием из С-профиля

Поз.	Описание
1	Отверстие для подъема (в наличии)
2	Рама-основание из гнутой листовой стали
3	Грузоподъемное оборудование
4	Такелажная лента
5	Предохранительная стропа
6	Проушины
7	Деревянная балка (в комплекте)
8	Деревянные винты (в комплекте)
9	Вилочный автопогрузчик
10	Подъемная скоба (в комплекте)
11	Рама-основание из С-профиля

Монтаж установки

ПРЕДУПРЕЖДЕНИЕ
Дробление
Смерть или серьёзная травма
- Для перемещения и подъема установки и ее компонентов следует использовать профессиональный монтажный инструмент.
- Выполняя монтаж на раму-основание, следует использовать средства защиты.
- Выполняя монтаж виброгасящих опор, следует использовать поставляемые в комплекте деревянные балки в качестве опоры для установки.
- Монтаж должен выполняться специально обученным персоналом.

ВНИМАНИЕ
Подвешенный груз
Травма лёгкой или средней степени тяжести
- Для монтажа установки используйте соответствующее грузоподъемное оборудование.

ВНИМАНИЕ
Раздавливание ног
Травма лёгкой или средней степени тяжести
- При установке трубопроводов и резервуара следует использовать средства защиты.

ВНИМАНИЕ
Острый элемент
Травма лёгкой или средней степени тяжести
- Используйте защитные рукавицы.

Монтаж электрооборудования

ОПАСНО
Поражение электрическим током
Смерть или серьёзная травма
- Отключите подачу питания и убедитесь, что вероятность непреднамеренного включения исключена.
- Убедитесь в том, что провода, подключенные к группам соединений, тщательно изолированы друг от друга по всей длине с помощью усиленной изоляции.

ПРЕДУПРЕЖДЕНИЕ
Поражение электрическим током
Смерть или серьёзная травма
- Монтаж должен осуществляться квалифицированным персоналом в соответствии с местными нормами.

Пуск установки

ОПАСНО
Поражение электрическим током
Смерть или серьёзная травма
- Выключите подачу питания и подождите не менее пяти минут перед выполнением подключений в панели управления.
- Перед тем, как запускать систему, убедитесь, что она отключена от электросети, и вероятность ее непреднамеренного включения исключена.
- Проверьте прочность электрических соединений.

ОПАСНО
Поражение электрическим током
Смерть или серьёзная травма
- Подключите электродвигатель к защитному заземлению и обеспечьте защиту от непрямого контакта в соответствии с местными нормами.
- Перед запуском установки убедитесь в отсутствии короткого замыкания.

ПРЕДУПРЕЖДЕНИЕ
Загрязненная питьевая вода
Смерть или серьёзная травма
- Перед запуском промойте установку в соответствии с требованиями местного законодательства.

ПРЕДУПРЕЖДЕНИЕ
Высокая температура
Смерть или серьёзная травма
- Перед началом работы убедитесь, что установка может работать при нагрузке, указанной на заводской табличке.

ВНИМАНИЕ
Горячая поверхность
Травма лёгкой или средней степени тяжести
- Убедитесь, что выходящая горячая жидкость не станет причиной травм персонала или повреждения оборудования.
- Не прикасайтесь к мокрым компонентам.

ВНИМАНИЕ
Высокий уровень шума
Травма лёгкой или средней степени тяжести
- Работайте в наушниках.

ВНИМАНИЕ
Острый элемент
Травма лёгкой или средней степени тяжести
- Используйте защитные рукавицы.

Обслуживание системы

ОПАСНО
Поражение электрическим током
Смерть или серьёзная травма
- Перед выполнением техобслуживания установки убедитесь, что она отключена от электросети, и вероятность ее непреднамеренного включения исключена.

ПРЕДУПРЕЖДЕНИЕ
Загрязненная питьевая вода
Смерть или серьёзная травма
- После периода простоя промойте систему в соответствии с требованиями местного законодательства.

ПРЕДУПРЕЖДЕНИЕ
Подвешенный груз
Смерть или серьёзная травма
- Необходимо использовать защитную каску.

ВНИМАНИЕ
Подвешенный груз
Травма лёгкой или средней степени тяжести
- Используйте соответствующие инструменты и подъемное оборудование для технического обслуживания.

Вывод системы из эксплуатации

ОПАСНО
Поражение электрическим током
Смерть или серьёзная травма
- Убедитесь в том, что установка отключена от электросети и исключена вероятность ее непреднамеренного включения.

Поиск и устранение неисправностей

ОПАСНО
Поражение электрическим током
Смерть или серьёзная травма

- Выключите подачу питания и подождите не менее пяти минут перед выполнением подключений в панели управления.
- Убедитесь в том, что установка отключена от электросети и исключена вероятность ее непреднамеренного включения.

Меры предосторожности при утилизации

ОПАСНО
Поражение электрическим током
Смерть или серьёзная травма

- Перед тем, как разбирать установку, убедитесь, что она отключена от электросети, и вероятность ее непреднамеренного включения исключена.

ПРЕДУПРЕЖДЕНИЕ
Раздавливание ног
Смерть или серьёзная травма

- Перед подъемом установки убедитесь в соответствии грузоподъемного оборудования грузоподъемности, указанной на заводской табличке и этикетке упаковки.

ПРЕДУПРЕЖДЕНИЕ
Горячая поверхность
Смерть или серьёзная травма

- Перед тем, как разбирать установку, дождитесь ее полного охлаждения.

ВНИМАНИЕ
Подвешенный груз
Травма лёгкой или средней степени тяжести

- При выполнении разборки установки следует использовать защитное оборудование.

ВНИМАНИЕ
Острый элемент
Травма лёгкой или средней степени тяжести

- При выполнении разборки установки следует использовать защитные рукавицы.

Утилизация установки повышения давления

Данную установку или ее компоненты следует утилизировать экологически безопасным способом:

1. Воспользуйтесь услугами государственной или частной службы по сбору отходов.
2. Если это невозможно, обратитесь в ближайший офис компании Grundfos или сервисный центр Grundfos.

A.1. 中国 RoHS

产品中有害物质的名称及含有信息表

部件名称	有害物质									
	铅 (Pb)	汞 (Hg)	镉 (Cd)	六价铬 (Cr6+)	多溴联苯 (PBBs)	多溴二苯醚 (PBDEs)	邻苯二甲酸二正丁酯（DBP）	邻苯二甲酸二异丁酯 (DIBP)	邻苯二甲酸丁基苄酯（BBP）	邻苯二甲酸二（2-乙基）己酯（DEHP）
泵壳	X	O	O	O	O	O	O	O	O	O
印刷电路板	X	O	O	O	O	O	O	O	O	O
紧固件	X	O	O	O	O	O	O	O	O	O
管件	X	O	O	O	O	O	O	O	O	O
定子	X	O	O	O	O	O	O	O	O	O
转子	X	O	O	O	O	O	O	O	O	O

注 1：O：表示该有害物质在该部件所有均质材料中的含量均不超出电器电子产品有害物质限制使用国家标准要求。
X：表示该有害物质至少在该部件的某一均质材料中含量超出电器电子产品有害物质限制使用国家标准要求。
注 2：以上未列出的部件，表明其有害物质含量均不超出电器电子产品有害物质限制使用国家标准要求。

GB: EU declaration of conformity

For products with CE marking on the nameplate.

We, Grundfos, declare under our sole responsibility that products (1) declared below are in conformity with the relevant union harmonisation legislation (2), harmonised standards or other technical specifications (3).

This declaration of conformity refers to the Grundfos document: 93242157

BG: Декларация за съответствие на ЕС

За продукти със CE маркировка на табелката с данни.

Ние, Grundfos, декларираме с пълната си отговорност, че декларираните по-долу продукти (1) съответстват на приложимото законодателство за хармонизиране на Съюза (2), хармонизираните стандарти или други технически спецификации (3).

Тази декларация за съответствие е във връзка с документа на Grundfos: 93242157

CZ: EU prohlášení o shodě

Pro výrobky s označením CE na typovém štítku.

My společnost Grundfos prohlašujeme na svou plnou odpovědnost, že níže uvedené výrobky (1) jsou v souladu s příslušnými harmonizačními právními předpisy (2), harmonizačními normami nebo jinými technickými specifikacemi (3) Evropské unie.

Toto prohlášení o shodě odkazuje na dokument společnosti Grundfos: 93242157

DE: EU-Konformitätserklärung

Für Produkte mit CE-Kennzeichnung auf dem Typenschild.

Wir, Grundfos, erklären in alleiniger Verantwortung, dass die Produkte (1), auf die sich die folgende Erklärung bezieht, den nachstehend genannten Harmonisierungsrechtsvorschriften (2), Normen und Spezifikationen (3) der EU entspricht.

Diese Konformitätserklärung bezieht sich auf das Grundfos-Dokument: 93242157

DK: EU-overensstemmelseserklæring

For produkter med CE-mærkning på typeskiltet.

Vi, Grundfos, erklærer på eget ansvar, at produkter (1) der er angivet nedenfor, er i overensstemmelse med den relevante EU-harmoniseringslovgivning (2), harmoniserede standarder eller andre tekniske specifikationer (3).

Denne overensstemmelseserklæring henviser til Grundfos-dokumentet: 93242157

ES: Declaración de conformidad UE

Para productos con marcado CE en la placa de características

Grundfos declara, bajo su exclusiva responsabilidad, que los productos (1) que a continuación se detallan son conformes con la legislación (2), las normas u otras especificaciones técnicas (3) armonizadas de la Unión que correspondan.

La presente declaración de conformidad concierne al siguiente documento de Grundfos: 93242157

FI: EY-vaatimustenmukaisuusvakuutus

Tuotteet, joiden tyyppikilvessä on CE-merkintä

Grundfos vakuuttaa omalla vastuullaan, että alla mainitut tuotteet (1) ovat asiaankuuluvan unionin yhdenmukaistamislainsäädännön (2), yhdenmukaistettujen standardien tai (3) muiden teknisten eritelmien mukaisia.

Tämä vaatimustenmukaisuusvakuutus viittaa seuraavaan Grundfos-asiakirjaan: 93242157

FR : Déclaration de conformité UE

Pour les produits avec marquage CE sur la plaque signalétique.

Nous, Grundfos, déclarons sous notre seule responsabilité que les produits (1) déclarés ci-dessous sont conformes à la législation d'harmonisation (2), aux normes harmonisées ou à d'autres spécifications techniques (3).

Cette déclaration de conformité fait référence au document Grundfos : 93242157

GR: Δήλωση συμμόρφωσης ΕΕ

Για προϊόντα με σήμανση CE στην πινακίδα.

Εμείς, η Grundfos, δηλώνουμε με αποκλειστικά δική μας ευθύνη ότι τα προϊόντα (1) που δηλώνονται παρακάτω συμμορφώνονται με τη σχετική νομοθεσία εναρμόνισης της ένωση (2), τα εναρμονισμένα πρότυπα ή άλλες τεχνικές προδιαγραφές (3).

Η παρούσα δήλωση συμμόρφωσης αναφέρεται στο έγγραφο Grundfos: 93242157

HR: EU Izjava o usklađenosti

Za proizvode s oznakom CE na natpisnoj pločici.

Mi, Grundfos, izjavljujemo pod svojom isključivom odgovornošću da su proizvodi (1) deklarirani dolje u skladu s relevantnim zakonodavstvom unije o usklađivanju (2), usklađenim standardima ili drugim tehničkim specifikacijama (3).

Ova izjava o sukladnosti odnosi se na Grundfos dokument: 93242157

HU: EU megfelelőségi nyilatkozat

Az adattáblán CE-jelöléssel ellátott termékek esetében.

Mi, a Grundfos, saját kizárólagos felelősségünkre kijelentjük, hogy az alább feltüntetett termékek (1) megfelelnek a vonatkozó uniós harmonizációs jogszabályoknak (2), a harmonizált szabványoknak vagy egyéb műszaki előírásoknak (3).

Ez a megfelelőségi nyilatkozat a Grundfos dokumentumra vonatkozik: 93242157

IT: Dichiarazione di conformità UE

Per prodotti con marcatura CE sulla targhetta.

Grundfos dichiara sotto la propria esclusiva responsabilità che i prodotti (1) dichiarati di seguito sono conformi alla pertinente normativa di armonizzazione dell'Unione (2), alle norme armonizzate o ad altre specifiche tecniche (3).

La presente dichiarazione di conformità fa riferimento al documento Grundfos: 93242157

LT: ES atitikties deklaracija

Produktams, kurių vardinėje plokštelėje yra CE ženklas.

Mes, „Grundfos“, su visa atsakomybe pareiškiame, kad toliau nurodyti produktai (1) atitinka derinamuosius Europos Sąjungos teisės aktus (2), darniuosius standartus arba kitas technines specifikacijas (3).

Ši atitikties deklaracija susijusi su „Grundfos“ dokumentu: 93242157

LV: ES atbilstības deklarācija

Produktiem ar CE marķējumu pases datu plāksnītē.

Uzņēmums Grundfos ar pilnu atbildību paziņo, ka produkti (1), kuri deklarēti tālāk, atbilst attiecīgajiem savienības ar saskaņošanu saistītajiem tiesību aktiem (2), saskaņotajiem standartiem vai citām tehniskajām specifikācijām (3).

Šī atbilstības deklarācija attiecas uz Grundfos dokumentu: 93242157

NL: EC Conformiteitsverklaring

Voor producten met CE-markering op het typeplaatje.

Wij, Grundfos, verklaren op eigen verantwoordelijkheid dat de hieronder vermelde producten (1) in overeenstemming zijn met de relevante harmonisatiewetgeving van de Unie (2), geharmoniseerde normen of andere technische specificaties (3).

Deze conformiteitsverklaring verwijst naar het Grundfos-document: 93242157

PL: Deklaracja zgodności WE

Dla produktów z oznaczeniem CE na tabliczce znamionowej.

Firma Grundfos oświadcza z pełną odpowiedzialnością, że produkty (1), których dotyczy niniejsza deklaracja, są zgodne z odpowiednimi unijnymi przepisami harmonizacyjnymi (2), normami zharmonizowanymi lub innymi specyfikacjami technicznymi (3).

Niniejsza deklaracja zgodności odnosi się do dokumentu Grundfos: 93242157

PT: Declaração de conformidade UE

Para produtos com marcação CE na chapa de características.

A Grundfos declaramos sob sua única responsabilidade que os produtos (1) declarados abaixo estão em conformidade com a legislação de harmonização (2), as normas de harmonização ou outras especificações técnicas (3) relevantes da União.

Esta declaração de conformidade refere-se ao documento Grundfos: 93242157

RO: Declarație de conformitate UE

Pentru produsele cu marcaj CE pe plăcuța de identificare.

Subscrisa, Grundfos, declară pe propria răspundere că produsele (1) menționate mai jos sunt în conformitate cu legislația relevantă de armonizare a Uniunii Europene (2), cu standardele armonizate sau cu alte specificații tehnice (3).

Această declarație de conformitate se referă la documentul Grundfos: 93242157

SR: EU deklaracija o usklađenosti

Za proizvode sa CE oznakom na natpisnoj pločici.

Mi, Grundfos, izjavljujemo na našu isključivu odgovornost da su proizvodi (1) deklarisani u nastavku u skladu sa relevantnim zakonodavstvom o harmonizaciji unije (2), usklađenim standardima ili drugim tehničkim specifikacijama (3).

Ova deklaracija o usklađenosti odnosi se na Grundfos dokument: 93242157

RU: Декларация о соответствии нормам ЕС

Для изделий с маркировкой CE на заводской табличке.

Мы, компания Grundfos, с полной ответственностью заявляем, что изделия (1), к которым относится приведенная ниже декларация, соответствуют применимым гармонизированным законодательным актам (2), гармонизированным стандартам или другим техническим условиям Евросоюза (3).

Настоящая декларация соответствия относится к документу Grundfos: 93242157

SE: EU-försäkran om överensstämmelse

För produkter med CE-märkning på typskylten.

Vi, Grundfos, försäkrar under vårt eget ansvar att produkter (1) som deklareras nedan överensstämmer med gällande harmoniseringslagstiftning (2), harmoniserade standarder eller andra tekniska specifikationer (3).

Denna försäkran om överensstämmelse hänvisar till Grundfos-dokumentet: 93242157

SI: Izjava o skladnosti EU

Za izdelke z oznako CE na imenski ploščici.

Mi, Grundfos, s svojo izključno odgovornostjo izjavljamo, da so izdelki (1), navedeni spodaj, v skladu z ustrezno zakonodajo unije o usklajevanju (2), usklajenimi standardi ali drugimi tehničnimi specifikacijami (3).

Ta izjava o skladnosti se nanaša na dokument Grundfos: 93242157

SK: EÚ vyhlásenie o zhode

Pre výrobky s označením CE na typovom štítku.

My, spoločnosť Grundfos, vyhlasujeme na svoju plnú zodpovednosť, že nižšie uvedené výrobky (1) sú v súlade s príslušnými harmonizačnými právnymi predpismi (2), harmonizačnými normami alebo inými technickými špecifikáciami (3) Európskej únie.

Toto vyhlásenie o zhode odkazuje na dokument spoločnosti Grundfos: 93242157

TR: AB uygunluk beyanı

Etiketinde CE işareti bulunan ürünler için.

Grundfos olarak, aşağıdaki beyan edilen ürünlerin (1) ilgili birlik uyum mevzuatı (2), uyumlaştırılmış standartlar veya diğer teknik özellikler (3) ile uyumlu olduğunu tüm sorumluluk bize ait olmak üzere beyan ederiz.

Bu uygunluk beyanı, Grundfos dokümanıyla ilgilidir: 93242157

UA: Декларація відповідності EU

Для виробів з маркуванням CE на заводській табличці.

Ми, компанія Grundfos, під нашу виключну відповідальність заявляємо, що виріб (1), до якого відноситься нижченаведена декларація, відповідає вимогам дійсного гармонізованого законодавства Союзу (2), гармонізованим стандартам і будь-яким технічним умовам (3).

Ця декларація відповідності відноситься до документа компанії Grundfos: 93242157

CN:欧盟符合性声明

对于铭牌上带有 CE 标识的产品。

格兰富公司郑重宣布，以下声明的产品 (1) 符合欧盟统一的立法 (2)、协调标准或其他技术规格 (3)。

本符合性声明是指格兰富文档： 93242157

JP:EU 適合宣言

銘板に CE マークが付いている製品用です。

グルンドフォスは、以下に宣言する製品(1)が、関連する組合整合法(2)、整合規格またはその他の技術仕様(3)に適合していることを唯一の責任において宣言します。

この適合宣言は、グルンドフォスの文書「に減給しています。93242157

KO: EU 적합성 선언

명판에 CE 마크가 있는 제품의 경우.

Grundfos는 아래의 선언과 관련된 (1) 제품이 관련 Union 조화 규정 (2), 조화 표준 및 기타 기술 규격(3)을 준수함을 단독 책임 하에 선언합니다.

이 적합성 선언은 다음의 Grundfos 문서를 참조합니다: 93242157

AR: إقرار مطابقة الاتحاد الأوروبي (EU)

على لوحة الاسم CE للمنتجات التي تحمل علامة.

نقر نحن، جروندفوس، بمقتضى مسؤوليتنا الفردية بأن المنتجات (1) المعلنة أدناه تتوافق مع تشريعات التنسيق النقابي ذات الصلة (2)، أو المعايير المنسقة أو المواصفات الفنية الأخرى (3).

يشير إقران المطابقة هذا إلى وثيقة جراندفوس: 93242157

TW：EU 合格聲明

針對在銘牌上有 CE 標示的產品。

葛蘭富根據我們唯一的責任，茲聲明與以下聲明相關之產品 (1) 符合相關的工會協調立法；(2) 協調標準；或 (3) 其他技術規範。

本合格聲明參考葛蘭富文件： 93242157

Grundfos Holding A/S
Poul Due Jensens Vej 7
8850 Bjerringbro, Denmark
www.grundfos.com

Hydro MPC (1)

Union harmonisation legislation (2)

Harmonised standards or other technical specifications (3)

- **2006/42/EC** and **2009/127/EC** (Machinery Directive)
  EN 809:1998+A1:2009
- **2011/65/EU** and **2015/863/EU** (RoHS)

EN IEC 63000:2018

- **2014/53/EU** and **(EU) 2022/30 (Radio)**
  EN/IEC 61439-1:2021/AC:2023-11, EN 61326-1:2013, EN 61326-1:2021, EN 301 489-1 V2.2.3, EN 301 489-17 V3.2.4, EN 300 328 V2.2.2, EN 301 893 V2.1.1, EN 62311:2020, EN 18031-1:2024

Bjerringbro, 28 February 2025

Claus Gade
Head of Systems, PD, CBS

10000742474

UK declaration of conformity

UK declaration of conformity

We, Grundfos, declare under our sole responsibility that the products to which the declaration below relates, are in conformity with UK regulations, standards and specifications to which conformity is declared, as listed below:

Valid for Grundfos products:

Hydro MPC

- **Supply of Machinery (Safety) Regulations 2008**
  Standards used: EN 809: 1998 + A1: 2009
- **The Restriction of the Use of Certain Hazardous Substances in Electrical and Electronic Equipment Regulations 2012**
  Standards used: EN IEC 63000:2018
- **Radio Equipment Regulations (2017/1206)**
  Standards used: EN/IEC 61439-1:2021/AC:2023-11, EN 61326-1:2013, EN 61326-1:2021, EN 301 489-1 V2.2.3, EN 301 489-17 V3.2.4, EN 300 328 V2.2.2, EN 301 893 V2.1.1, EN 62311:2020, EN 18031-1:2024

This UK declaration of conformity is only valid when accompanying Grundfos instructions 93242157.

Bjerringbro, 18 February 2025

Claus Gade
Head of Systems, PD, CBS
Grundfos Holding A/S
Poul Due Jensens Vej 7
8850 Bjerringbro, Denmark
www.grundfos.com
Manufacturer and person empowered to sign the UK declaration of conformity.
10000742475

Argentina
Bombas GRUNDFOS de Argentina S.A.
Ruta Panamericana km. 37.500industin
1619 - Garín Pcia. de B.A.
Tel.: +54-3327 414 444
Fax: +54-3327 45 3190

Australia
GRUNDFOS Pumps Pty. Ltd.
P.O. Box 2040
Regency Park
South Australia 5942
Tel.: +61-8-8461-4611
Fax: +61-8-8340-0155

Austria
GRUNDFOS Pumpen Vertrieb Ges.m.b.H.
Grundfosstraße 2
A-5082 Grödig/Salzburg
Tel.: +43-6246-883-0
Fax: +43-6246-883-30

Belgium
N.V. GRUNDFOS Bellux S.A.
Boomsesteenweg 81-83
B-2630 Aartselaar
Tel.: +32-3-870 7300
Fax: +32-3-870 7301

Bosnia and Herzegovina
GRUNDFOS Sarajevo
Zmaja od Bosne 7-7A
BiH-71000 Sarajevo
Tel.: +387 33 592 480
Fax: +387 33 590 465
www.ba.grundfos.com
E-mail: grundfos@bih.net.ba

Brazil
BOMBAS GRUNDFOS DO BRASIL
Av. Humberto de Alencar Castelo Branco, 630
CEP 09850 - 300
São Bernardo do Campo - SP
Tel.: +55-11 4393 5533
Fax: +55-11 4343 5015

Bulgaria
Grundfos Bulgaria EOOD
Slatina District
Iztochna Tangenta street no. 100
BG - 1592 Sofia
Tel.: +359 2 49 22 200
Fax: +359 2 49 22 201
E-mail: bulgaria@grundfos.bg

Canada
GRUNDFOS Canada inc.
2941 Brighton Road
Oakville, Ontario
L6H 6C9
Tel.: +1-905 829 9533
Fax: +1-905 829 9512

China
GRUNDFOS Pumps (Shanghai) Co. Ltd.
10F The Hub, No. 33 Suhong Road
Minhang District
Shanghai 201106 PRC
Tel.: +86 21 612 252 22
Fax: +86 21 612 253 33

Colombia
GRUNDFOS Colombia S.A.S.
Km 1.5 vía Siberia-Cota Conj. Potrero Chico,
Parque Empresarial Arcos de Cota Bod. 1A.
Cota, Cundinamarca
Tel.: +57(1)-2913444
Fax: +57(1)-8764586

Croatia
GRUNDFOS CROATIA d.o.o.
Buzinski prilaz 38, Buzin
HR-10010 Zagreb
Tel.: +385 1 6595 400
Fax: +385 1 6595 499
www.hr.grundfos.com

Czech Republic
GRUNDFOS Sales Czechia and Slovakia s.r.o.
Čajkovského 21
779 00 Olomouc
Tel.: +420-585-716 111

Denmark
GRUNDFOS DK A/S
Martin Bachs Vej 3
DK-8850 Bjerringbro
Tel.: +45-87 50 50 50
Fax: +45-87 50 51 51
E-mail: info_GDK@grundfos.com
www.grundfos.com/DK

Estonia
GRUNDFOS Pumps Eesti OÜ
Peterburi tee 92G
11415 Tallinn
Tel.: + 372 606 1690
Fax: + 372 606 1691

Finland
OY GRUNDFOS Pumput AB
Trukkikuja 1
FI-01360 Vantaa
Tel.: +358-(0) 207 889 500

France
Pompes GRUNDFOS Distribution S.A.
Parc d'Activités de Chesnes
57, rue de Malacombe
F-38290 St. Quentin Fallavier (Lyon)
Tel.: +33-4 74 82 15 15
Fax: +33-4 74 94 10 51

Germany
GRUNDFOS GMBH
Schlüterstr. 33
40699 Erkrath
Tel.: +49-(0) 211 929 69-0
Fax: +49-(0) 211 929 69-3799
E-mail: infoservice@grundfos.de
Service in Deutschland:
kundendienst@grundfos.de

Greece
GRUNDFOS Hellas A.E.B.E.
20th km. Athinon-Markopoulou Av.
P.O. Box 71
GR-19002 Peania
Tel.: +0030-210-66 83 400
Fax: +0030-210-66 46 273

Hong Kong
GRUNDFOS Pumps (Hong Kong) Ltd.
Unit 1, Ground floor, Siu Wai industrial Centre
29-33 Wing Hong Street & 68 King Lam Street, Cheung Sha Wan
Kowloon
Tel.: +852-27861706 / 27861741
Fax: +852-27858664

Hungary
GRUNDFOS South East Europe Kft.
Tópark u. 8
H-2045 Törökbálint
Tel.: +36-23 511 110
Fax: +36-23 511 111

India
GRUNDFOS Pumps India Private Limited
118 Old Mahabalipuram Road
Thoraipakkam
Chennai 600 097
Tel.: +91-44 2496 6800

Indonesia
PT GRUNDFOS Pompa
Graha intirub Lt. 2 & 3
Jln. Cililitan Besar No.454. Makasar, Jakarta Timur
ID-Jakarta 13650
Tel.: +62 21-469-51900
Fax: +62 21-460 6910 / 460 6901

Ireland
GRUNDFOS (Ireland) Ltd.
Unit A, Merrywell Business Park
Ballymount Road Lower
Dublin 12
Tel.: +353-1-4089 800
Fax: +353-1-4089 830

Italy
GRUNDFOS Pompe Italia S.r.l.
Via Gran Sasso 4
I-20060 Truccazzano (Milano)
Tel.: +39-02-95838112
Fax: +39-02-95309290 / 95838461

Japan
GRUNDFOS Pumps K.K.
1-2-3, Shin-Miyakoda, Kita-ku
Hamamatsu
431-2103 Japan
Tel.: +81 53 428 4760
Fax: +81 53 428 5005

Kazakhstan
Grundfos Kazakhstan LLP
7' Kyz-Zhibek Str., Kok-Tobe micr.
KZ-050020 Almaty Kazakhstan
Tel.: +7 (727) 227-98-55/56

Korea
GRUNDFOS Pumps Korea Ltd.
6th Floor, Aju Building 679-5
Yeoksam-dong, Kangnam-ku, 135-916
Seoul, Korea
Tel.: +82-2-5317 600
Fax: +82-2-5633 725

Latvia
SIA GRUNDFOS Pumps Latvia
Deglava biznesa centrs
Augusta Deglava ielā 60
LV-1035, Rīga,
Tel.: + 371 714 9640, 7 149 641
Fax: + 371 914 9646

Lithuania
GRUNDFOS Pumps UAB
Smolensko g. 6
LT-03201 Vilnius
Tel.: + 370 52 395 430
Fax: + 370 52 395 431

Malaysia
GRUNDFOS Pumps Sdn. Bhd.
7 Jalan Peguam U1/25
Glenmarie industrial Park
40150 Shah Alam, Selangor
Tel.: +60-3-5569 2922
Fax: +60-3-5569 2866

Mexico
Bombas GRUNDFOS de México S.A. de C.V.
Boulevard TLC No. 15
Parque industrial Stiva Aeropuerto
Apodaca, N.L. 66600
Tel.: +52-81-8144 4000
Fax: +52-81-8144 4010

Netherlands
GRUNDFOS Netherlands
Veluwezoom 35
1326 AE Almere
Postbus 22015
1302 CA ALMERE
Tel.: +31-88-478 6336
Fax: +31-88-478 6332
E-mail: info_gnl@grundfos.com

New Zealand
GRUNDFOS Pumps NZ Ltd.
17 Beatrice Tinsley Crescent
North Harbour Industrial Estate
Albany, Auckland
Tel.: +64-9-415 3240
Fax: +64-9-415 3250

Norway
GRUNDFOS Pumper A/S
Strømsveien 344
Postboks 235, Leirdal
N-1011 Oslo
Tel.: +47-22 90 47 00
Fax: +47-22 32 21 50

Poland
GRUNDFOS Pompy Sp. z o.o.
ul. Klonowa 23
Baranowo k. Poznania
PL-62-081 Przeźmierowo
Tel.: (+48-61) 650 13 00
Fax: (+48-61) 650 13 50

Portugal
Bombas GRUNDFOS Portugal, S.A.
Rua Calvet de Magalhães, 241
Apartado 1079
P-2770-153 Paço de Arcos
Tel.: +351-21-440 76 00
Fax: +351-21-440 76 90

Romania
GRUNDFOS Pompe România SRL
S-PARK BUSINESS CENTER, Clădirea A2, etaj 2
Str. Tipografilor, Nr. 11-15, Sector 1, Cod 013714
Bucuresti, Romania
Tel.: 004 021 2004 100
E-mail: romania@grundfos.ro

Serbia
Grundfos Srbija d.o.o.
Omladinskih brigada 90b
11070 Novi Beograd
Tel.: +381 11 2258 740
Fax: +381 11 2281 769
www.rs.grundfos.com

Singapore
GRUNDFOS (Singapore) Pte. Ltd.
25 Jalan Tukang
Singapore 619264
Tel.: +65-6681 9688
Faxax: +65-6681 9689

Slovakia
GRUNDFOS s.r.o.
Prievozská 4D 821 09 BRATISLAVA
Tel.: +421 2 5020 1426
sk.grundfos.com

Slovenia
GRUNDFOS LJUBLJANA, d.o.o.
Leskoškova 9e, 1122 Ljubljana
Tel.: +386 (0) 1 568 06 10
Fax: +386 (0)1 568 06 19
E-mail: tehnika-si@grundfos.com

South Africa
GRUNDFOS (PTY) LTD
16 Lascelles Drive, Meadowbrook Estate
1609 Germiston, Johannesburg
Tel.: (+27) 10 248 6000
Fax: (+27) 10 248 6002
E-mail: lgradidge@grundfos.com

Spain
Bombas GRUNDFOS España S.A.
Camino de la Fuentecilla, s/n
E-28110 Algete (Madrid)
Tel.: +34-91-848 8800
Fax: +34-91-628 0465

Sweden
GRUNDFOS AB
Box 333 (Lunnagårdsgatan 6)
431 24 Mölndal
Tel.: +46 31 332 23 000
Fax: +46 31 331 94 60

Switzerland
GRUNDFOS Pumpen AG
Bruggacherstrasse 10
CH-8117 Fällanden/ZH
Tel.: +41-44-806 8111
Fax: +41-44-806 8115

Taiwan
GRUNDFOS Pumps (Taiwan) Ltd.
7 Floor, 219 Min-Chuan Road
Taichung, Taiwan, R.O.C.
Tel.: +886-4-2305 0868
Fax: +886-4-2305 0878

Thailand
GRUNDFOS (Thailand) Ltd.
92 Chaloem Phrakiat Rama 9 Road
Dokmai, Pravej, Bangkok 10250
Tel.: +66-2-725 8999
Fax: +66-2-725 8998

Turkey
GRUNDFOS POMPA San. ve Tic. Ltd. Sti.
Gebze Organize Sanayi Bölgesi
Ihsan dede Caddesi
2. yol 200. Sokak No. 204
41490 Gebze/ Kocaeli
Tel.: +90 - 262-679 7979
Fax: +90 - 262-679 7905
E-mail: satis@grundfos.com

Ukraine
ТОВ "ГРУНДФОС УКРАЇНА"
Бізнес Центр Європа
Столичне шосе, 103
м. Київ, 03131, Україна
Tel.: (+38 044) 237 04 00
Fax: (+38 044) 237 04 01
E-mail: ukraine@grundfos.com

United Arab Emirates
GRUNDFOS Gulf Distribution
P.O. Box 16768
Jebel Ali Free Zone, Dubai
Tel.: +971 4 8815 166
Fax: +971 4 8815 136

United Kingdom
GRUNDFOS Pumps Ltd.
Grovebury Road
Leighton Buzzard/Beds. LU7 4TL
Tel.: +44-1525-850000
Fax: +44-1525-850011

U.S.A.
Global Headquarters for WU
856 Koomey Road
Brookshire, Texas 77423 USA
Phone: +1-630-236-5500

Uzbekistan
Grundfos Tashkent, Uzbekistan
The Representative Office of Grundfos Kazakhstan in Uzbekistan
38a, Oybek street, Tashkent
Tel.: (+998) 71 150 3290 / 71 150 3291
Fax: (+998) 71 150 3292

© 2025 Grundfos Holding A/S, all rights reserved.

Trademarks displayed in this material, including but not limited to Grundfos and the Grundfos logo, are registered trademarks owned by The Grundfos Group.

93242157 **07.2025**

ECM: 1426746