Safety instructions

Hydro MPC

Hydro MPC systems with 2 to 6 pumps and GENIECON PANEL

Hydro MPC
Installation and operating instructions
(all available languages)
http://net.grundfos.com/qr/i/93242156

Hydro MPC
Safety instructions
(all available languages)
http://net.grundfos.com/qr/i/93242157

Hydro MPC

English (GB)

Safety instructions 4
Appendix A 8
EU declaration of conformity 9
UK declaration of conformity 12
Ukrainian declaration of conformity 13
Moroccan declaration of conformity 15
Operation manual EAC 16

Original safety instructions

These safety instructions give a quick overview of the safety precautions to be taken in connection with any work on this system. Observe these safety instructions during handling, installation, operation, maintenance, service and repair of this system.
These safety instructions are a supplementary document, and all safety instructions will appear again in the relevant sections of the installation and operating instructions. Keep these safety instructions at the installation site for future reference.

General information

Read this document and the online version of the installation and operating instructions before you install the system. Installation and operation must comply with local regulations and accepted codes of good practice.

Hygiene

Grundfos systems are functionally tested and may therefore contain small amounts of residual water. Contaminated drinking water can endanger health, so before using the system, it must be rinsed or flushed thoroughly. This also applies if the system is not used for a longer period.

Rinsing and flushing must always be done in accordance with local regulations and practices.

Handling and lifting the system

Always lift the system with the manifolds mounted to avoid bending the base frame if the pumps are too heavy.

DANGER
Overhead load
Death or serious personal injury
- Do not use the eyebolts of the motors when you lift the system.
- Do not lift the system by the manifolds.

DANGER
Fall hazard
Death or serious personal injury
- Do not stand on the manifolds.

WARNING
Overhead load
Death or serious personal injury
- Do not stand under or close to the load that is lifted.
- Comply with local regulations when you lift or handle the system.

WARNING
Crushing of feet
Death or serious personal injury
- Before you lift the system, make sure that the lifting equipment is capable of handling the load listed on the nameplate and packaging label.

CAUTION
Overhead load
Minor or moderate personal injury
- Use suitable lifting equipment when positioning the system.

When you lift the system, the lifting point must always be above the center of gravity to ensure stability.

Systems with CR 1 to CR 95 have holes in the base frame for lifting. Systems with CR 125 or larger pumps have eyebolts in the base frame for lifting. For these systems, each lifting strap must be at least three meters long.

- Use certified lifting gear suitable for the load. Straps must be placed to ensure vertical pull to the system.
- Use a safety strap around one of the pump motors to prevent the system from tilting.
- Wrap the safety strap around the pump head multiple times if no eyebolts or brackets are available.
- Keep the safety strap tight.
- Use shackles mounted in the holes for lifting when you lift the systems with CR 1 to CR 95.

If the system is secured with transport straps, do not remove the straps until the system is installed.

Do not use chains to lift systems with CR 125 or larger pumps, as that may damage the motors.

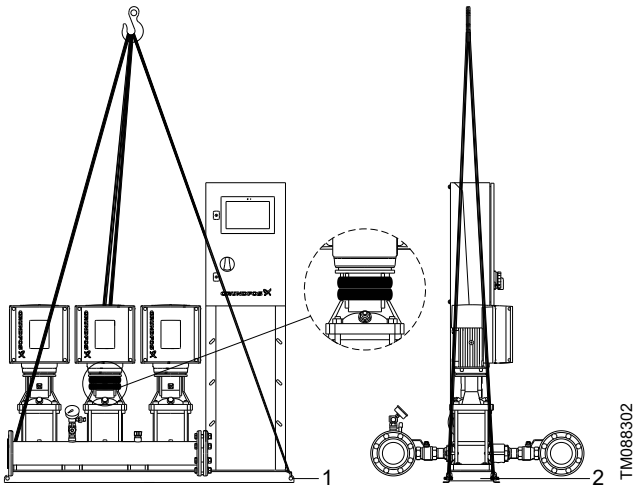

Using lifting gear to lift a system with a base frame made of bent steel plate, with a safety strap around the pump head

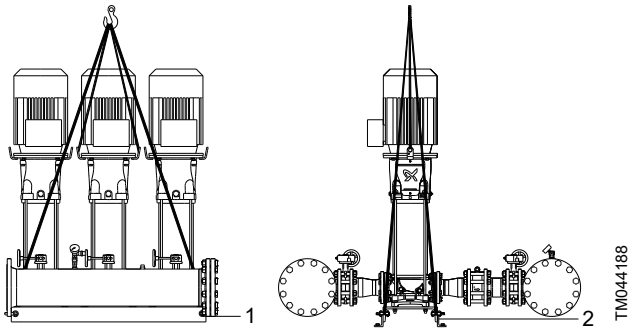

Using lifting gear to lift a pump assembly with a base frame made of bent steel plate

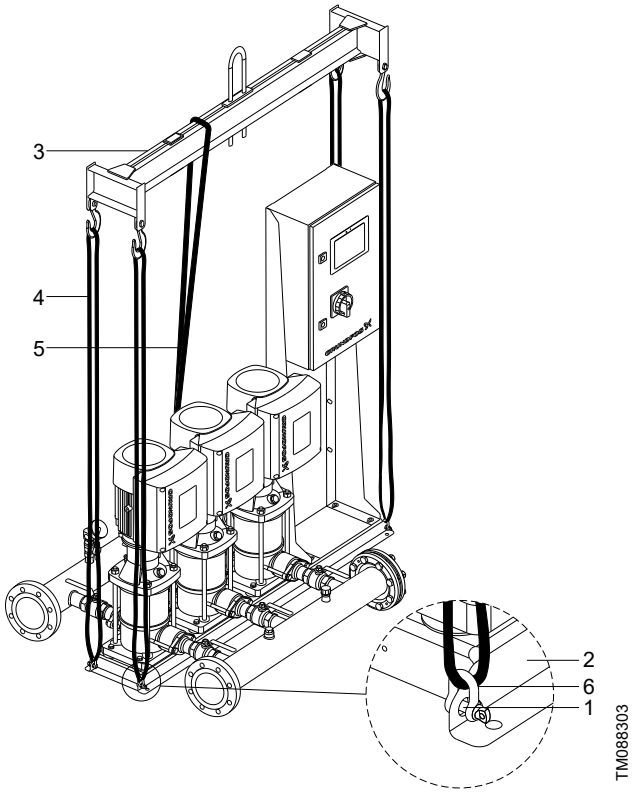

Using lifting gear to lift a system with a base frame made of bent steel plate

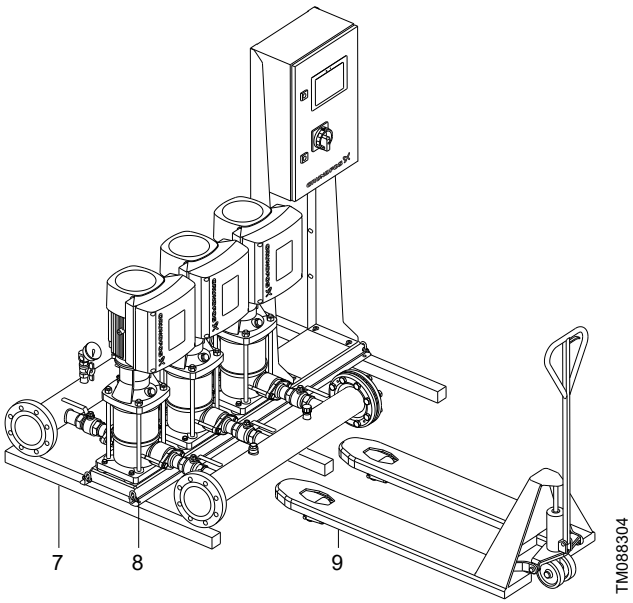

Using a fork lift to lift a system with a base frame made of bent steel plate

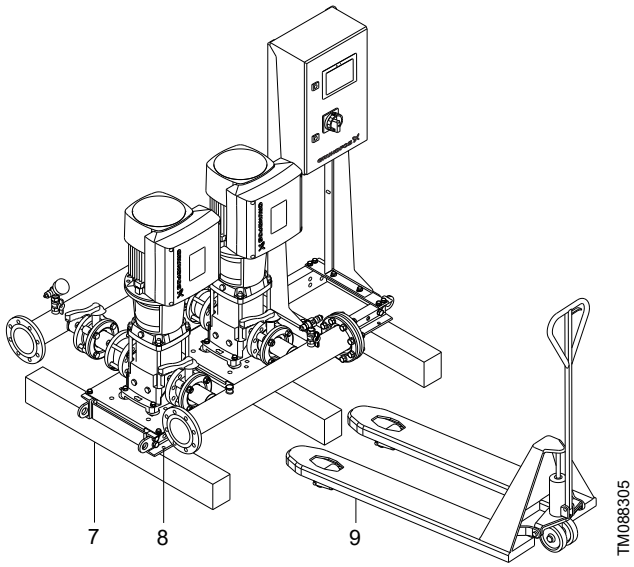

Using a fork lift to lift a system with a C-profile base frame

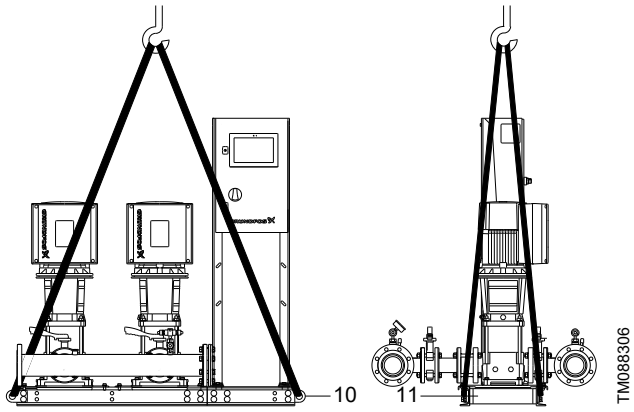

Using lifting gear to lift a system with a C-profile base frame

Pos.	Description
1	Lifting hole (included)
2	Base frame made of bent steel plate
3	Lifting gear
4	Lifting strap
5	Safety strap
6	Shackles
7	Wooden beam (included)
8	Wooden screws (included)
9	Fork lift
10	Lifting bracket (included)
11	C-profile base frame

Installing the system

WARNING
Crushing
Death or serious personal injury

- Use professional installation tools when you move or lift the system or its components.
- Use safety equipment when you mount the base frame.
- Only trained persons can carry out the installation.

CAUTION
Overhead load
Minor or moderate personal injury
- Use suitable lifting equipment when you position the system.

CAUTION
Crushing of feet
Minor or moderate personal injury
- Use safety equipment when you install the pipes and the tank.

CAUTION
Sharp element
Minor or moderate personal injury
- Wear safety gloves.

Electrical installation

DANGER
Electric shock
Death or serious personal injury
- Disconnect the power supply and make sure that the power supply cannot be accidentally switched on.
- Make sure that the wires connected to the connection groups are separated from each other by reinforced insulation along their entire lengths.

WARNING
Electric shock
Death or serious personal injury
- Installation must be carried out by qualified persons, and according to local regulations.

Starting up the system

DANGER
Electric shock
Death or serious personal injury
- Disconnect the power supply and wait at least five minutes before you make any connections in the control panel.
- Before you start the system, make sure that the power supply is disconnected and cannot be accidentally switched on.
- Tighten the wire connections.

DANGER
Electric shock
Death or serious personal injury
- Connect the motor to protective earth and provide protection against indirect contact according to local regulations.
- Before you start the system, make sure that there is no short-circuit.

WARNING
Contaminated drinking water
Death or serious personal injury
- Flush the system before you start it, in compliance with local legislation.

WARNING
High temperature
Death or serious personal injury
- Before operating it, make sure that the system can support the load specified on the nameplate.

CAUTION
Hot surface
Minor or moderate personal injury
- Make sure that the escaping hot liquid does not cause injury to people or damage the equipment.
- Do not touch wet components.

CAUTION
High noise level
Minor or moderate personal injury
- Use ear protection.

CAUTION
Sharp element
Minor or moderate personal injury
- Wear safety gloves.

Servicing the system

DANGER
Electric shock
Death or serious personal injury
- Before system maintenance, make sure that the power supply is disconnected and cannot be accidentally switched on.

WARNING
Contaminated drinking water
Death or serious personal injury
- Flush the system after a standstill period in compliance with local legislation.

WARNING
Overhead load
Death or serious personal injury
- Wear a safety helmet.

CAUTION
Overhead load
Minor or moderate personal injury
- Use suitable tools and lifting equipment for maintenance.

Taking the system out of operation

DANGER
Electric shock
Death or serious personal injury
- Make sure that the power supply is disconnected and cannot be accidentally switched on.

Fault finding

DANGER
Electric shock
Death or serious personal injury
- Disconnect the power supply and wait at least five minutes before you make connections in the control panel.
- Make sure that the power supply is disconnected and cannot be accidentally switched on.

Precautions for disposal

DANGER
Electric shock
Death or serious personal injury
- Before you dismantle the system, make sure that the power supply is disconnected and cannot be accidentally switched on.

WARNING
Crushing of feet
Death or serious personal injury
- Before you lift the system, make sure that the lifting equipment is suitable for handling the load listed on the nameplate and packaging label.

WARNING
Hot surface
Death or serious personal injury
- Before you dismantle the system, make sure that it has cooled down.

CAUTION
Overhead load
Minor or moderate personal injury
- When you dismantle the system, use safety equipment.

CAUTION
Sharp element
Minor or moderate personal injury
- When you dismantle the system, use safety gloves.

Disposing of the system

This system or its components must be disposed of in an environmentally sound way:

1. Use the public or private waste collection service.
2. If this is not possible, contact the nearest Grundfos company or service workshop.

A.1. 中国 RoHS

产品中有害物质的名称及含有信息表

部件名称	有害物质									
	铅 (Pb)	汞 (Hg)	镉 (Cd)	六价铬 (Cr6+)	多溴联苯 (PBBs)	多溴二苯醚 (PBDEs)	邻苯二甲酸二正丁酯（DBP）	邻苯二甲酸二异丁酯 (DIBP)	邻苯二甲酸丁基苄酯（BBP）	邻苯二甲酸二（2-乙基）己酯（DEHP）
泵壳	X	O	O	O	O	O	O	O	O	O
印刷电路板	X	O	O	O	O	O	O	O	O	O
紧固件	X	O	O	O	O	O	O	O	O	O
管件	X	O	O	O	O	O	O	O	O	O
定子	X	O	O	O	O	O	O	O	O	O
转子	X	O	O	O	O	O	O	O	O	O

注 1：O：表示该有害物质在该部件所有均质材料中的含量均不超出电器电子产品有害物质限制使用国家标准要求。
X：表示该有害物质至少在该部件的某一均质材料中含量超出电器电子产品有害物质限制使用国家标准要求。
注 2：以上未列出的部件，表明其有害物质含量均不超出电器电子产品有害物质限制使用国家标准要求。

TM090585

GB: EU declaration of conformity

For products with CE marking on the nameplate.

We, Grundfos, declare under our sole responsibility that products (1) declared below are in conformity with the relevant union harmonisation legislation (2), harmonised standards or other technical specifications (3).

This declaration of conformity refers to the Grundfos document: 93242157

BG: Декларация за съответствие на ЕС

За продукти със CE маркировка на табелката с данни.

Ние, Grundfos, декларираме с пълната си отговорност, че декларираните по-долу продукти (1) съответстват на приложимото законодателство за хармонизиране на Съюза (2), хармонизираните стандарти или други технически спецификации (3).

Тази декларация за съответствие е във връзка с документа на Grundfos: 93242157

CZ: EU prohlášení o shodě

Pro výrobky s označením CE na typovém štítku.

My společnost Grundfos prohlašujeme na svou plnou odpovědnost, že níže uvedené výrobky (1) jsou v souladu s příslušnými harmonizačními právními předpisy (2), harmonizačními normami nebo jinými technickými specifikacemi (3) Evropské unie.

Toto prohlášení o shodě odkazuje na dokument společnosti Grundfos: 93242157

DE: EU-Konformitätserklärung

Für Produkte mit CE-Kennzeichnung auf dem Typenschild.

Wir, Grundfos, erklären in alleiniger Verantwortung, dass die Produkte (1), auf die sich die folgende Erklärung bezieht, den nachstehend genannten harmonisierten Rechtsvorschriften (2), Normen und Spezifikationen (3) der EU entspricht.

Diese Konformitätserklärung bezieht sich auf das Grundfos-Dokument: 93242157

DK: EU-overensstemmelseserklæring

For produkter med CE-mærkning på typeskiltet.

Vi, Grundfos, erklærer på eget ansvar, at produkter (1), der er angivet nedenfor, er i overensstemmelse med den relevante EU-harmoniseringslovgivning (2), harmoniserede standarder eller andre tekniske specifikationer (3).

Denne overensstemmelseserklæring henviser til Grundfos-dokumentet: 93242157

ES: Declaración de conformidad UE

Para productos con marcado CE en la placa de identificación.

Grundfos declara, bajo su exclusiva responsabilidad, que los productos (1) que a continuación se detallan son conformes con la legislación (2), las normas u otras especificaciones técnicas (3) armonizadas de la Unión que correspondan.

La presente declaración de conformidad concierne al siguiente documento de Grundfos: 93242157

FI: EY-vaatimustenmukaisuusvakuutus

Tuotteet, joiden tyyppikilvessä on CE-merkintä

Grundfos vakuuttaa omalla vastuullaan, että alla mainitut tuotteet (1) ovat asiaankuuluvan unionin yhdenmukaistamislainsäädännön (2), yhdenmukaistettujen standardien tai muiden teknisten eritelmien (3) mukaisia.

Tämä vaatimustenmukaisuusvakuutus viittaa seuraavaan Grundfos-asiakirjaan: 93242157

FR : Déclaration de conformité UE

Pour les produits avec marquage CE sur la plaque signalétique.

Nous, Grundfos, déclarons sous notre seule responsabilité que les produits (1) déclarés ci-dessous sont conformes à la législation d'harmonisation (2), aux normes harmonisées ou à d'autres spécifications techniques (3).

Cette déclaration de conformité fait référence au document Grundfos : 93242157

GR: Δήλωση συμμόρφωσης ΕΕ

Για προϊόντα με σήμανση CE στην πινακίδα.

Εμείς, η Grundfos, δηλώνουμε με αποκλειστικά δική μας ευθύνη ότι τα προϊόντα (1) που δηλώνονται παρακάτω συμμορφώνονται με τη σχετική νομοθεσία εναρμόνισης της ένωσης (2), τα εναρμονισμένα πρότυπα ή άλλες τεχνικές προδιαγραφές (3).

Η παρούσα δήλωση συμμόρφωσης αναφέρεται στο έγγραφο της Grundfos: 93242157

HR: EU Izjava o usklađenosti

Za proizvode s oznakom CE na natpisnoj pločici.

Mi, Grundfos, pod punom odgovornošću izjavljujemo da su proizvodi (1) deklarirani u nastavku usklađeni s relevantnim zakonodavstvom Unije o usklađivanju (2), usklađenim standardima ili drugim tehničkim specifikacijama (3).

Ova izjava o sukladnosti odnosi se na dokument tvrtke Grundfos: 93242157

HU: EU megfelelőségi nyilatkozat

Az adattáblán CE-jelöléssel ellátott termékek esetében.

Mi, a Grundfos vállalat, teljes felelősséggel kijelentjük, hogy az alább feltüntetett termékek (1) megfelelnek a vonatkozó uniós harmonizációs jogszabályoknak (2), a harmonizált szabványoknak vagy egyéb műszaki előírásoknak (3).

Ez a megfelelőségi nyilatkozat a Grundfos dokumentumra vonatkozik:: 93242157

IT: Dichiarazione di conformità UE

Per prodotti con marcatura CE sulla targhetta.

Grundfos dichiara sotto la propria esclusiva responsabilità che i prodotti (1) dichiarati di seguito sono conformi alla pertinente normativa di armonizzazione dell'Unione (2), alle norme armonizzate o ad altre specifiche tecniche (3).

La presente dichiarazione di conformità fa riferimento al documento Grundfos: 93242157

LT: ES atitikties deklaracija

Produktams, kurių vardinėje plokštelėje yra CE ženklas.

Mes, „Grundfos“, su visa atsakomybe pareiškiame, kad toliau nurodyti produktai (1) atitinka derinamuosius Europos Sąjungos teisės aktus (2), darniuosius standartus arba kitas technines specifikacijas (3).

Ši atitikties deklaracija susijusi su „Grundfos“ dokumentu: 93242157

LV: ES atbilstības deklarācija

Produktiem ar CE marķējumu pases datu plāksnītē.

Uzņēmums Grundfos ar pilnu atbildību paziņo, ka produkti (1), kuri deklarēti tālāk tekstā, atbilst attiecīgajiem Savienības saskaņošanas tiesību aktiem (2), saskaņotajiem standartiem vai citām tehniskajām specifikācijām (3).

Šī atbilstības deklarācija attiecas uz Grundfos dokumentu: 93242157

NL: EC Conformiteitsverklaring

Voor producten met CE-markering op het typeplaatje.

Wij, Grundfos, verklaren geheel onder eigen verantwoordelijkheid dat de hieronder vermelde producten (1) in overeenstemming zijn met de relevante harmonisatiewetgeving van de Unie (2), geharmoniseerde normen of andere technische specificaties (3).

Deze conformiteitsverklaring verwijst naar het Grundfos-document: 93242157

PL: Deklaracja zgodności WE

Dla produktów z oznaczeniem CE na tabliczce znamionowej.

Firma Grundfos oświadcza z pełną odpowiedzialnością, że produkty (1), których dotyczy niniejsza deklaracja, są zgodne z odpowiednimi unijnymi przepisami harmonizacyjnymi (2), normami zharmonizowanymi lub innymi specyfikacjami technicznymi (3).

Niniejsza deklaracja zgodności odnosi się do dokumentu Grundfos: 93242157

PT: Declaração de conformidade UE

Para produtos com marcação CE na chapa de características.

A Grundfos declara sob sua única responsabilidade que os produtos (1) declarados abaixo estão em conformidade com a legislação de harmonização (2), as normas de harmonização ou outras especificações técnicas (3) relevantes da União.

Esta declaração de conformidade refere-se ao documento Grundfos: 93242157

RO: Declarație de conformitate UE

Pentru produsele cu marcaj CE pe plăcuța de identificare.

Subscrisa, Grundfos, declară pe propria răspundere că produsele (1) menționate mai jos sunt în conformitate cu legislația relevantă de armonizare a Uniunii Europene (2), cu standardele armonizate sau cu alte specificații tehnice (3).

Această declarație de conformitate se referă la documentul Grundfos: 93242157

SR: Deklaracija o usaglašenosti EU

Za proizvode sa oznakom CE na natpisnoj pločici.

Mi, Grundfos, izjavljujemo pod sopstvenom odgovornošću da su proizvodi (1) deklarisani u nastavku u skladu sa relevantnim zakonodavstvom Unije o harmonizaciji (2), harmonizovanim standardima ili drugim tehničkim specifikacijama (3).

Ova deklaracija o usaglašenosti odnosi se na Grundfos dokument: 93242157

RU: Декларация о соответствии нормам ЕС

Для изделий с маркировкой CE на заводской табличке.

Мы, компания Grundfos, с полной ответственностью заявляем, что указанные ниже изделия (1) соответствуют применимым гармонизированным законодательным актам (2), гармонизированным стандартам или другим техническим условиям (3) Евросоюза.

Настоящая декларация соответствия относится к документу Grundfos: 93242157

SE: EU-försäkran om överensstämmelse

För produkter med CE-märkning på typskylten.

Vi, Grundfos, försäkrar under vårt eget ansvar att produkter (1) som deklareras nedan överensstämmer med gällande harmoniseringslagstiftning (2), harmoniserade standarder eller andra tekniska specifikationer (3).

Denna försäkran om överensstämmelse hänvisar till Grundfos-dokumentet: 93242157

SI: Izjava o skladnosti EU

Za izdelke z oznako CE na imenski ploščici.

Mi, Grundfos, s svojo izključno odgovornostjo izjavljamo, da so izdelki (1), navedeni spodaj, v skladu z ustrezno zakonodajo unije o usklajevanju (2), usklajenimi standardi ali drugimi tehničnimi specifikacijami (3).

Ta izjava o skladnosti se nanaša na dokument Grundfos: 93242157

SK: EÚ vyhlásenie o zhode

K produktom s označením CE na typovom štítku.

My, spoločnosť Grundfos, vyhlasujeme na svoju plnú zodpovednosť, že nižšie uvedené produkty (1) sú v súlade s príslušnými harmonizačnými právnymi predpismi (2), harmonizačnými normami alebo inými technickými špecifikáciami (3) Európskej únie.

Toto vyhlásenie o zhode odkazuje na dokument spoločnosti Grundfos: 93242157

TR: AB uygunluk beyanı

Etiketinde CE işareti bulunan ürünler için.

Grundfos olarak, aşağıdaki beyan edilen ürünlerin (1) ilgili birlik uyum mevzuatı (2), uyumlaştırılmış standartlar veya diğer teknik özellikler (3) ile uyumlu olduğunu tüm sorumluluk bize ait olmak üzere beyan ederiz.

Bu uygunluk beyanı, Grundfos dokümanıyla ilgilidir: 93242157

UA: Декларація відповідності EU

Для виробів з маркуванням CE на заводській табличці.

Ми, компанія Grundfos, під нашу виключну відповідальність заявляємо, що виріб (1), до якого відноситься нижченаведена декларація, відповідає вимогам дійсного гармонізованого законодавства Союзу (2), гармонізованим стандартам і будь-яким технічним умовам (3).

Ця декларація відповідності відноситься до документа компанії Grundfos: 93242157

CN:欧盟符合性声明

对于铭牌上带有 CE 标识的产品。

格兰富公司郑重宣布，以下声明的产品 (1) 符合欧盟统一的立法 (2)、协调标准或其他技术规格 (3)。

本符合性声明是指格兰富文档： 93242157

JP:EU 適合宣言

銘板に CE マークが付いている製品用です。

グルンドフォスは、以下に宣言する製品(1)が、関連する組合整合法(2)、整合規格またはその他の技術仕様(3)に適合していることを唯一の責任において宣言します。

この適合宣言は、グルンドフォスの以下の文書に言及しています。93242157

KO: EU 적합성 선언

명판에 CE 마크가 있는 제품의 경우.

Grundfos는 아래의 선언과 관련된 (1) 제품이 관련 Union 조화 규정 (2), 조화 표준 및 기타 기술 규격(3)을 준수함을 단독 책임 하에 선언합니다.

이 적합성 선언은 다음의 Grundfos 문서를 참조합니다: 93242157

AR: إقرار مطابقة الاتحاد الأوروبي (EU)

للمنتجات التي تحمل علامة CE على لوحة الاسم.

نقر نحن، جروندفوس، بمقتضى مسؤوليتنا الفردية بأن المنتجات (1) المعلنة أدناه تتوافق مع تشريعات التنسيق النقابي ذات الصلة (2)، أو المعايير المنسقة أو المواصفات الفنية الأخرى (3).

يشير إقرار المطابقة هذا إلى وثيقة جروندفوس: 93242157

TW：EU 合格聲明

針對在銘牌上有 CE 標示的產品。

葛蘭富根據我們唯一的責任，茲聲明與以下聲明相關之產品 (1) 符合相關的工會協調立法；(2) 協調標準；或 (3) 其他技術規範。

本合格聲明參考葛蘭富文件： 93242157

Grundfos Holding A/S
Poul Due Jensens Vej 7
8850 Bjerringbro, Denmark
www.grundfos.com

Hydro MPC (1)

Union harmonisation legislation (2)

Harmonised standards or other technical specifications (3)

- **(EU) 2025/40** (Packaging and Packaging Waste)

- **2006/42/EC** and **2009/127/EC** (Machinery Directive)
  EN 809:1998+A1:2009
- **2009/125/EC** (Ecodesign)
- **2011/65/EU** and **2015/863/EU** (RoHS)
  EN IEC 63000:2018
- **2014/53/EU (Radio)** and **(EU) 2022/30** (Radio Equipment Directive)
  EN/IEC 61439-1:2021/AC:2023-11, EN 61326-1:2013, EN 61326-1:2021, EN 301 489-1 V2.2.3, EN 301 489-17 V3.2.4, EN 300 328 V2.2.2, EN 301 893 V2.1.1, EN 62311:2020, EN 18031-1:2024.

Bjerringbro, June 16, 2026

Claus Gade
Head of Systems, PD, CBS

10000742474

UK declaration of conformity

UK declaration of conformity

We, Grundfos, declare under our sole responsibility that the products to which the declaration below relates, are in conformity with UK regulations, standards and specifications to which conformity is declared, as listed below:

Valid for Grundfos products:

Hydro MPC

- **Supply of Machinery (Safety) Regulations 2008**
  Standards used: EN 809: 1998 + A1: 2009
- **The Restriction of the Use of Certain Hazardous Substances in Electrical and Electronic Equipment Regulations 2012**
  Standards used: EN IEC 63000:2018
- **Radio Equipment Regulations (2017/1206)**
  Standards used: EN/IEC 61439-1:2021/AC:2023-11, EN 61326-1:2013, EN 61326-1:2021, EN 301 489-1 V2.2.3, EN 301 489-17 V3.2.4, EN 300 328 V2.2.2, EN 301 893 V2.1.1, EN 62311:2020, EN 18031-1:2024

This UK declaration of conformity is only valid when accompanying Grundfos instructions 93242157.

Bjerringbro, 18 February 2025

Claus Gade
Head of Systems, PD, CBS
Grundfos Holding A/S
Poul Due Jensens Vej 7
8850 Bjerringbro, Denmark
www.grundfos.com
Manufacturer and person empowered to sign the UK declaration of conformity.
10000742475

GB: Ukrainian declaration of conformity

We, Grundfos, declare under our sole responsibility that the products to which the declaration below relates, are in conformity with Ukrainian resolutions, standards and specifications to which conformity is declared, as listed below:

Valid for Grundfos products:

HYDRO MPC

Technical regulation on the restriction of the use of certain hazardous substances in electrical and electronic equipment (Resolution of the Cabinet of Ministers of Ukraine dated March 10, 2017. No. 139)

Standards used:

ДСТУ EN IEC 63000:2020

Technical Regulation on Machinery Safety (Resolution of the Cabinet of Ministers of Ukraine of January 30, 2013. No. 62)

Resolution No. 533, 2018 - Amendments to some provisions

Standards used:

ДСТУ EN 809:2022 (EN 809:1998+A1:2009, IDT)

Technical regulation of radio equipment (Resolution of the Cabinet of Ministers of Ukraine dated May 24, 2017. No. 355)

Standards used:

ДСТУ EN IEC 61439-1:2022

ДСТУ EN 61326-1:2016

ДСТУ ETSI EN 300 328:2017

ДСТУ ETSI EN 301 489-1:2019

ДСТУ ETSI EN 301 489-17:2008

ДСТУ ETSI EN 301 893:2017

ДСТУ EN 62311:2014

This Ukrainian declaration of conformity is only valid when accompanying Grundfos instructions.

Importer address:

LLC Grundfos Ukraine, Business Center Europe

103, Stolychne Shose, UA-03026 Kyiv, Ukraine

Phone: (+380) 44 237 0400

Email: ukraine@grundfos.com

UA: Українська декларація відповідності

Ми, Grundfos, заявляємо про свою виключну відповідальність за те, що продукція, до якої відноситься ця декларація, відповідає вимогам українським постановам, стандартам та технічним умовам, щодо яких заявлена відповідність, як зазначено нижче:

Дійсно для продуктів Grundfos:

HYDRO MPC

Technical regulation on the restriction of the use of certain hazardous substances in electrical and electronic equipment (Resolution of the Cabinet of Ministers of Ukraine dated March 10, 2017. No. 139)

Застосовані стандарти:

ДСТУ EN IEC 63000:2020

Technical Regulation on Machinery Safety (Resolution of the Cabinet of Ministers of Ukraine of January 30, 2013. No. 62)

Постанова № 533 від 2018 р., Про внесення змін до деяких положень

Застосовані стандарти:

ДСТУ EN 809:2022 (EN 809:1998+A1:2009, IDT)

Technical regulation of radio equipment (Resolution of the Cabinet of Ministers of Ukraine dated May 24, 2017. No. 355)

Застосовані стандарти:

ДСТУ EN IEC 61439-1:2022

ДСТУ EN 61326-1:2016

ДСТУ ETSI EN 300 328:2017

ДСТУ ETSI EN 301 489-1:2019

ДСТУ ETSI EN 301 489-17:2008

ДСТУ ETSI EN 301 893:2017

ДСТУ EN 62311:2014

Ця українська декларація відповідності дійсна лише за наявності інструкцій Grundfos.

Адреса імпортера:

ТОВ "Грундфос Україна", Бізнес Центр "Європа"

Столичне шосе, 103, м. Київ, 03026, Україна

Телефон: (+380) 44 237 0400

Ел. пошта: ukraine@grundfos.com

Bjerringbro, April 3rd, 2026

Claus Gade
Head of Systems, PD, CBS

Grundfos Holding A/S
Poul Due Jensens Vej 7
8850 Bjerringbro, Denmark
www.grundfos.com

GB: Manufacturer and person empowered to sign the Ukrainian declaration of conformity
UA: Виробник та особа, уповноважена підписати українську декларацію відповідності
[10000742478]

GB: Moroccan declaration of conformity

We, Grundfos, declare under our sole responsibility that products(1) declared below are in conformity with the relevant Moroccan laws, orders, standards, and specifications.

This declaration of conformity refers to the Grundfos document:

93242157

Grundfos Holding A/S

Poul Due Jensens Vej 7

8850 Bjerringbro, Denmark

www.grundfos.com

Products(1)

Hydro MPC (1)

Law No 24-09, 2011 Safety of products and services and the following orders:

Order No 2573-14, 2015 Safety Requirements for Low Voltage Electrical Equipment

NM EN 809+A1:2015

NM IEC 61439-1:2023

Order No 2574-14, 2015 Electromagnetic Compatibility

NM IEC 61439-1:2023

FR : Déclaration de conformité marocaine

Nous, Grundfos, déclarons sous notre seule responsabilité que les produits(1) déclarés ci-dessous sont conformes aux lois, arrêtés, normes et spécifications marocains applicables.

La présente déclaration de conformité se réfère au document Grundfos :

93242157

Grundfos Holding A/S

Poul Due Jensens Vej 7

8850 Bjerringbro, Denmark

www.grundfos.com

Les Produits(1) :

Hydro MPC (1)

Law No 24-09, 2011 Safety of products and services and the following orders:

Order No 2573-14, 2015 Safety Requirements for Low Voltage Electrical Equipment

NM EN 809+A1:2015

NM IEC 61439-1:2023

Order No 2574-14, 2015 Electromagnetic Compatibility

NM IEC 61439-1:2023

بريطانيا العظمى: إقرار المطابقة المغربي

نقر نحن، جروندفوس، بمقتضى مسؤوليتنا وحدنا بأن المنتجات (1) المعلن عنها أدناه تتوافق مع القوانين والقرارات والمعايير والمواصفات المغربية ذات الصلة.

يشير إعلان المطابقة هذا إلى وثيقة Grundfos التالية:

93242157

Grundfos Holding A/S

Poul Due Jensens Vej 7

8850 Bjerringbro, Denmark

www.grundfos.com

المنتجات (1)

Hydro MPC (1)

Law No 24-09, 2011 Safety of products and services and the following orders:

Order No 2573-14, 2015 Safety Requirements for Low Voltage Electrical Equipment

NM EN 809+A1:2015

NM IEC 61439-1:2023

Order No 2574-14, 2015 Electromagnetic Compatibility

NM IEC 61439-1:2023

Bjerringbro, April 3rd, 2026

Claus Gade

Claus Gade
Head of Systems, PD, CBS

10000742476

RUS

Hydro MPC

Руководство по эксплуатации

Руководство по эксплуатации на данное изделие является составным и включает в себя несколько частей:

Часть 1: настоящее «Руководство по эксплуатации».

Часть 2: электронная часть «Паспорт. Руководство по монтажу и эксплуатации» размещенная на сайте компании Грундфос. Перейдите по ссылке, указанной в конце документа.

Часть 3: информация о сроке изготовления, размещенная на фирменной табличке изделия.

Сведения о подтверждении соответствия:

Насосы типа Hydro MPC декларированы на соответствие требованиям Технических регламентов Таможенного союза: ТР ТС 010/2011 «О безопасности машин и оборудования»; ТР ТС 020/2011 «Электромагнитная совместимость технических средств».

KAZ

Hydro MPC

Пайдалану бойынша нұсқаулық

Атаулы өнімге арналған пайдалану бойынша нұсқаулық құрамалы болып келеді және келесі бөлімдерден тұрады:

1 бөлім: атаулы «Пайдалану бойынша нұсқаулық»

2 бөлім: Грундфос компаниясының сайтында орналасқан электронды бөлім «Төлқұжат, Құрастыру және пайдалану бойынша нұсқаулық». Құжат соңында көрсетілген сілтеме арқылы өтіңіз.

3 бөлім: өнімнің фирмалық тақташасында орналасқан шығарылған уақыты жөніндегі мәлімет

Сәйкестікті растау туралы мәліметтер:

Hydro MPC типті сорғылары «Машиналар және жабдықтар қауіпсіздігі туралы» (ТР ТС 010/2011) «Техникалық заттардың электрлі магниттік сәйкестілігі» (ТР ТС 020/2011) Кеден Одағының техникалық регламенттерінің талаптарына сәйкес декларацияланған.

KG

Hydro MPC

Пайдалануу боюнча колдонмо

Аталган жабдууну пайдалануу боюнча колдонмо курамдык жана өзүнө бир нече бөлүкчөнү камтыйт:

1-Бөлүк: «Пайдалануу боюнча колдонмо»

2-Бөлүк: «Паспорт. Пайдалануу жана монтаж боюнча колдонмо» электрондук бөлүгү Грундфос компаниянын сайтында жайгашкан. Документтин аягында көрсөтүлгөн шилтемеге кайрылыңыз.

3-Бөлүк: жабдуунун фирмалык тактасында жайгашкан даярдоо мөөнөтү тууралуу маалымат.

Шайкештикти ырастоо тууралуу маалымат:

Hydro MPC түрүндөгү соргучтар Бажы Биримдиктин Техникалык регламенттин талаптарына ылайыктуу декларацияланган: ТР ТБ 010/2011 «Жабдуу жана машиналардын коопсуздугу жөнүндө»; ТР ТБ 020/2011 «Техникалык каражаттардын электрмагниттик шайкештиги».

ARM

Hydro MPC

Շահագործման ձեռնարկ

Տվյալ սարքավորման շահագործման ձեռնարկը բաղկացած է մի քանի մասերից.
Մաս 1. սույն «Շահագործման ձեռնարկ»:
Մաս 2. էլեկտրոնային մաս. այն է՝ «Անձնագիր: Մոնտաժման և
շահագործման ձեռնարկ» տեղադրված «Գրունդֆոս». Անցեք փաստաթղթի վերջում նշված հղումով.
Մաս 3. տեղեկություն արտադրման ամսաթվի վերաբերյալ՝ նշված սարքավորման պիտակի վրա:

Համապատասխանության հավաստման մասին տեղեկություններ.

Hydro MPC տիպի պոմպերը հայտարարագրված են համաձայն Մաքսային Միության տեխնիկական կանոնակարգի պահանջների՝ TP TC 010/2011«Մեքենաների և սարքավորումների անվտանգության վերաբերյալ» ; TP TC 020/2011 «Տեխնիկական միջոցների էլեկտրամագնիսական համատեղելիության վերաբերյալ»:

http://net.grundfos.com/qr/i/98881634

10000137476	06.2026
ECM: 1453630	

Argentina
Bombas GRUNDFOS de Argentina S.A.
Ruta Panamericana km. 37.500industin
1619 - Garín Pcia. de B.A.
Tel.: +54-3327 414 444
Fax: +54-3327 45 3190

Australia
GRUNDFOS Pumps Pty. Ltd.
P.O. Box 2040
Regency Park
South Australia 5942
Tel.: +61-8-8461-4611
Fax: +61-8-8340-0155

Austria
GRUNDFOS Pumpen Vertrieb Ges.m.b.H.
Grundfosstraße 2
A-5082 Grödig/Salzburg
Tel.: +43-6246-883-0
Fax: +43-6246-883-30

Belgium
N.V. GRUNDFOS Bellux S.A.
Boomsesteenweg 81-83
B-2630 Aartselaar
Tel.: +32-3-870 7300
Fax: +32-3-870 7301

Bosnia and Herzegovina
GRUNDFOS Sarajevo
Zmaja od Bosne 7-7A
BiH-71000 Sarajevo
Tel.: +387 33 592 480
Fax: +387 33 590 465
www.ba.grundfos.com
E-mail: grundfos@bih.net.ba

Brazil
BOMBAS GRUNDFOS DO BRASIL
Av. Humberto de Alencar Castelo Branco, 630
CEP 09850 - 300
São Bernardo do Campo - SP
Tel.: +55-11 4393 5533
Fax: +55-11 4343 5015

Bulgaria
Grundfos Bulgaria EOOD
Slatina District
Iztochna Tangenta street no. 100
BG - 1592 Sofia
Tel.: +359 2 49 22 200
Fax: +359 2 49 22 201
E-mail: bulgaria@grundfos.bg

Canada
GRUNDFOS Canada inc.
2941 Brighton Road
Oakville, Ontario
L6H 6C9
Tel.: +1-905 829 9533
Fax: +1-905 829 9512

China
GRUNDFOS Pumps (Shanghai) Co. Ltd.
10F The Hub, No. 33 Suhong Road
Minhang District
Shanghai 201106 PRC
Tel.: +86 21 612 252 22
Fax: +86 21 612 253 33

Colombia
GRUNDFOS Colombia S.A.S.
Km 1.5 vía Siberia-Cota Conj. Potrero Chico,
Parque Empresarial Arcos de Cota Bod. 1A.
Cota, Cundinamarca
Tel.: +57(1)-2913444
Fax: +57(1)-8764586

Croatia
GRUNDFOS CROATIA d.o.o.
Buzinski prilaz 38, Buzin
HR-10010 Zagreb
Tel.: +385 1 6595 400
Fax: +385 1 6595 499
www.hr.grundfos.com

Czech Republic
GRUNDFOS Sales Czechia and Slovakia s.r.o.
Čajkovského 21
779 00 Olomouc
Tel.: +420-585-716 111

Denmark
GRUNDFOS DK A/S
Martin Bachs Vej 3
DK-8850 Bjerringbro
Tel.: +45-87 50 50 50
www.grundfos.com/DK

Estonia
SIA Grundfos Pumps Baltic Eesti filiaal
Priisle tee 10
13914 Tallinn
Tel.: + 372 606 1690
E-mail: estonia@sales.grundfos.com

Finland
OY GRUNDFOS Pumput AB
Trukkikuja 1
FI-01360 Vantaa
Tel.: +358-(0) 207 889 500

France
Pompes GRUNDFOS Distribution S.A.
Parc d'Activités de Chesnes
57, rue de Malacombe
F-38290 St. Quentin Fallavier (Lyon)
Tel.: +33-4 74 82 15 15
Fax: +33-4 74 94 10 51

Germany
GRUNDFOS GMBH
Schlüterstr. 33
40699 Erkrath
Tel.: +49-(0) 211 929 69-0
Fax: +49-(0) 211 929 69-3799
E-mail: infoservice@grundfos.de
Service in Deutschland:
kundendienst@grundfos.de

Greece
GRUNDFOS Hellas A.E.B.E.
20th km. Athinon-Markopoulou Av.
P.O. Box 71
GR-19002 Peania
Tel.: +0030-210-66 83 400
Fax: +0030-210-66 46 273

Hong Kong
GRUNDFOS Pumps (Hong Kong) Ltd.
Unit 1, Ground floor, Siu Wai industrial Centre
29-33 Wing Hong Street & 68 King Lam Street, Cheung Sha Wan
Kowloon
Tel.: +852-27861706 / 27861741
Fax: +852-27858664

Hungary
GRUNDFOS South East Europe Kft.
Tópark u. 8
H-2045 Törökbálint
Tel.: +36-23 511 110
Fax: +36-23 511 111

India
GRUNDFOS Pumps India Private Limited
118 Old Mahabalipuram Road
Thoraipakkam
Chennai 600 097
Tel.: +91-44 2496 6800

Indonesia
PT GRUNDFOS Pompa
Graha intirub Lt. 2 & 3
Jln. Cililitan Besar No.454. Makasar, Jakarta Timur
ID-Jakarta 13650
Tel.: +62 21-469-51900
Fax: +62 21-460 6910 / 460 6901

Ireland
GRUNDFOS (Ireland) Ltd.
Unit A, Merrywell Business Park
Ballymount Road Lower
Dublin 12
Tel.: +353-1-4089 800
Fax: +353-1-4089 830

Italy
GRUNDFOS Pompe Italia S.r.l.
Via Gran Sasso 4
I-20060 Truccazzano (Milano)
Tel.: +39-02-95838112
Fax: +39-02-95309290 / 95838461

Japan
GRUNDFOS Pumps K.K.
1-2-3, Shin-Miyakoda, Kita-ku
Hamamatsu
431-2103 Japan
Tel.: +81 53 428 4760
Fax: +81 53 428 5005

Kazakhstan
Grundfos Kazakhstan LLP
7' Kyz-Zhibek Str., Kok-Tobe micr.
KZ-050020 Almaty Kazakhstan
Tel.: +7 (727) 227-98-55/56

Korea
GRUNDFOS Pumps Korea Ltd.
6th Floor, Aju Building 679-5
Yeoksam-dong, Kangnam-ku, 135-916
Seoul, Korea
Tel.: +82-2-5317 600
Fax: +82-2-5633 725

Latvia
GRUNDFOS Pumps Baltic SIA
Gunāra Astras iela 8B
LV-1082, Rīga,
Tel.: + 371 671 49640
E-mail: latvia@sales.grundfos.com

Lithuania
SIA „GRUNDFOS PUMPS BALTIC" Lietuvos filialas
Smolensko g. 6
LT-03201 Vilnius
Tel.: + 370 5 239 5430
E-mail: lithuania@sales.grundfos.com

Malaysia
GRUNDFOS Pumps Sdn. Bhd.
7 Jalan Peguam U1/25
Glenmarie industrial Park
40150 Shah Alam, Selangor
Tel.: +60-3-5569 2922
Fax: +60-3-5569 2866

Mexico
Bombas GRUNDFOS de México S.A. de C.V.
Boulevard TLC No. 15
Parque industrial Stiva Aeropuerto
Apodaca, N.L. 66600
Tel.: +52-81-8144 4000
Fax: +52-81-8144 4010

Netherlands
GRUNDFOS Netherlands
Veluwezoom 35
1326 AE Almere
Postbus 22015
1302 CA ALMERE
Tel.: +31-88-478 6336
Fax: +31-88-478 6332
E-mail: info_gnl@grundfos.com

New Zealand
GRUNDFOS Pumps NZ Ltd.
17 Beatrice Tinsley Crescent
North Harbour Industrial Estate
Albany, Auckland
Tel.: +64-9-415 3240
Fax: +64-9-415 3250

Norway
GRUNDFOS Pumper A/S
Strømsveien 344
Postboks 235, Leirdal
N-1011 Oslo
Tel.: +47-22 90 47 00
Fax: +47-22 32 21 50

Poland
GRUNDFOS Pompy Sp. z o.o.
ul. Klonowa 23
Baranowo k. Poznania
PL-62-081 Przeźmierowo
Tel.: (+48-61) 650 13 00
Fax: (+48-61) 650 13 50

Portugal
Bombas GRUNDFOS Portugal, S.A.
Rua Calvet de Magalhães, 241
Apartado 1079
P-2770-153 Paço de Arcos
Tel.: +351-21-440 76 00
Fax: +351-21-440 76 90

Romania
GRUNDFOS Pompe România SRL
S-PARK BUSINESS CENTER, Clădirea A2, etaj 2
Str. Tipografilor, Nr. 11-15, Sector 1, Cod 013714
Bucuresti, Romania
Tel.: 004 021 2004 100
E-mail: romania@grundfos.ro

Serbia
Grundfos Srbija d.o.o.
Omladinskih brigada 90b
11070 Novi Beograd
Tel.: +381 11 2258 740
Fax: +381 11 2281 769
www.rs.grundfos.com

Singapore
GRUNDFOS (Singapore) Pte. Ltd.
25 Jalan Tukang
Singapore 619264
Tel.: +65-6681 9688
Faxax: +65-6681 9689

Slovakia
GRUNDFOS s.r.o.
Prievozská 4D 821 09 BRATISLAVA
Tel.: +421 2 5020 1426
sk.grundfos.com

Slovenia
GRUNDFOS LJUBLJANA, d.o.o.
Leskoškova 9e, 1122 Ljubljana
Tel.: +386 (0) 1 568 06 10
Fax: +386 (0)1 568 06 19
E-mail: tehnika-si@grundfos.com

South Africa
GRUNDFOS (PTY) LTD
16 Lascelles Drive, Meadowbrook Estate
1609 Germiston, Johannesburg
Tel.: (+27) 10 248 6000
Fax: (+27) 10 248 6002
E-mail: lgradidge@grundfos.com

Spain
Bombas GRUNDFOS España S.A.
Camino de la Fuentecilla, s/n
E-28110 Algete (Madrid)
Tel.: +34-91-848 8800
Fax: +34-91-628 0465

Sweden
GRUNDFOS AB
Box 333 (Lunnagårdsgatan 6)
431 24 Mölndal
Tel.: +46 31 332 23 000
Fax: +46 31 331 94 60

Switzerland
GRUNDFOS Pumpen AG
Bruggacherstrasse 10
CH-8117 Fällanden/ZH
Tel.: +41-44-806 8111
Fax: +41-44-806 8115

Taiwan
GRUNDFOS Pumps (Taiwan) Ltd.
7 Floor, 219 Min-Chuan Road
Taichung, Taiwan, R.O.C.
Tel.: +886-4-2305 0868
Fax: +886-4-2305 0878

Thailand
GRUNDFOS (Thailand) Ltd.
92 Chaloem Phrakiat Rama 9 Road
Dokmai, Pravej, Bangkok 10250
Tel.: +66-2-725 8999
Fax: +66-2-725 8998

Turkey
GRUNDFOS POMPA San. ve Tic. Ltd. Sti.
Gebze Organize Sanayi Bölgesi
Ihsan dede Caddesi
2. yol 200. Sokak No. 204
41490 Gebze/ Kocaeli
Tel.: +90 - 262-679 7979
Fax: +90 - 262-679 7905
E-mail: satis@grundfos.com

Ukraine
ТОВ "ГРУНДФОС УКРАЇНА"
Бізнес Центр Європа
Столичне шосе, 103
м. Київ, 03131, Україна
Tel.: (+38 044) 237 04 00
Fax: (+38 044) 237 04 01
E-mail: ukraine@grundfos.com

United Arab Emirates
GRUNDFOS Gulf Distribution
P.O. Box 16768
Jebel Ali Free Zone, Dubai
Tel.: +971 4 8815 166
Fax: +971 4 8815 136

United Kingdom
GRUNDFOS Pumps Ltd.
Grovebury Road
Leighton Buzzard/Beds. LU7 4TL
Tel.: +44-1525-850000
Fax: +44-1525-850011

U.S.A.
Global Headquarters for WU
856 Koomey Road
Brookshire, Texas 77423 USA
Phone: +1-630-236-5500

Uzbekistan
Grundfos Tashkent, Uzbekistan
The Representative Office of Grundfos Kazakhstan in Uzbekistan
38a, Oybek street, Tashkent
Tel.: (+998) 71 150 3290 / 71 150 3291
Fax: (+998) 71 150 3292

© Grundfos Holding A/S 07.2026

93242157

ECM: 1456733	07.2026

Grundfos Holding A/S
Poul Due Jensens Vej 7
DK-8850 Bjerringbro
Tel: +45 87 50 14 00
www.grundfos.com