SE Frame 56
Horizontal Stand

Quick guide

GRUNDFOS

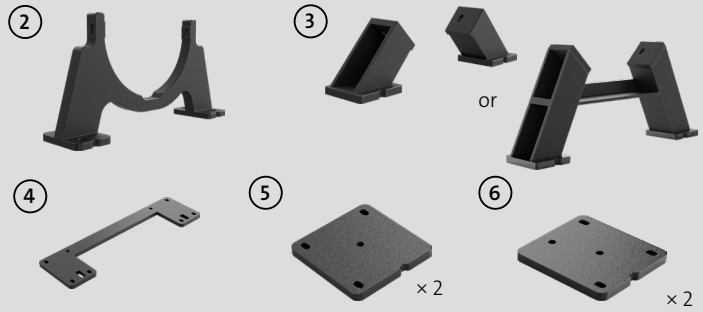

DN200	DN250	DN300	DN350
M10×60 ×3 M10×40 ×2	M10×60 ×3 M10×40 ×2	M10×60 ×3 M10×40 ×2	M10×60 ×3 M10×40 ×2
M10×5	M10×5	M10×5	M10×5
M20×40 ×8	M20×40 ×8	M20×40 ×8	M20×40 ×8
M20×8	M20×8	M20×8	M20×8
DN200 PN10	DN250 PN10	DN300 PN10	DN350 PN10

1

2

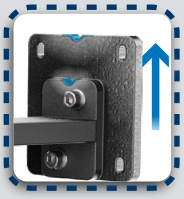

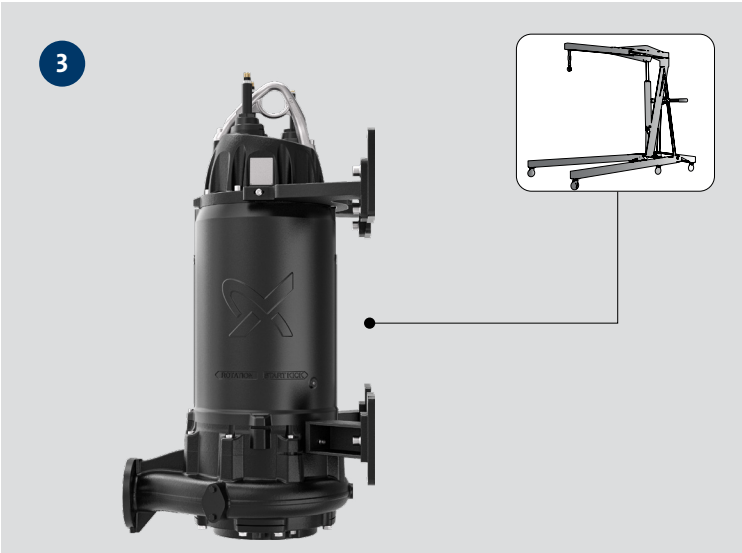

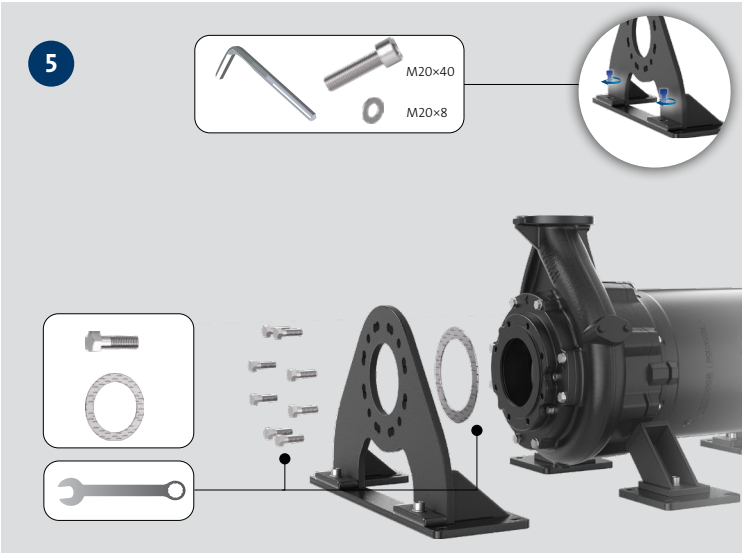

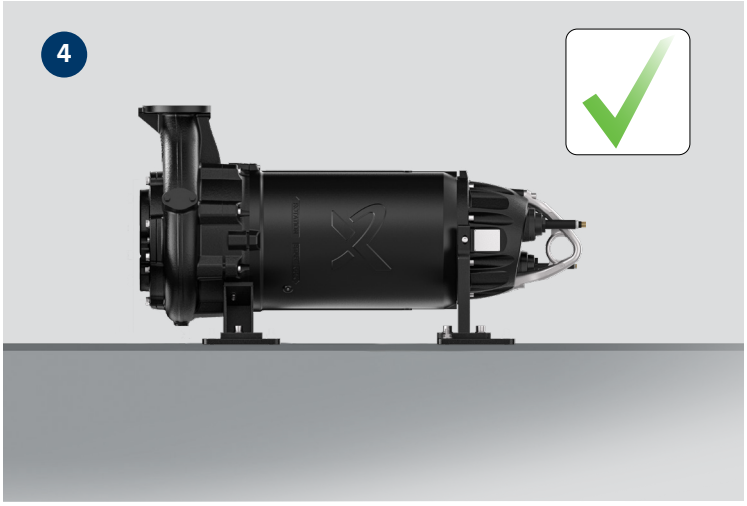

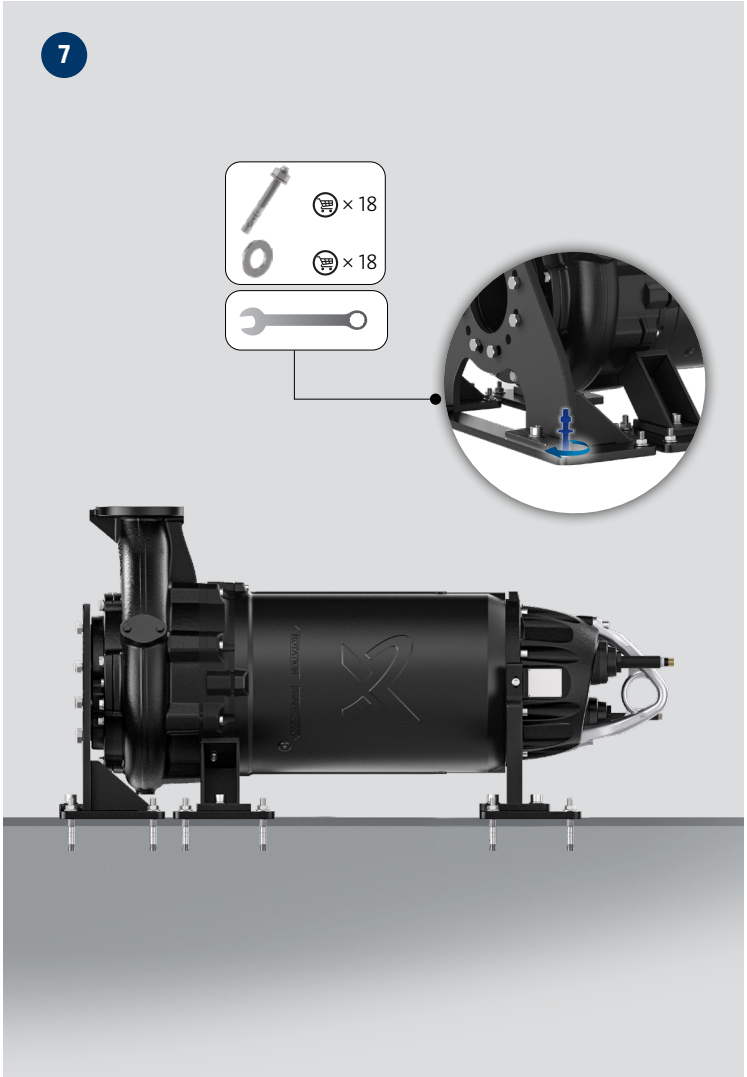

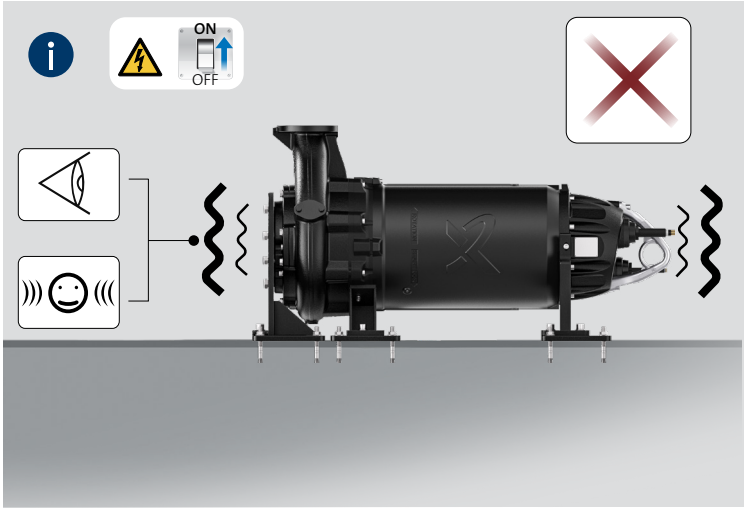

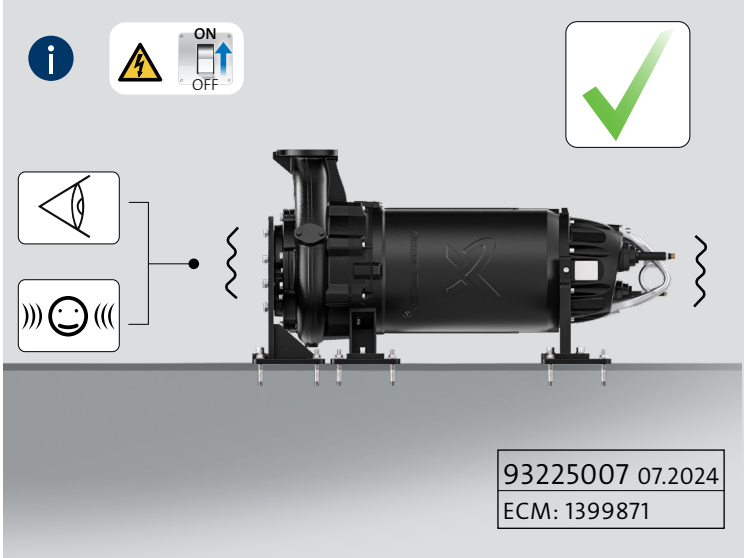

93225007 07.2024
ECM: 1399871