Паспорт, Руководство по монтажу и эксплуатации

PM START

GRUNDFOS

PM START

Русский (RU)

Паспорт, Руководство по монтажу и эксплуатации 4

Перевод оригинального документа на английском языке

Содержание

1. Общие сведения 4
1.1 Краткие характеристики опасности 4
1.2 Примечания 5

2. Общая информация об изделии 6
2.1 Целевое использование. 6
2.2 Перекачиваемые жидкости 6
2.3 Защита от сухого хода. 6
2.4 Панель управления PM START 6

3. Приемка изделия 7
3.1 Осмотр изделия 7

4. Установка изделия 7
4.1 Место монтажа. 7

5. Механический монтаж 7
5.1 Расположение в трубопроводной системе 7
5.2 Высота установки 8

6. Электрическое соединение 8
6.1 Схемы электрических соединений 9

7. Пуск изделия 10

8. Вывод изделия из эксплуатации 10
8.1 Защита от замерзания 10

9. Поиск и устранение неисправностей . . 11
9.1 Насос не запускается. 11
9.2 Насос не запускается, хотя подача воды есть 11
9.3 Очень частое включение-выключение . . 11
9.4 Насос не останавливается 12
9.5 Мигает зеленый световой индикатор . . . 12

10. Технические характеристики 12
10.1 Габариты 13

11. Утилизация изделия 14

12. Отзыв о качестве документа 14

1. Общие сведения

Приборы могут использоваться лицами со сниженными физическими, сенсорными или умственными способностями и лицами, не обладающими соответствующим опытом и знаниями. При этом необходимо, чтобы они находились под присмотром взрослого, либо взрослый рассказал, как безопасно пользоваться прибором, и какие опасности с ним связаны. Детям, находящимся без присмотра взрослого, запрещается проводить очистку и техобслуживание прибора.

Перед монтажом изделия необходимо ознакомиться с настоящим документом. Монтаж и эксплуатацию требуется осуществлять в соответствии с местным законодательством и принятыми нормами и правилами.

1.1 Краткие характеристики опасности

Символы и краткие характеристики опасности, представленные ниже, могут встречаться в руководствах по монтажу и эксплуатации, инструкциях по технике безопасности и сервисных инструкциях компании Grundfos.

ОПАСНО

Обозначает опасную ситуацию, которая в случае невозможности ее предотвращения приведет к смерти или получению серьезной травмы.

ОСТОРОЖНО

Обозначает опасную ситуацию, которая в случае невозможности ее предотвращения может привести к смерти или получению серьезной травмы.

ВНИМАНИЕ

Обозначает опасную ситуацию, которая в случае невозможности ее предотвращения может привести к получению травмы легкой или средней степени тяжести.

Краткие характеристики опасности оформлены следующим образом:

СИГНАЛЬНОЕ СЛОВО

Описание угрозы

Последствия игнорирования предупреждения

- Действия по предотвращению угрозы.

1.2 Примечания

Символы и примечания, представленные ниже, могут встречаться в руководствах по монтажу и эксплуатации, инструкциях по технике безопасности и сервисных инструкциях компании Grundfos.

Настоящие инструкции должны соблюдаться при работе с взрывозащищенными изделиями.

Синий или серый круг с белым графическим символом означает, что необходимо принять определенные меры.

Красный или серый круг с диагональной чертой (возможно, с черным графическим символом) указывает на то, что определенные действия предпринимать не следует или необходимо прекратить.

Несоблюдение данных инструкций может привести к неисправности или повреждению оборудования.

Советы и рекомендации по облегчению выполнения работ.

2. Общая информация об изделии

TM083957

PM START — это регулятор давления, предназначенный для автоматического управления основным/резервным режимом работы насосов Grundfos или других насосов, которые используются в бытовых системах водоснабжения. Регулятор можно установить в системах с или без наружного гидробака.

2.1 Целевое использование

Данное оборудование используется в системах водоснабжения и установках для сбора и утилизации дождевой воды в:

- частных домах на одну семью;
- многоквартирных домах;
- загородных домах и на дачах;
- в садоводстве;
- в сельском хозяйстве.

2.2 Перекачиваемые жидкости

Изделие предназначено для перекачивания чистых, маловязких, неагрессивных и невзрывоопасных жидкостей без твердых или длинноволокнистых включений, которые могут оказывать механическое или химическое воздействие на изделие.

2.3 Защита от сухого хода

Защита от сухого хода автоматически останавливает насос в случае сухого хода для предотвращения повреждения насоса.

Если в насосе отсутствует рабочая жидкость, зелёный индикатор регулятора давления начинает мигать.

2.4 Панель управления PM START

PM START имеет удобный интерфейс со светодиодными индикаторами и кнопкой сброса.

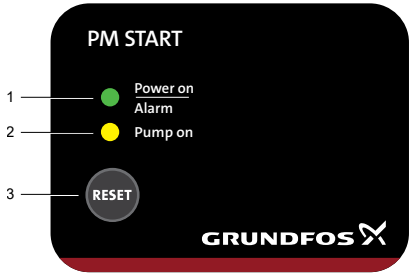

TM083904

Поз.	Описание	Функция
1	**Power on**	После включения электропитания постоянно горит зелёный световой индикатор.
	Alarm	При сбое в работе насоса мигает зелёный световой индикатор.
2	**Pump on**	Во время работы насоса горит желтый световой индикатор.
3	**RESET**	Данная кнопка служит для сброса индикации неисправности.

3. Приемка изделия

3.1 Осмотр изделия

После получения изделия выполните следующие шаги:

1. Проверьте комплектность изделия в соответствии с заказом.

   Если изделие не соответствует заказу, свяжитесь с поставщиком.

2. Убедитесь, что значения рабочего напряжения и частоты тока соответствуют номинальным данным, указанным на фирменной табличке изделия.

4. Установка изделия

4.1 Место монтажа

Устанавливайте изделие так, чтобы легко можно было выполнить его осмотр, техническое и сервисное обслуживание.

Изделие должно быть установлено в хорошо проветриваемом помещении для обеспечения охлаждения его компонентов.

Изделие может устанавливаться в помещениях или вне помещений, но оно должно быть защищено от прямых солнечных лучей, дождя и снега.

5. Механический монтаж

5.1 Расположение в трубопроводной системе

Установите регулятор давления на нагнетательной стороне насоса.

Регулятор давления можно установить напрямую в напорном патрубке главного трубопровода или между главным трубопроводом и первой точкой водоразбора.

Пример

Регулятор давления можно установить в системах с или без гидробака.

При установке регулятора давления соблюдайте следующие общие рекомендации:

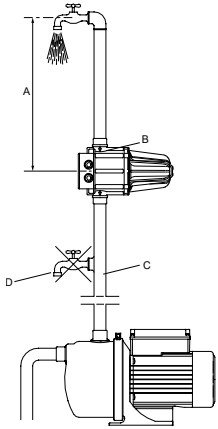

Поз.	Указания по монтажу
A	Соблюдайте рекомендуемую максимальную высоту установки между регулятором давления и самой высокой точкой водоразбора.
B	Установите регулятор давления так, чтобы панель управления находилась на видном и легкодоступном месте.
C	Не устанавливайте точки водоразбора между насосом и регулятором давления.
D	Не устанавливайте краны между насосом и регулятором давления.

Обратный клапан

При заборе воды из колодца, скважины или аналогичного источника на всасывающем патрубке насоса необходимо установить обратный клапан.

5.2 Высота установки

Регулятор давления может быть установлен напрямую в напорном патрубке насоса или между насосом и первой точкой водоразбора.

Направление потока показано стрелками на регуляторе давления.

Регулятор давления необходимо установить так, чтобы стрелки были направлены вверх.

	Модель A	Модель B
Давление включения	1,5 бар	2,2 бар
Количество этажей	5	7
Высота здания	15 м	22 м
Мин./ макс. давление в насосе	3/10 бар	3,5/10 бар

Соответствующая информация

9.2 Насос не запускается, хотя подача воды есть

9.5 Мигает зеленый световой индикатор

6. Электрическое соединение

ПРЕДУПРЕЖДЕНИЕ
Поражение электрическим током
Смерть или серьёзная травма

- Перед началом обслуживания изделия отключите электропитание. Убедитесь в отсутствии возможности случайного включения электропитания.

ПРЕДУПРЕЖДЕНИЕ
Поражение электрическим током
Смерть или серьёзная травма

- Подключите изделие к защитному заземлению и обеспечьте защиту от непрямого контакта в соответствии с местными нормами и правилами.
- Кабели электропитания без штекера должны быть подключены к устройству отключения питания стационарной проводки в соответствии с местными правилами электромонтажа.
- Установка должна быть укомплектована устройством защитного отключения (УЗО) с током утечки менее 30 мА.
- Регулятор давления должен быть подключен к внешнему сетевому выключателю с зазором между контактами не меньше 3 мм на всех полюсах.

Подключение электрооборудования должно выполняться только специалистом в соответствии с местными нормами и правилами.

Электропитание изделия может обеспечиваться от генератора или иных альтернативных источников питания при условии выполнения требований к электропитанию.

Для подключения изделий с разъемом электропитания используйте входящие в комплект кабель и штекер.
Порядок подключения изделий без кабеля и штекера:

1. Снимите панель управления с передней стороны изделия.

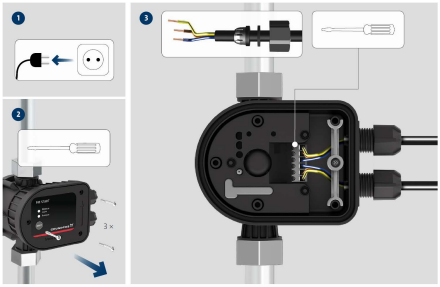

TM087723

2. Осуществляйте электрические соединения в соответствии со схемой электрических соединений.

3. Надежно закрепите панель управления с помощью всех четырех крепежных винтов для обеспечения соответствия классу защиты корпуса IP65.

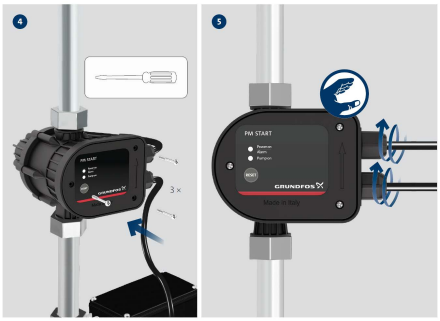

TM087724

6.1 Схемы электрических соединений

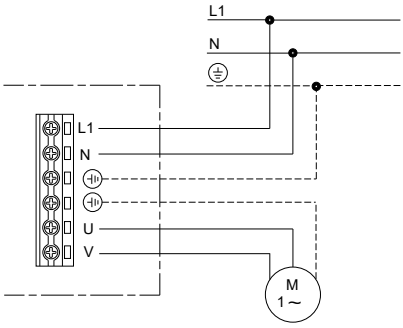

TM083771

Схема электрических соединений для насосов с однофазными электродвигателями

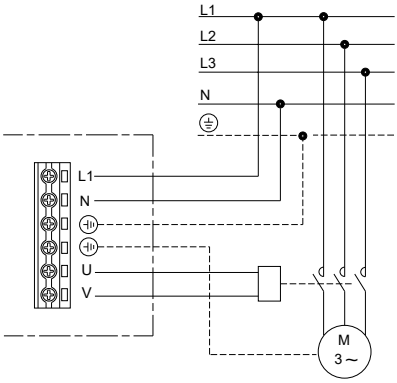

TM083773

Схема электрических соединений для насосов с трёхфазными электродвигателями

7. Пуск изделия

Регулятор давления автоматически запускает и останавливает насос в зависимости от режима работы насоса. Режим работы по умолчанию — пуск/останов в зависимости от расхода воды.

1. Убедитесь, что насос заполнен рабочей жидкостью.
2. Откройте кран.
3. Включите электропитание.

   Регулятор давления запускает насос и поддерживает его в работающем состоянии.

   Горят зеленый и желтый индикаторы.
4. Закройте кран.

   Регулятор давления через несколько секунд отключает насос, и желтый индикатор гаснет.

   Теперь система готова к работе.

!

Если кран открыт, а регулятор отключает насос, и при этом мигает зеленый индикатор, то, прежде чем перезапустить насос, проверьте наличие в нем рабочей жидкости.

Чтобы сбросить данные системы, нажмите и удерживайте кнопку **RESTART**, пока зеленый индикатор не перестанет мигать, а из крана не потечет вода.

Соответствующая информация

9.5 Мигает зеленый световой индикатор

8. Вывод изделия из эксплуатации

8.1 Защита от замерзания

Если в периоды простоя регулятор давления подвергается воздействию низких температур, то перед выводом его из эксплуатации необходимо слить воду из регулятора давления и трубопроводов.

1. Отключите подачу воды в систему.
2. Слейте воду из самой нижней точки изолированной системы. Воду из насосов и регулятора давления необходимо сливать по отдельности.

9. Поиск и устранение неисправностей

ОПАСНО
Поражение электрическим током
Смерть или серьёзная травма

- Перед началом работы с насосом или регулятором давления убедитесь, что электропитание выключено и не может быть включено случайно или по неосторожности.

9.1 Насос не запускается.

Причина	Способ устранения
Перегорели предохранители электрооборудования.	• Замените предохранители. Если новые предохранители снова перегорают, необходимо проверить электрооборудование .
Сработал автомат защитного отключения тока или напряжения.	• Включите автомат защиты.
Отсутствует электропитание.	• Свяжитесь с энергоснабжающей организацией.
Защита двигателя отключила питание насоса из-за перегрузки.	• Проверьте, не заблокирован ли электродвигатель или насос.
Насос поврежден.	• Отремонтировать или заменить насос.
Изделие не включается.	• Замените блок управления.

9.2 Насос не запускается, хотя подача воды есть

Горит световой индикатор.

Причина	Способ устранения
Слишком высокое давление в системе.	• Откройте кран, чтобы снизить давление.
Слишком большое расстояние по высоте между изделием и точкой водоразбора.	• Отрегулируйте установку.

Соответствующая информация

5.2 Высота установки

9.3 Очень частое включение-выключение

Причина	Способ устранения
Утечка в трубопроводе менее 1 л/мин.	• Проверьте и отремонтируйте трубопровод.

9.4 Насос не останавливается

Причина	Способ устранения
Кран открыт.	• Закройте кран.
Утечка в трубопроводе более 1 л/мин.	• Проверьте и отремонтируйте трубопровод.
Изделие установлено в горизонтальном положении.	• Установите изделие в вертикальном положении.

9.5 Мигает зеленый световой индикатор

Причина	Способ устранения
Недостаточный напор.	• Проверьте трубы.
Насос переключился в режим самовсасывания.	• Запустите насос повторно.
Насос не обеспечивает необходимое давление на выходе.	• Отрегулируйте установку. • Замените насос.
Насос или регулятор давления поврежден.	• Замените насос или регулятор давления.

Соответствующая информация

5.2 Высота установки

7. Пуск изделия

10. Технические характеристики

Напряжение питания	1 × 230 VAC, ± 10 %, 50/60 Hz
	1 × 115 VAC, ± 10 %, 50/60 Hz
Температура окружающей среды	0-50 °C (122 °F)
Температура перекачиваемой жидкости	0-60 °C (140 °F)
Макс. ток	10 A
Макс. мощность при 115 В перем. тока	1,1 кВт (1,5 л. с.)
Макс. мощность при 230 В перем. тока	1,5 кВт (2 л. с.)
Степень защиты	IP 65
Макс. рабочее давление	10 bar (145 psi)
Мин. расход	≈ 1 л/мин (0,26 гал/мин)
Перекачиваемые жидкости	Чистая вода
Тип соединения	G1/NPT

10.1 Габариты

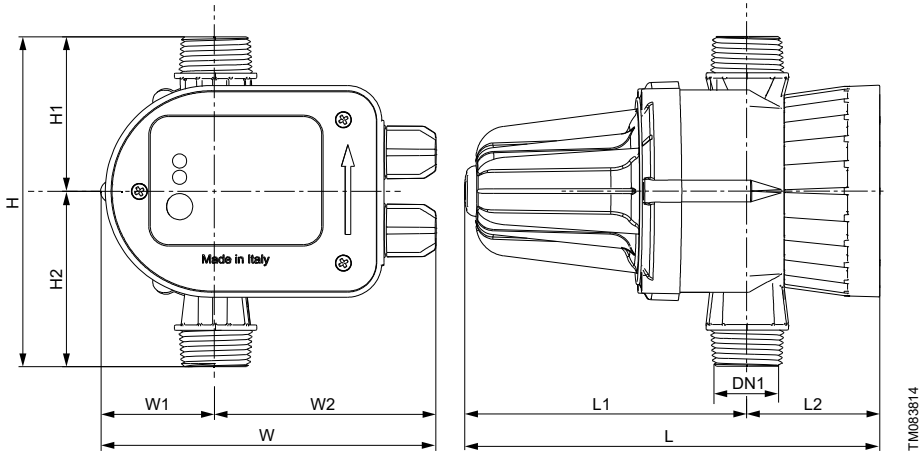

	Габариты [мм]									DN [дюймы]
Изделие	**L**	**L1**	**L2**	**W**	**W1**	**W2**	**H**	**H1**	**H2**	
PM START	192	131	61	162	53	109	150	70	80	1

11. Утилизация изделия

Данное оборудование, а также его узлы и компоненты должны утилизироваться в соответствии с экологическими нормами и правилами.

1. Воспользуйтесь услугами государственной или частной службы по сбору отходов.
2. Если это невозможно, обратитесь в ближайший офис компании Grundfos или сервисный центр Grundfos.

Изображение перечеркнутого мусорного бака на изделии означает, что его необходимо утилизировать отдельно от бытовых отходов. Когда изделие с таким обозначением достигнет конца своего срока службы, его необходимо доставить в пункт сбора и утилизировать в соответствии с требованиями местного законодательства в области экологии. Раздельный сбор и утилизация таких изделий позволят защитить окружающую среду и здоровье людей.

Информация об окончании срока службы представлена сайте *www.grundfos.com/product-recycling*.

12. Отзыв о качестве документа

Чтобы оставить отзыв об этом документе, отсканируйте QR-код с помощью вашего смарт-устройства.

Нажмите здесь, чтобы отправить свой отзыв

Argentina
Bombas GRUNDFOS de Argentina S.A.
Ruta Panamericana km. 37.500industin
1619 - Garín Pcia. de B.A.
Tel.: +54-3327 414 444
Fax: +54-3327 45 3190

Australia
GRUNDFOS Pumps Pty. Ltd.
P.O. Box 2040
Regency Park
South Australia 5942
Tel.: +61-8-8461-4611
Fax: +61-8-8340-0155

Austria
GRUNDFOS Pumpen Vertrieb
Ges.m.b.H.
Grundfosstraße 2
A-5082 Grödig/Salzburg
Tel.: +43-6246-883-0
Fax: +43-6246-883-30

Belgium
N.V. GRUNDFOS Bellux S.A.
Boomsesteenweg 81-83
B-2630 Aartselaar
Tel.: +32-3-870 7300
Fax: +32-3-870 7301

Bosnia and Herzegovina
GRUNDFOS Sarajevo
Zmaja od Bosne 7-7A
BiH-71000 Sarajevo
Tel.: +387 33 592 480
Fax: +387 33 590 465
www.ba.grundfos.com
E-mail: grundfos@bih.net.ba

Brazil
BOMBAS GRUNDFOS DO BRASIL
Av. Humberto de Alencar Castelo
Branco, 630
CEP 09850 - 300
São Bernardo do Campo - SP
Tel.: +55-11 4393 5533
Fax: +55-11 4343 5015

Bulgaria
Grundfos Bulgaria EOOD
Slatina District
Iztochna Tangenta street no. 100
BG - 1592 Sofia
Tel.: +359 2 49 22 200
Fax: +359 2 49 22 201
E-mail: bulgaria@grundfos.bg

Canada
GRUNDFOS Canada inc.
2941 Brighton Road
Oakville, Ontario
L6H 6C9
Tel.: +1-905 829 9533
Fax: +1-905 829 9512

China
GRUNDFOS Pumps (Shanghai) Co. Ltd.
10F The Hub, No. 33 Suhong Road
Minhang District
Shanghai 201106 PRC
Tel.: +86 21 612 252 22
Fax: +86 21 612 253 33

Colombia
GRUNDFOS Colombia S.A.S.
Km 1.5 vía Siberia-Cota Conj. Potrero
Chico,
Parque Empresarial Arcos de Cota Bod.
1A.
Cota, Cundinamarca
Tel.: +57(1)-2913444
Fax: +57(1)-8764586

Croatia
GRUNDFOS CROATIA d.o.o.
Buzinski prilaz 38, Buzin
HR-10010 Zagreb
Tel.: +385 1 6595 400
Fax: +385 1 6595 499
www.hr.grundfos.com

Czech Republic
GRUNDFOS Sales Czechia and Slovakia
s.r.o.
Čajkovského 21
779 00 Olomouc
Tel.: +420-585-716 111

Denmark
GRUNDFOS DK A/S
Martin Bachs Vej 3
DK-8850 Bjerringbro
Tel.: +45-87 50 50 50
Fax: +45-87 50 51 51
E-mail: info_GDK@grundfos.com
www.grundfos.com/DK

Estonia
GRUNDFOS Pumps Eesti OÜ
Peterburi tee 92G
11415 Tallinn
Tel.: + 372 606 1690
Fax: + 372 606 1691

Finland
OY GRUNDFOS Pumput AB
Trukkikuja 1
FI-01360 Vantaa
Tel.: +358-(0) 207 889 500

France
Pompes GRUNDFOS Distribution S.A.
Parc d'Activités de Chesnes
57, rue de Malacombe
F-38290 St. Quentin Fallavier (Lyon)
Tel.: +33-4 74 82 15 15
Fax: +33-4 74 94 10 51

Germany
GRUNDFOS GMBH
Schlüterstr. 33
40699 Erkrath
Tel.: +49-(0) 211 929 69-0
Fax: +49-(0) 211 929 69-3799
E-mail: infoservice@grundfos.de
Service in Deutschland:
kundendienst@grundfos.de

Greece
GRUNDFOS Hellas A.E.B.E.
20th km. Athinon-Markopoulou Av.
P.O. Box 71
GR-19002 Peania
Tel.: +0030-210-66 83 400
Fax: +0030-210-66 46 273

Hong Kong
GRUNDFOS Pumps (Hong Kong) Ltd.
Unit 1, Ground floor, Siu Wai industrial
Centre
29-33 Wing Hong Street & 68 King Lam
Street, Cheung Sha Wan
Kowloon
Tel.: +852-27861706 / 27861741
Fax: +852-27858664

Hungary
GRUNDFOS South East Europe Kft.
Tópark u. 8
H-2045 Törökbálint
Tel.: +36-23 511 110
Fax: +36-23 511 111

India
GRUNDFOS Pumps India Private
Limited
118 Old Mahabalipuram Road
Thoraipakkam
Chennai 600 097
Tel.: +91-44 2496 6800

Indonesia
PT GRUNDFOS Pompa
Graha intirub Lt. 2 & 3
Jln. Cililitan Besar No.454. Makasar,
Jakarta Timur
ID-Jakarta 13650
Tel.: +62 21-469-51900
Fax: +62 21-460 6910 / 460 6901

Ireland
GRUNDFOS (Ireland) Ltd.
Unit A, Merrywell Business Park
Ballymount Road Lower
Dublin 12
Tel.: +353-1-4089 800
Fax: +353-1-4089 830

Italy
GRUNDFOS Pompe Italia S.r.l.
Via Gran Sasso 4
I-20060 Truccazzano (Milano)
Tel.: +39-02-95838112
Fax: +39-02-95309290 / 95838461

Japan
GRUNDFOS Pumps K.K.
1-2-3, Shin-Miyakoda, Kita-ku
Hamamatsu
431-2103 Japan
Tel.: +81 53 428 4760
Fax: +81 53 428 5005

Kazakhstan
Grundfos Kazakhstan LLP
7' Kyz-Zhibek Str., Kok-Tobe micr.
KZ-050020 Almaty Kazakhstan
Tel.: +7 (727) 227-98-55/56

Korea
GRUNDFOS Pumps Korea Ltd.
6th Floor, Aju Building 679-5
Yeoksam-dong, Kangnam-ku, 135-916
Seoul, Korea
Tel.: +82-2-5317 600
Fax: +82-2-5633 725

Latvia
SIA GRUNDFOS Pumps Latvia
Deglava biznesa centrs
Augusta Deglava ielā 60
LV-1035, Rīga,
Tel.: + 371 714 9640, 7 149 641
Fax: + 371 914 9646

Lithuania
GRUNDFOS Pumps UAB
Smolensko g. 6
LT-03201 Vilnius
Tel.: + 370 52 395 430
Fax: + 370 52 395 431

Malaysia
GRUNDFOS Pumps Sdn. Bhd.
7 Jalan Peguam U1/25
Glenmarie industrial Park
40150 Shah Alam, Selangor
Tel.: +60-3-5569 2922
Fax: +60-3-5569 2866

Mexico
Bombas GRUNDFOS de México
S.A. de C.V.
Boulevard TLC No. 15
Parque industrial Stiva Aeropuerto
Apodaca, N.L. 66600
Tel.: +52-81-8144 4000
Fax: +52-81-8144 4010

Netherlands
GRUNDFOS Netherlands
Veluwezoom 35
1326 AE Almere
Postbus 22015
1302 CA ALMERE
Tel.: +31-88-478 6336
Fax: +31-88-478 6332
E-mail: info_gnl@grundfos.com

New Zealand
GRUNDFOS Pumps NZ Ltd.
17 Beatrice Tinsley Crescent
North Harbour Industrial Estate
Albany, Auckland
Tel.: +64-9-415 3240
Fax: +64-9-415 3250

Norway
GRUNDFOS Pumper A/S
Strømsveien 344
Postboks 235, Leirdal
N-1011 Oslo
Tel.: +47-22 90 47 00
Fax: +47-22 32 21 50

Poland
GRUNDFOS Pompy Sp. z o.o.
ul. Klonowa 23
Baranowo k. Poznania
PL-62-081 Przeźmierowo
Tel.: (+48-61) 650 13 00
Fax: (+48-61) 650 13 50

Portugal
Bombas GRUNDFOS Portugal, S.A.
Rua Calvet de Magalhães, 241
Apartado 1079
P-2770-153 Paço de Arcos
Tel.: +351-21-440 76 00
Fax: +351-21-440 76 90

Romania
GRUNDFOS Pompe România SRL
S-PARK BUSINESS CENTER, Clădirea A2, etaj 2
Str. Tipografilor, Nr. 11-15, Sector 1, Cod 013714
Bucuresti, Romania
Tel.: 004 021 2004 100
E-mail: romania@grundfos.ro

Serbia
Grundfos Srbija d.o.o.
Omladinskih brigada 90b
11070 Novi Beograd
Tel.: +381 11 2258 740
Fax: +381 11 2281 769
www.rs.grundfos.com

Singapore
GRUNDFOS (Singapore) Pte. Ltd.
25 Jalan Tukang
Singapore 619264
Tel.: +65-6681 9688
Faxax: +65-6681 9689

Slovakia
GRUNDFOS s.r.o.
Prievozská 4D 821 09 BRATISLAVA
Tel.: +421 2 5020 1426
sk.grundfos.com

Slovenia
GRUNDFOS LJUBLJANA, d.o.o.
Leskoškova 9e, 1122 Ljubljana
Tel.: +386 (0) 1 568 06 10
Fax: +386 (0)1 568 06 19
E-mail: tehnika-si@grundfos.com

South Africa
GRUNDFOS (PTY) LTD
16 Lascelles Drive, Meadowbrook Estate
1609 Germiston, Johannesburg
Tel.: (+27) 10 248 6000
Fax: (+27) 10 248 6002
E-mail: lgradidge@grundfos.com

Spain
Bombas GRUNDFOS España S.A.
Camino de la Fuentecilla, s/n
E-28110 Algete (Madrid)
Tel.: +34-91-848 8800
Fax: +34-91-628 0465

Sweden
GRUNDFOS AB
Box 333 (Lunnagårdsgatan 6)
431 24 Mölndal
Tel.: +46 31 332 23 000
Fax: +46 31 331 94 60

Switzerland
GRUNDFOS Pumpen AG
Bruggacherstrasse 10
CH-8117 Fällanden/ZH
Tel.: +41-44-806 8111
Fax: +41-44-806 8115

Taiwan
GRUNDFOS Pumps (Taiwan) Ltd.
7 Floor, 219 Min-Chuan Road
Taichung, Taiwan, R.O.C.
Tel.: +886-4-2305 0868
Fax: +886-4-2305 0878

Thailand
GRUNDFOS (Thailand) Ltd.
92 Chaloem Phrakiat Rama 9 Road
Dokmai, Pravej, Bangkok 10250
Tel.: +66-2-725 8999
Fax: +66-2-725 8998

Turkey
GRUNDFOS POMPA San. ve Tic. Ltd. Sti.
Gebze Organize Sanayi Bölgesi
Ihsan dede Caddesi
2. yol 200. Sokak No. 204
41490 Gebze/ Kocaeli
Tel.: +90 - 262-679 7979
Fax: +90 - 262-679 7905
E-mail: satis@grundfos.com

Ukraine
ТОВ "ГРУНДФОС УКРАЇНА"
Бізнес Центр Європа
Столичне шосе, 103
м. Київ, 03131, Україна
Tel.: (+38 044) 237 04 00
Fax: (+38 044) 237 04 01
E-mail: ukraine@grundfos.com

United Arab Emirates
GRUNDFOS Gulf Distribution
P.O. Box 16768
Jebel Ali Free Zone, Dubai
Tel.: +971 4 8815 166
Fax: +971 4 8815 136

United Kingdom
GRUNDFOS Pumps Ltd.
Grovebury Road
Leighton Buzzard/Beds. LU7 4TL
Tel.: +44-1525-850000
Fax: +44-1525-850011

U.S.A.
Global Headquarters for WU
856 Koomey Road
Brookshire, Texas 77423 USA
Phone: +1-630-236-5500

Uzbekistan
Grundfos Tashkent, Uzbekistan
The Representative Office of Grundfos Kazakhstan in Uzbekistan
38a, Oybek street, Tashkent
Tel.: (+998) 71 150 3290 / 71 150 3291
Fax: (+998) 71 150 3292

© Grundfos Holding A/S 01.2026

93093589

ECM: 1443924	02.2026

Grundfos Holding A/S
Poul Due Jensens Vej 7
DK-8850 Bjerringbro
Tel: +45 87 50 14 00
www.grundfos.com