APG Safety Instructions

Инструкции по технике безопасности и прочая важная информация

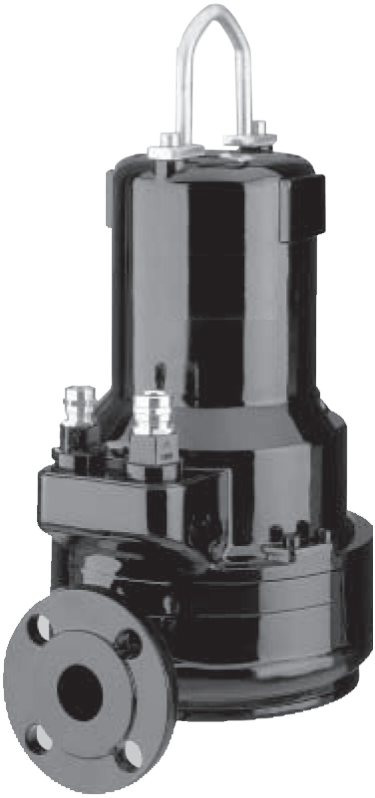

GRUNDFOS

APG Safety Instructions

Русский (RU)

Указания по технике безопасности 4

Декларация о соответствии 14

Декларация о соответствии 16

Декларация о рабочих характеристиках 17

Декларация о рабочих характеристиках 31

Русский (RU) Указания по технике безопасности

■ Перевод оригинального документа на английском языке

Настоящие инструкции по технике безопасности представляют собой краткий обзор мер безопасности, которые необходимо предпринять в ходе выполнения любых работ, связанных с данным изделием. Необходимо соблюдать настоящие инструкции по технике безопасности во время погрузки/разгрузки, монтажа, эксплуатации, технического обслуживания, сервисного обслуживания и ремонта данного изделия. Настоящие инструкции по технике безопасности являются дополнительным документом, а все инструкции по технике безопасности повторяются в соответствующих разделах руководства по монтажу и эксплуатации. Данный документ должен постоянно находиться на месте монтажа для последующего использования.

Общие сведения

Перед монтажом изделия необходимо ознакомиться с настоящим документом. Монтаж и эксплуатацию требуется осуществлять в соответствии с местным законодательством и принятыми нормами и правилами.

Краткие характеристики опасности

Символы и краткие характеристики опасности, представленные ниже, могут встречаться в руководствах по монтажу и эксплуатации, инструкциях по технике безопасности и сервисных инструкциях компании Grundfos.

ОПАСНО

Обозначает опасную ситуацию, которая в случае невозможности её предотвращения приведёт к смерти или получению серьёзной травмы.

ОСТОРОЖНО

Обозначает опасную ситуацию, которая в случае невозможности её предотвращения может привести к смерти или получению серьёзной травмы.

ВНИМАНИЕ

Обозначает опасную ситуацию, которая в случае невозможности её предотвращения может привести к получению травмы лёгкой или средней степени тяжести.

Положения по безопасности оформлены следующим образом:

СИГНАЛЬНОЕ СЛОВО

Описание угрозы

Последствия игнорирования предупреждения.

- Действия по предотвращению угрозы.

Примечания

Символы и примечания, представленные ниже, могут встречаться в руководствах по монтажу и эксплуатации, инструкциях по технике безопасности и сервисных инструкциях компании Grundfos.

Настоящие инструкции должны соблюдаться при работе со взрывозащищёнными изделиями.

Синий или серый круг с белым графическим символом означает, что необходимо принять соответствующие меры.

Красный или серый круг с диагональной чертой, возможно с чёрным графическим символом, указывает на то, что никаких мер предпринимать не нужно или их выполнение необходимо остановить.

Несоблюдение настоящих инструкций может вызвать неисправность или повреждение оборудования.

Советы и рекомендации по облегчению выполнения работ.

Перекачиваемые жидкости

Насосы APG производства Grundfos предназначены для перекачивания:

- сточных вод;
- воды с включениями, илом и т. п.;
- грунтовых вод;
- канализационных стоков ресторанов, гостиниц, кемпингов и других объектов.

Запрещается использовать данные насосы для перекачивания воспламеняющихся, горючих или коррозионно-активных жидкостей.

Фирменная табличка

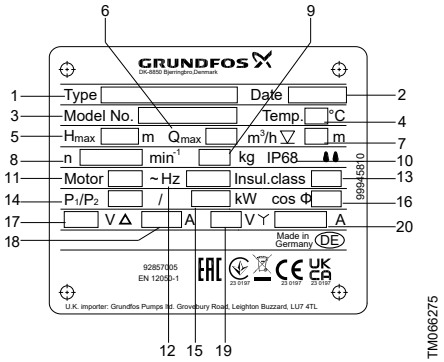

Поз.	Описание
1	Типовое обозначение
2	Номер продукта
3	Максимальный напор
4	Номинальная частота вращения
5	Количество фаз
6	Номинальная потребляемая мощность/ Номинальная выходная мощность
7	Номинальное напряжение, соединение типа "треугольник"
8	Номинальный ток, соединение типа "треугольник"
9	Номинальное напряжение, соединение типа "звезда"
10	Номинальный ток, соединение типа "звезда"
11	Коэффициент мощности cos φ, нагрузка 1/1
12	Класс изоляции
13	Степень защиты IEC
14	Максимальная глубина установки
15	Максимальный расход
16	Максимальная температура жидкости
17	Дата изготовления (год/неделя)

Транспортировка изделия

Насос можно транспортировать и хранить в вертикальном или горизонтальном положении. Необходимо исключить возможность скатывания или опрокидывания насоса. Проверьте соответствие типового обозначения заказу. В случае повреждения или отсутствия деталей немедленно сообщите об этом в транспортную компанию или производителю.

Погрузка-разгрузка насоса

Все грузоподъемное оборудование должно соответствовать назначению и должно быть проверено на наличие повреждений перед любой попыткой подъема насоса. Строго запрещается превышать допустимую грузоподъемность оборудования. Масса насоса указана на фирменной табличке.

ПРЕДУПРЕЖДЕНИЕ
Опасность раздавливания
Смерть или серьёзная травма

- Запрещено устанавливать друг на друга упаковки или паллеты с насосами при их подъёме или перемещении.
- При подъеме насоса используйте исключительно подъемную скобу на насосе или автопогрузчик с вилочным захватом, если насос находится на поддоне. Строго запрещается поднимать насос за силовой кабель, напорный шланг или трубопровод.

ВНИМАНИЕ
Острый элемент
Травма лёгкой или средней степени тяжести

- Во время вскрытия упаковки на руках должны быть защитные перчатки.

Рекомендуется сохранить защитные колпачки кабеля для последующего использования.

ПРЕДУПРЕЖДЕНИЕ
Опасность раздавливания
Смерть или серьёзная травма

- Во время подъёма насоса следите за тем, чтобы ваша рука не оказалась между подъёмной скобой и крюком.

ПРЕДУПРЕЖДЕНИЕ
Опасность раздавливания
Смерть или серьёзная травма

- Убедитесь в том, что подъёмная скоба надёжно закреплена.
- При подъеме насоса используйте исключительно подъемную скобу на насосе или автопогрузчик с вилочным захватом, если насос находится на поддоне.
- Перед поднятием насоса убедитесь, что подъемная скоба надежно закреплена.

Требования к монтажу

монтаж насосов в резервуарах должен выполняться специально подготовленным персоналом.

ОПАСНО
Поражение электрическим током
Смерть или серьёзная травма

- Должна быть предусмотрена возможность заблокировать выключатель электропитания в положении 0. Тип и требования соответствуют стандарту EN 60204-1.

ОПАСНО
Поражение электрическим током
Смерть или серьёзная травма

- Убедитесь в том, что над максимальным уровнем жидкости имеется как минимум 3 м свободного кабеля.

Все работы по техническому обслуживанию и сервисному обслуживанию следует выполнять после размещения насоса снаружи резервуара. В соответствии с требованиями техники безопасности все работы в резервуаре должны выполняться под руководством контролёра, который находится вне резервуара.

ПРЕДУПРЕЖДЕНИЕ
Опасность раздавливания
Смерть или серьёзная травма

- Перед поднятием насоса убедитесь, что подъемная скоба надежно закреплена.

Установка на автоматической трубной муфте

При стационарной установке насосы могут монтироваться на стационарной автоматической трубной муфте и эксплуатироваться при полном или частичном погружении в перекачиваемую жидкость.

При монтаже труб не следует прикладывать чрезмерное усилие. На насос не должны передаваться нагрузки от трубопровода. Для облегчения процедуры монтажа и предотвращения перехода усилий от трубопровода на фланцы рекомендуется использовать свободно сидящие фланцы.

Запрещается использовать для соединения труб гибкие элементы или сильфоны.

Свободный конец кабеля погружать нельзя, так как вода по кабелю может попасть в электродвигатель.

Свободная установка

Свободный конец кабеля погружать нельзя, так как вода по кабелю может попасть в электродвигатель.

Электрические подключения

Подключение электрооборудования насоса должно выполняться в соответствии с местными нормами и правилами.

Рабочее напряжение и частота указаны на паспортной табличке. Допуск колебания напряжения должен быть в пределах ±10 % от значения, указанного в фирменной табличке. Убедитесь, что характеристики электродвигателя соответствуют параметрам источника питания, используемого на месте монтажа.

ОПАСНО
Поражение электрическим током
Смерть или серьёзная травма

- Подключите насос к внешнему сетевому выключателю с зазором между разомкнутыми контактами согласно EN 60204-1.
- Должна быть предусмотрена возможность заблокировать выключатель электропитания в положении 0. Тип и требования соответствуют стандарту EN 60204-1.

При стационарной установке необходимо обеспечить защиту от тока утечки на землю.

Убедитесь, что над максимальным уровнем жидкости имеется как минимум 3 м свободного кабеля.

ОПАСНО
Поражение электрическим током
Смерть или серьёзная травма

- Если кабель электропитания поврежден, он должен быть заменен изготовителем, сервисным центром или квалифицированным персоналом соответствующего уровня подготовки.

автомат защиты электродвигателя должен быть настроен на номинальный ток насоса. Номинальный ток указан на фирменной табличке.

Напряжение и частота питания указаны на фирменной табличке. Убедитесь в том, что характеристики электродвигателя соответствуют параметрам источника питания, используемого на месте монтажа.

ОПАСНО
Поражение электрическим током
Смерть или серьёзная травма

- Перед первым пуском насоса необходимо проверить кабель на отсутствие внешних дефектов во избежание короткого замыкания.

Насосы должны подсоединяться к устройствам управления одного из двух типов:

- блоку управления с автоматом защиты электродвигателя, например блоку управления CU 100 компании Grundfos;
- шкафу управления Grundfos LC 231 или 241.

Не допускается работа насосов с преобразователем частоты.

Системы контроля уровня

Не допускайте «сухого» хода насоса. Установите дополнительное реле контроля уровня, чтобы гарантировать, что насос остановится в случае отказа реле уровня останова.

Датчик температуры в обмотке статора

Насосы не во взрывозащищенном исполнении имеют только один набор биметаллических датчиков.

Насосы во взрывозащищенном исполнении оснащены двумя наборами датчиков температуры. Датчики дополнительного набора размыкают цепь при температуре примерно на 10 °C выше температуры, при которой срабатывают стандартные датчики. Дополнительный набор датчиков обеспечивает дополнительную защиту от перегрева при работе в потенциально взрывоопасных средах.

Отдельный автомат защиты или блок управления электродвигателем не должен устанавливаться в потенциально взрывоопасных условиях.

Схема электрических соединений

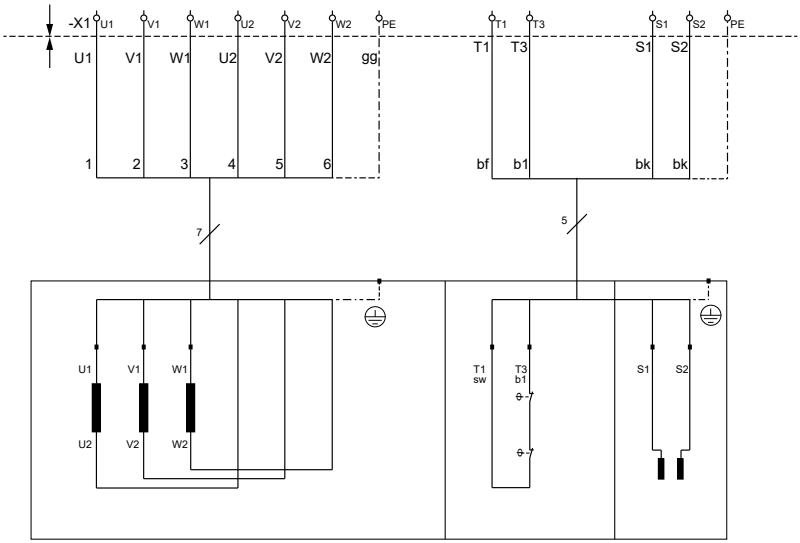

TM082770

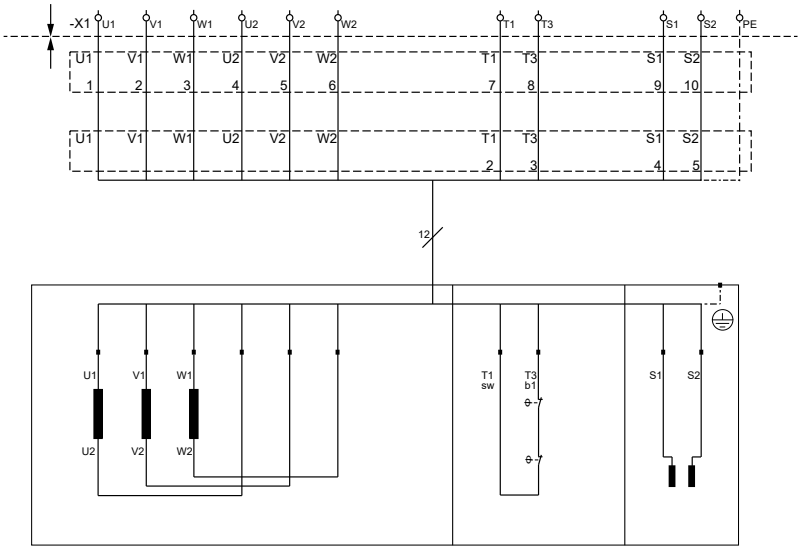

TM082771

Температурное реле

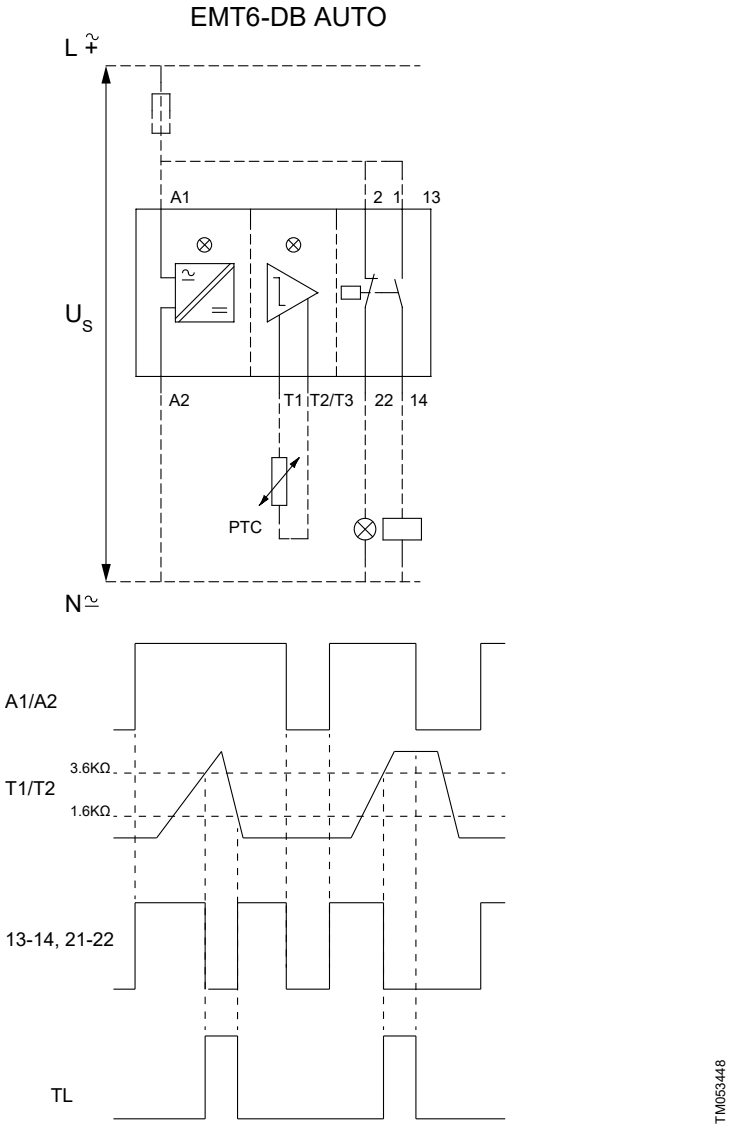

Схема электрических соединений, температурное реле

Поз.	Описание
TL	Светодиод срабатывания

Ввод в эксплуатацию

ВНИМАНИЕ
Горячая поверхность
Травма лёгкой или средней степени тяжести

- Неисправность поплавковых выключателей может привести к сухому ходу и перегреву насоса. Убедитесь в том, что поплавковые выключатели могут свободно перемещаться.

ВНИМАНИЕ
Раздавливание рук
Травма лёгкой или средней степени тяжести

- Если к насосу подключено напряжение питания, запрещается подносить руки или инструменты к отверстиям его всасывающего и напорного патрубков, пока насос не будет выключен путём снятия плавких предохранителей или отключения питания с помощью сетевого выключателя.
- Примите меры по предотвращению случайного включения электропитания.

ВНИМАНИЕ
Биологическая опасность
Травма лёгкой или средней степени тяжести

- При установке напорной трубы убедитесь в том, что соединение герметизировано надлежащим образом во избежание утечек.

ПРЕДУПРЕЖДЕНИЕ
Раздавливание рук
Смерть или серьёзная травма

- Во время подъёма насоса следите за тем, чтобы ваша рука не оказалась между подъёмной скобой и крюком.

ОПАСНО
Опасность раздавливания
Смерть или серьёзная травма

- Убедитесь, что подъемная скоба надежно закреплена.
- При подъеме насоса используйте исключительно подъемную скобу на насосе или автопогрузчик с вилочным захватом, если насос находится на поддоне.
- Строго запрещается поднимать насос за силовой кабель, напорный шланг или трубопровод.
- Перед поднятием насоса убедитесь, что подъемная скоба надежно закреплена.

ОПАСНО
Поражение электрическим током
Смерть или серьёзная травма

- Перед первым пуском насоса необходимо проверить силовой кабель на отсутствие внешних дефектов во избежание короткого замыкания.
- Если кабель электропитания поврежден, он должен быть заменен изготовителем, сервисным центром или квалифицированным персоналом соответствующего уровня подготовки.
- Убедитесь в правильности заземления изделия.
- Отключите источник питания и переведите сетевой выключатель в положение 0.
- Прежде чем приступить к работе с изделием, необходимо отключить все подсоединенные к нему источники внешнего питания.

ВНИМАНИЕ
Биологическая опасность
Травма лёгкой или средней степени тяжести

- После демонтажа тщательно промойте изделие чистой водой и прополощите детали изделия в воде.
- Следует использовать спецодежду и средства индивидуальной защиты.

ВНИМАНИЕ
Горячая поверхность
Травма лёгкой или средней степени тяжести

- Запрещено прикасаться к поверхности насоса во время работы.

Направление вращения

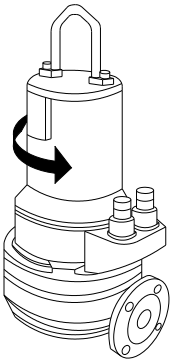

TM082433

Направление рывка

Проверка направления должна выполняться за пределами опасной зоны.

Хранение изделия

Защитные устройства на кабелях питания и управления не следует снимать вплоть до выполнения электрических подключений. Независимо от наличия или отсутствия изоляции свободный конец кабеля питания никогда не должен подвергаться воздействию сырости или воды. Несоблюдение этих требований может привести к повреждению электродвигателя.

ПРЕДУПРЕЖДЕНИЕ
Опасность раздавливания
Смерть или серьёзная травма

- Не поворачивайте рабочее колесо рукой. Всегда используйте соответствующие инструменты.

Сервис и техническое обслуживание

ПРЕДУПРЕЖДЕНИЕ
Поражение электрическим током
Смерть или серьёзная травма

- Перед началом работ с устройством отключите электропитание. Примите меры по предотвращению случайного включения электропитания.

ВНИМАНИЕ
Раздавливание рук
Травма лёгкой или средней степени тяжести

- Убедитесь, что все вращающиеся детали остановлены.

ВНИМАНИЕ
Система под давлением
Травма лёгкой или средней степени тяжести

- Необходимо учитывать, что при ослаблении контрольной резьбовой пробки масляной камеры давление в камере может увеличиться. Не выкручивайте резьбовые пробки до тех пор, пока давление не будет полностью сброшено.

ВНИМАНИЕ
Раздавливание ног
Травма лёгкой или средней степени тяжести

- Необходимо исключить возможность скатывания или опрокидывания насоса.

ВНИМАНИЕ
Горячая поверхность
Травма лёгкой или средней степени тяжести

- Прежде чем прикасаться к насосу, убедитесь, что он остыл.

Регламент технического обслуживания

Перед первым запуском или после длительного хранения необходимо:

- Проверить сопротивление изоляции.
- Проверить уровень заполнения в камере уплотнения.
- Проверить осевое торцевое уплотнение на предмет возможных повреждений.

Ежемесячно:

- Проверять входную мощность и напряжение.
- Проверять сопротивление и уплотнение контрольно-измерительных приборов.

Каждые полгода:

- Проверять кабель питания.
- Проверять держатель кабеля и проводку.
- Проверять принадлежности, такие как подвесное устройство и подъёмные устройства.

Через 1000 часов эксплуатации или через шесть месяцев, в зависимости от того, что наступит раньше:

- Проверить потребление тока и напряжение.
- Проверить позисторы, уплотнения реле и т. д.
- Осмотреть кабель электропитания.
- Осмотреть держатель и крепление кабеля.
- Проверить принадлежности, например подвесное устройство и подъёмные устройства.

Через 3000 часов эксплуатации необходимо:

- Выполнить визуальный осмотр насоса и кольца щелевого уплотнения.
- Проверить уровень и состояние масла. Заменить масло. Заменить уплотнение вала в случае попадания воды или утечки масла.
- Проверить наличие следов износа компонентов проточной части и кольца щелевого уплотнения. Замените при необходимости.

Через 8000 часов эксплуатации или через два года:

- Проверить сопротивление изоляции.
- Опорожнить камеру утечки. Не для всех моделей. Дополнительную информацию можно получить в компании Grundfos.
- Проверить все устройства защиты и управления.

Обнаружение и устранение неисправностей

ПРЕДУПРЕЖДЕНИЕ
Поражение электрическим током
Смерть или серьёзная травма

- Перед началом поиска неисправности необходимо отключить подачу питания. Примите меры по предотвращению случайного включения электропитания.

ВНИМАНИЕ
Раздавливание рук
Травма лёгкой или средней степени тяжести

- Убедитесь, что все вращающиеся детали остановлены.

Утилизация изделия

Данное изделие, а также его части должны утилизироваться в соответствии с экологическими нормами и правилами.

- Проверить покрытие и, при необходимости, подправить.

Через 15000 часов эксплуатации (пять лет) необходимо:

- Выполнить капитальный ремонт.

Если насос используется в среде с высоким содержанием абразивных или коррозионных включений, то интервалы между техническими обслуживаниями должны быть сокращены.

Моменты затяжки

	A2/A4, класс жёсткости 70	A2/A4, класс жёсткости 80
	DIN912 / DIN933	
M6	7 Н·м	11,8 Н·м
M8	17 Н·м	28,7 Н·м
M10	33 Н·м	58 Н·м
M12	57 Н·м	100 Н·м
M16	140 Н·м	245 Н·м
M20	273 Н·м	494 Н·м

Загрязненные насосы

Если насос использовался для перекачивания ядовитой или инфекционной жидкости, то данное изделие классифицируется как загрязненное.

1. Воспользуйтесь услугами государственной или частной службы уборки мусора.
2. Если это невозможно, обратитесь в ближайшее представительство или сервисный центр компании Grundfos.

	Изображение перечёркнутого мусорного ведра на изделии означает, что его необходимо утилизировать отдельно от бытовых отходов. Когда изделие с таким обозначением достигнет конца своего срока службы, необходимо доставить его в пункт сбора и утилизировать в соответствии с требованиями местного законодательства в области экологии. Раздельный сбор и переработка таких изделий помогут защитить окружающую среду и здоровье человека.

Сведения об истечении срока службы даны по ссылке *www.grundfos.com/product-recycling*

Декларация о соответствии

GB: EC/EU declaration of conformity

We, Grundfos, declare under our sole responsibility that the product APG, to which the declaration below relates, is in conformity with the Council Directives listed below on the approximation of the laws of the EC/EU member states.

BG: Декларация за съответствие на ЕС/ЕО

Ние, Grundfos, декларираме с пълната си отговорност, че продуктът APG, за който се отнася настоящата декларация, отговаря на следните директиви на Съвета за уеднаквяване на правните разпоредби на държавите-членки на ЕС/ЕО.

DE: EG-/EU-Konformitätserklärung

Wir, Grundfos, erklären in alleiniger Verantwortung, dass das Produkt APG, auf das sich diese Erklärung bezieht, mit den folgenden Richtlinien des Rates zur Angleichung der Rechtsvorschriften der EG-/EU-Mitgliedsstaaten übereinstimmt.

DK: EF/EU-overensstemmelseserklæring

Vi, Grundfos, erklærer under ansvar at produktet APG som erklæringen nedenfor omhandler, er i overensstemmelse med Rådets direktiver der er nævnt nedenfor, om indbyrdes tilnærmelse til EF/EU-medlemsstaternes lovgivning.

ES: Declaración de conformidad de la CE/UE

Grundfos declara, bajo su exclusiva responsabilidad, que el producto al que concierne la presente declaración, marcado con la denominación APG, es conforme con las Directivas del Consejo que figuran a continuación, basadas en la aproximación de las legislaciones correspondientes de los Estados miembros de la CE/UE.

FI: EY/EU-vaatimustenmukaisuusvakuutus

Grundfos vakuuttaa omalla vastuullaan, että tuote APG, jota tämä vakuutus koskee, on EY/EU:n jäsenvaltioiden lainsäädännön lähentämiseen tähtäävien Euroopan neuvoston direktiivien vaatimusten mukainen seuraavasti.

FR : Déclaration de conformité CE/UE

Nous, Grundfos, déclarons sous notre entière responsabilité que le produit APG auquel la déclaration ci-dessous fait référence, est conforme aux directives du Conseil répertoriées ci-dessous, concernant le rapprochement des législations des États membres de la CE et de l'UE.

GR: Δήλωση συμμόρφωσης ΕΚ/ΕΕ

Εμείς, η Grundfos, δηλώνουμε με αποκλειστικά δική μας ευθύνη ότι το προϊόν APG, στο οποίο αναφέρεται η παρακάτω δήλωση, συμμορφώνεται με τις παρακάτω Οδηγίες του Συμβουλίου περί προσέγγισης των νομοθεσιών των κρατών μελών της ΕΚ/ΕΕ.

HR: EC/EU deklaracija sukladnosti

Mi, Grundfos, izjavljujemo s punom odgovornošću da je proizvod APG na koja se izjava odnosi u nastavku, u skladu s direktivama Vijeća dolje navedenih o usklađivanju zakona država članica EZ-a/EU-a.

HU: EC/EU megfelelőségi nyilatkozat

Mi, a Grundfos vállalat, teljes felelősséggel kijelentjük, hogy a(z) APG termék, amelyre az alábbi nyilatkozat vonatkozik, megfelel az Európai Közösség/Európai Unió tagállamainak jogi irányelveit összehangoló tanács alábbi előírásainak.

IT: Dichiarazione di conformità CE/UE

Grundfos dichiara sotto la sua esclusiva responsabilità che il prodotto APG, al quale si riferisce questa dichiarazione, è conforme alle seguenti direttive del Consiglio riguardanti il riavvicinamento delle legislazioni degli Stati membri CE/UE.

NL: EG/EU-conformiteitsverklaring

Wij, Grundfos, verklaren geheel onder eigen verantwoordelijkheid dat product APG, waarop de onderstaande verklaring betrekking heeft, in overeenstemming is met de onderstaande Richtlijnen van de Raad inzake de onderlinge aanpassing van de wetgeving van de EG-/EU-lidstaten.

PL: Deklaracja zgodności WE/UE

Firma Grundfos oświadcza z pełną odpowiedzialnością, że jej produkt APG, którego dotyczy niniejsza deklaracja, jest zgodny z następującymi dyrektywami Rady w sprawie zbliżenia przepisów prawnych państw członkowskich WE/UE.

PT: Declaração de conformidade CE/UE

A Grundfos declara sob sua única responsabilidade que o produto APG, ao qual diz respeito a declaração abaixo, está em conformidade com as Diretivas do Conselho sobre a aproximação das legislações dos Estados Membros da CE/UE.

RO: Declarație de conformitate CE/UE

Subscrisa, Grundfos, declară pe propria răspundere că produsul APG, la care se referă declarația de mai jos, este în conformitate cu Directivele Consiliului enumerate mai jos privind aproprierea legislațiilor statelor membre CE/UE.

SR: EZ/EU deklaracija o usklađenosti

Mi, Grundfos, izjavljujemo na našu isključivu odgovornost da je proizvod APG, na koji se dole navedena deklaracija odnosi, u skladu sa dole navedenim Direktivama Saveta o usklađivanju zakona zemalja članica EZ/EU.

RU: Декларация о соответствии нормам ЕЭС/ЕС

Мы, компания Grundfos, со всей ответственностью заявляем, что изделие APG, к которому относится нижеприведённая декларация, соответствует нижеприведённым Директивам Совета Евросоюза о тождественности законов стран-членов ЕЭС/ЕС.

SE: EG/EU-försäkran om överensstämmelse

Vi, Grundfos, försäkrar under ansvar att produkten APG, som omfattas av nedanstående försäkran, är i överensstämmelse med de rådsdirektiv om inbördes närmande till EG/EU-medlemsstaternas lagstiftning som listas nedan.

CN:欧共体/欧盟符合性声明

我们，格兰富，在我们的全权责任下声明，产品 APG，即本声明所指之产品，符合欧共体/欧盟使其成员国法律趋于一致的以下理事会指令。

NO: Samsvarsærklæring for EF/EU

Vi, Grundfos, erklærer under vårt eneansvar at produktet APG, som denne erklæringen gjelder, er i samsvar med Det europeiske råds direktiver om tilnærming av forordninger i EF-/EU-landene.

- Machinery Directive (2006/42/EC).
  Standards used:
  EN 809:1998 + A1:2009.
- RoHS Directives (2011/65/EU and 2015/863/EU)
  Standard used:
  EN IEC 63000:2018.

This EC/EU declaration of conformity is only valid when published as part of the APG safety instructions (publication number 92857005).

Székesfehérvár, 12/01/2023

Zoltán Lajtos
MUNI Solutions Value Stream Director
Grundfos Holding A/S
Poul Due Jensens Vej 7
8850 Bjerringbro, Denmark
www.grundfos.com
Person authorised to compile technical file and empowered to sign the EC/EU declaration of conformity.

Декларация о соответствии

UK declaration of conformity

We, Grundfos, declare under our sole responsibility that the products to which the declaration below relates, are in conformity with UK regulations, standards and specifications to which conformity is declared, as listed below:

Valid for products:

APG50

- Supply of Machinery (Safety) Regulations 2008

  Standards used: EN 809:1998 + A1:2009
- The Restriction of the Use of Certain Hazardous Substances in Electrical and Electronic Equipment Regulations 2019

  Standards used: EN IEC 63000:2018

This UK declaration of conformity is only valid when published as part of the Grundfos “Safety instructions APG50” document (publication number 92857005).

UK Importer: Grundfos Pumps ltd. Grovebury Road, Leighton Buzzard, LU7 4TL.

Székesfehérvár, 03/March/2023

Zoltán Lajtos
MUNI Solutions Value Stream Director
Grundfos Holding A/S
Poul Due Jensens Vej 7
8850 Bjerringbro, Denmark
www.grundfos.com
Manufacturer and person empowered to sign the UK declaration of conformity.
10000517435

GB: Declaration of performance

EU declaration of performance in accordance with Annex III of Regulation (EU) No 305/2011Â (Construction Product Regulation)

1. Unique identification code of the product type:
   - EN 12050-1
2. Type, batch or serial number or any other element allowing identification of the construction product as required pursuant to Article 11(4):
   - APG50 pumps marked with EN 12050-1 on the nameplate.
3. Intended use or uses of the construction product, in accordance with the applicable harmonised technical specification, as foreseen by the manufacturer:
   - Pumps for pumping of wastewater containing faecal matter marked with EN 12050-1 on the nameplate.
4. Name, registered trade name or registered trade mark and contact address of the manufacturer as required pursuant to Article 11(5):
   - Grundfos Holding A/S

     Poul Due Jensens Vej 7

     8850 Bjerringbro

     Denmark.
5. NOT RELEVANT.
6. System or systems of assessment and verification of constancy of performance of the construction product as set out in Annex V:
   - System 3.
7. In case of the declaration of performance concerning a construction product covered by a harmonised standard:
   - TÜV Rheinland LGA Products GmbH, identification number: 0197.

     Performed test according to EN 12050-1 under system 3.

     (description of the third-party tasks as set out in Annex V)
   - Test report No. DE232J3D

     Type-tested.
8. NOT RELEVANT.
9. Declared performance:

   The products covered by this declaration of performance are in compliance with the essential characteristics and the performance requirements as described in the following:
   - Standard used: EN 12050-1:2015-05, EN 12050-1:2001

10. The performance of the product identified in points 1 and 2 is in conformity with the declared performance in point 9.

BG: Декларация за изпълнение

Декларация на ЕО за изпълнение съгласно Анекс III на регламент (ЕО) № 305/2011Â (Регламент за строителните продукти)

1. Уникален идентификационен код на типа продукт:
   - EN 12050-1
2. Типов, партиден или сериен номер на всеки друг елемент, позволяващ идентификация на строителния продукт, изисквана съгласно Член 11(4):
   - Помпи APG50 с обозначение EN 12050-1 на табелката с данни.
3. Употреба или употреби по предназначение на строителния продукт, в съответствие с приложимата хармонизирана техническа спецификация, както е предвидено от производителя:
   - Помпи за изпомпване на отпадни води, съдържащи фекални вещества, означени с EN 12050-1 на табелата с данни.
4. Име, запазено търговско име или запазена търговска марка и адрес за контакт на производителя, както се изисква съгласно Член 11(5):
   - Grundfos Holding A/S

     Poul Due Jensens Vej 7

     8850 Bjerringbro

     Дания.
5. НЕ СЕ ОТНАСЯ ЗА СЛУЧАЯ.
6. Система или системи за оценка и проверка на устойчивостта на изпълнението на строителния продукт, както е изложено в Анекс V:
   - Система 3.
7. В случай на декларация за изпълнение, отнасяща се за строителен продукт, който попада в обсега на хармонизиран стандарт:
   - TÜV Rheinland LGA Products GmbH, идентификационен номер: 0197.

     Изпълнен тест в съответствие с EN 12050-1 съгласно система 3.

     (описание на задачи на трети лица, както е изложено в Анекс V)
   - Отчет от изпитания № DE232J3D

     Тестван за тип.
8. НЕ СЕ ОТНАСЯ ЗА СЛУЧАЯ.
9. Декларирано изпълнение:

   Продуктите, предмет на тази декларация за изпълнение, са в съответствие с основните характеристики и изисквания за изпълнение, описани по-долу:
   - Приложен стандарт: EN 12050-1:2015-05, EN 12050-1:2001

10. Изпълнението на продукта, посочен в точки 1 и 2, е в съответствие с декларираното изпълнение в точка 9.

CZ: Prohlášení o vlastnostech

Prohlášení o vlastnostech EU v souladu s Dodatkem III předpisu (EU) č. 305/2011Â (Předpis pro stavební výrobky)

1. Jedinečný identifikační kód typu výrobku:
   - EN 12050-1
2. Typ, dávka nebo výrobní číslo nebo jakýkoliv prvek umožňující identifikaci stavebního výrobku podle požadavku Článku 11(4):
   - Čerpadla APG50 s označením EN 12050-1 na typovém štítku.
3. Zamýšlená použití stavebního výrobku v souladu s příslušnou harmonizovanou technickou specifikací výrobce:
   - Čerpací stanice odpadních vod s fekáliemi s označením EN 12050-1 na typovém štítku.
4. Název, registrovaný obchodní název nebo registrovaná ochranná známka a kontaktní adresa výrobce podle požadavku Článku 11(5):
   - Grundfos Holding A/S

     Poul Due Jensens Vej 7

     8850 Bjerringbro

     Dánsko.
5. NESOUVISÍ.
6. Systém nebo systémy posuzování a ověřování stálosti vlastností stavebního výrobku podle ustanovení Dodatku V:
   - Systém 3.
7. V případě prohlášení o vlastnostech stavebního výrobku zahrnutého v harmonizované normě:
   - TÜV Rheinland LGA Products GmbH, identifikační číslo: 0197.

     Proveden test podle EN 12050-1 v systému 3.

     (popis úkolů třetí strany podle ustanovení Dodatku V)
   - Zkušební zpráva č. DE232J3D

     Typ testován.
8. NESOUVISÍ.
9. Prohlašované vlastnosti:

   Výrobky uvedené v tomto Prohlášení o vlastnostech jsou v souladu se základními charakteristikami a požadavky na vlastnosti, jak je popsáno níže:
   - Použitá norma: EN 12050-1:2015-05, EN 12050-1:2001

10. Vlastnosti výrobku uvedeného v bodech 1 a 2 v souladu s prohlašovanými vlastnostmi v bodě 9.

DE: Leistungserklärung

EU-Leistungserklärung gemäß Anhang III der Verordnung (EU) Nr. 305/2011Â (Bauprodukte-Verordnung)

1. Einmalige Kennnummer des Produkttyps:
   - EN 12050-1
2. Typ, Charge, Seriennummer oder jedes andere Element, das eine Identifizierung des Bauprodukts erlaubt, wie in Artikel 11 (4) vorgeschrieben.
   - Pumpen APG50, die auf dem Leistungsschild mit EN 12050-1 gekennzeichnet sind.
3. Verwendungszweck oder Verwendungszwecke des Bauprodukts, gemäß den geltenden harmonisierten technischen Spezifikationen, wie vom Hersteller vorgesehen:
   - Pumpen für die Förderung von fäkalienhaltigem Abwasser, auf dem Typenschild mit EN 12050-1 gekennzeichnet.
4. Name, eingetragener Markenname oder eingetragenes Warenzeichen und Kontaktanschrift des Herstellers, wie in Artikel 11(5) vorgeschrieben.
   - Grundfos Holding A/S

     Poul Due Jensens Vej 7

     8850 Bjerringbro

     Dänemark
5. NICHT RELEVANT.
6. System oder Systeme zur Bewertung und Überprüfung der Leistungsbeständigkeit des Bauprodukts gemäß Anhang V:
   - System 3.
7. Bei der Leistungserklärung bezüglich eines von einer harmonisierten Norm erfassten Bauprodukts:
   - TÜV Rheinland LGA Products GmbH, Kennnummer: 0197.

     Vorgenommene Prüfung gemäß EN 12050-1 unter Anwendung von System 3.

     (Beschreibung der Aufgaben von unabhängigen Dritten gemäß Anhang V)
   - Prüfbericht Nr. DE232J3D.

     Typgeprüft.
8. NICHT RELEVANT.
9. Erklärte Leistung:

   Die von dieser Leistungserklärung erfassten Produkte entsprechen den grundlegenden Charakteristika und Leistungsanforderungen, wie im Folgenden beschrieben:
   - Angewandte Norm: EN 12050-1:2015-05, EN 12050-1:2001

10. Die Leistung des in Punkt 1 und 2 genannten Produkts entspricht der in Punkt 9 erklärten Leistung.

DK: Ydeevnedeklaration

EU-ydeevnedeklaration i henhold til bilag III af forordning (EU) nr. 305/2011Â (Byggevareforordningen)

1. Varetypens unikke identifikationskode:
   - EN 12050-1
2. Type-, parti- eller serienummer eller en anden form for angivelse ved hjælp af hvilken byggevaren kan identificeres som krævet i henhold til artikel 11, stk. 4:
   - APG50-pumper der er mærket med EN 12050-1 på typeskiltet.
3. Byggevarens tilsigtede anvendelse eller anvendelser i overensstemmelse med den gældende harmoniserede tekniske specifikation som påtænkt af fabrikanten:
   - Pumper til pumpning af spildevand med fækalier der er mærket med EN 12050-1 på typeskiltet.
4. Fabrikantens navn, registrerede firmabetegnelse eller registrerede varemærke og kontaktadresse som krævet i henhold til artikel 11, stk. 5:
   - Grundfos Holding A/S

     Poul Due Jensens Vej 7

     8850 Bjerringbro

     Danmark.
5. IKKE RELEVANT.
6. Systemet eller systemerne til vurdering og kontrol af at byggevarens ydeevne er konstant, jf. bilag V:
   - System 3.
7. Hvis ydeevnedeklarationen vedrører en byggevare der er omfattet af en harmoniseret standard:
   - TÜV Rheinland LGA Products GmbH, identifikationsnummer: 0197.

     Udført test i henhold til EN 12050-1 efter system 3

     (beskrivelse af tredjepartsopgaverne, jf. bilag V).
   - Testrapport nr. DE232J3D

     Typetestet.
8. IKKE RELEVANT.
9. Deklareret ydeevne:

   De produkter der er omfattet af denne ydeevnedeklaration, er i overensstemmelse med de væsentlige egenskaber og ydelseskrav der er beskrevet i følgende:
   - Anvendt standard: EN 12050-1:2015-05, EN 12050-1:2001

10. Ydeevnen for den byggevare der er anført i punkt 1 og 2, er i overensstemmelse med den deklarerede ydeevne i punkt 9.

EE: Toimivusdeklaratsioon

EU toimivusdeklaratsioon on kooskõlas EU normatiivi nr. 305/2011 Lisa IIIÂ (Ehitustoote normid)

1. Toote tüübi ainulaadne identifiseerimis kood:
   - EN 12050-1
2. Tüübi-, partii- või tootenumber või mõni teine element mis võimaldab kindlaks teha, et ehitustoode vastab artikli 11(4):
   - APG50 pumbad, mille andmeplaadil on tähis EN 12050-1.
3. Ehitustooted on ettenähtud kasutamiseks vastavalt tootja poolt etteantud kasutusaladel järgides tehnilisi ettekirjutusi.
   - Andmeplaadil märgitud EN 12050-1 pumbad on mõeldud fekaale sisaldava heitvee pumpamiseks.
4. Nimetus, registreeritud kaubamärk või registreeritud kaubamärk ja kontaktaadress tootjafirmast peavad olema vastavuses Artikkel 11(5):
   - Grundfos Holding A/S

     Poul Due Jensens Vej 7

     8850 Bjerringbro

     Taani.
5. POLE OLULINE.
6. Süsteemi või süsteemi hindamine ja kinnitamine püsiva jõudlusega ehitustooteks nagu on kirjas Lisa V:
   - Süsteem 3.
7. Toimivusdeklaratsioon järgib ehitustoodete standarditest:
   - TÜV Rheinland LGA Products GmbH, indentifitseerimis number: 0197.

     Testitud vastavalt EN 12050-1 järgi süsteem 3.

     (kolmandate osapoolte ülesanded nagu on kirjas Lisa V)
   - Uuring Nr. DE232J3D

     Tüüptestitud.
8. POLE OLULINE.
9. Avaldatud jõudlus:

   Toode, mille kohta antud toimivusdeklaratsioon kehtib, on vastavuses põhiomadustega ja jõudlus vajadustega nagu järgnevalt kirjutatud:
   - Kasutatud standard: EN 12050-1:2015-05, EN 12050-1:2001

10. Toote tuvastatud jõudlus punktides 1 ja 2 on vastavuses toimivusdeklaratsiooni punkti 9.

ES: Declaración de prestaciones

Declaración EU de prestaciones conforme al Anexo III del Reglamento (EU) n.º 305/2011Â (Reglamento de productos de construcción)

1. Código de identificación único del tipo de producto:
   - EN 12050-1
2. Tipo, lote o número de serie, o cualquier otro elemento que facilite la identificación del producto de construcción de acuerdo con los requisitos establecidos en el Artículo 11(4):
   - Bombas APG 50 en cuya placa de características figure la norma EN 12050-1.
3. Uso o usos previstos del producto de construcción, conforme a la especificación técnica armonizada correspondiente, según lo previsto por el fabricante:
   - Bombas para el bombeo de aguas residuales que contengan materia fecal en cuya placa de características figure la norma EN 12050-1.
4. Nombre, nombre comercial registrado o marca comercial registrada y domicilio de contacto del fabricante de acuerdo con los requisitos establecidos en el Artículo 11(5):
   - Grundfos Holding A/S

     Poul Due Jensens Vej 7

     8850 Bjerringbro

     Dinamarca.
5. NO CORRESPONDE.
6. Sistema o sistemas de evaluación y verificación de la continuidad de las prestaciones del producto de construcción, de acuerdo con lo establecido en el Anexo V.
   - Sistema 3.
7. Si la declaración de prestaciones concierne a un producto de construcción cubierto por una norma armonizada:
   - TÜV Rheinland LGA Products GmbH, número de identificación: 0197.

     Ensayo ejecutado según las normas EN 12050-1, sistema 3.

     (Descripción de las tareas de las que deben responsabilizarse otras partes de acuerdo con lo establecido en el Anexo V).
   - Informe de ensayo n.º DE232J3D

     Tipo sometido a ensayo.
8. NO CORRESPONDE.
9. Prestaciones declaradas:

   Los productos que cubre esta declaración de prestaciones satisfacen las características fundamentales y requisitos en materia de prestaciones descritos en:
   - Norma aplicada: EN 12050-1:2015-05, EN 12050-1:2001

10. Las prestaciones del producto indicado en los puntos 1 y 2 cumplen lo declarado en el punto 9.

FI: Suoritustasoilmoitus

EU-suoritustasoilmoitus laadittu asetuksen 305/2011/EU liitteen III mukaisestiÂ (Rakennustuoteasetus)

1. Tuotetyypin yksilöllinen tunniste:
   - EN 12050-1
2. Tyyppi-, erä- tai sarjanumero tai muu merkintä, jonka ansiosta rakennustuotteet voidaan tunnistaa, kuten 11 artiklan 4 kohdassa edellytetään:
   - APG50-pumput, joiden tyyppikilvessä on merkintä EN 12050-1
3. Valmistajan ennakoima, sovellettavan yhdenmukaistetun teknisen eritelmän mukainen rakennustuotteen aiottu käyttötarkoitus tai -tarkoitukset:
   - Pumput ulosteperäistä materiaalia sisältävien jätevesien pumppaukseen. Arvokilvessä on merkintä EN 12050-1.
4. Valmistajan nimi, rekisteröity kauppanimi tai tavaramerkki sekä osoite, josta valmistajaan saa yhteyden, kuten 11 artiklan 5 kohdassa edellytetään:
   - Grundfos Holding A/S

     Poul Due Jensens Vej 7

     8850 Bjerringbro

     Tanska.
5. EI TARVITA.
6. Rakennustuotteen suoritustason pysyvyyden arviointi- ja varmennusjärjestelmä(t) liitteen V mukaisesti:
   - Järjestelmä 3.
7. Kun kyse on yhdenmukaistetun standardin piiriin kuuluvan rakennustuotteen suoritustasoilmoituksesta:
   - TÜV Rheinland LGA Products GmbH, tunnistenumero: 0197.

     Testaus suoritettu standardien EN 12050-1 ja järjestelmän 3 mukaisesti.

     (Liitteessä V esitettyjä kolmannen osapuolen tehtävien kuvauksia noudattaen.)
   - Testiraportin nro DE232J3D

     Tyyppitestattu.
8. EI TARVITA.
9. Ilmoitetut suoritustasot:

   Tähän suoritustasoilmoitukseen kuuluvien tuotteiden perusominaisuudet ja suoritustasovaatimukset:
   - Sovellettu standardi: EN 12050-1:2015-05, EN 12050-1:2001

10. Kohdissa 1 ja 2 yksilöidyn tuotteen suoritustasot ovat kohdassa 9 ilmoitettujen suoritustasojen mukaiset.

FR: Déclaration des performances

Déclaration des performances UE conformément à l'Annexe III du Règlement (UE) n° 305/2011Â (Règlement Produits de Construction)

1. Code d'identification unique du type de produit :
   - EN 12050-1
2. Numéro de type, de lot ou de série ou tout autre élément permettant l'identification du produit de construction comme l'exige l'Article 11(4) :
   - Pompes APG50 marquées EN 12050-1 sur la plaque signalétique.
3. Usage(s) prévu(s) du produit de construction conformément à la spécification technique harmonisée applicable comme indiqué par le fabricant :
   - Pompe pour la collecte des effluents contenant des matières fécales marquées EN 12050-1 sur la plaque signalétique.
4. Nom, nom de commerce déposé ou marque commerciale déposée et adresse du fabricant comme l'exige l'Article 11(5) :
   - Grundfos Holding A/S

     Poul Due Jensens Vej 7

     8850 Bjerringbro

     Danemark.
5. NON APPLICABLE.
6. Système ou systèmes d'attestation et de vérification de la constance des performances du produit de construction comme stipulé dans l'Annexe V :
   - Système 3.
7. En cas de déclaration des performances d'un produit de construction couvert par une norme harmonisée :
   - TÜV Rheinland LGA Products GmbH, numéro d'identification : 0197.

     Test effectué conformément aux normes EN 12050-1 selon le système 3.

     (description des tâches de tierce partie comme stipulé dans l'Annexe V)
   - Rapport d'essai n° DE232J3D

     Contrôlé.
8. NON APPLICABLE.
9. Performances déclarées :

   Les produits couverts par cette déclaration des performances sont conformes aux caractéristiques essentielles et aux exigences de performances décrites par la suite :
   - Norme utilisée : EN 12050-1:2015-05, EN 12050-1:2001

10. Les performances du produit identifié aux points 1 et 2 sont conformes aux performances déclarées au point 9.

GR: Δήλωση απόδοσης

Δήλωση απόδοσης ΕΕ σύμφωνα με το Παράρτημα III του Κανονισμού (ΕΕ) Αρ. 305/2011Α (Κανονισμός για Προϊόντα του Τομέα Δομικών Κατασκευών)

1. Μοναδικός κωδικός ταυτοποίησης του τύπου του προϊόντος:
   - EN 12050-1
2. Αριθμός τύπου, παρτίδας ή σειράς ή οποιοδήποτε άλλο στοιχείο επιτρέπει την ταυτοποίηση του προϊόντος του τομέα των δομικών κατασκευών όπως απαιτείται δυνάμει του Άρθρου 11(4):
   - Αντλίες APG50 με σήμανση EN 12050-1 στην πινακίδα.
3. Προτεινόμενη χρήση ή χρήσεις του προϊόντος του τομέα δομικών κατασκευών, σύμφωνα με την ισχύουσα εναρμονισμένη τεχνική προδιαγραφή, όπως προβλέπεται από τον κατασκευαστή:
   - Αντλίες για άντληση ακάθαρτων υδάτων που περιέχουν περιττώματα με σήμανση EN 12050-1 στην πινακίδα.
4. Όνομα, εμπορική επωνυμία ή σήμα κατατεθέν και διεύθυνση επικοινωνίας του κατασκευαστή όπως απαιτείται δυνάμει του Άρθρου 11(5):
   - Grundfos Holding A/S

     Poul Due Jensens Vej 7

     8850 Bjerringbro

     Δανία.
5. ΜΗ ΣΧΕΤΙΚΟ.
6. Σύστημα ή συστήματα αξιολόγησης και επαλήθευσης της σταθερότητας της απόδοσης του προϊόντος του τομέα δομικών κατασκευών όπως καθορίζεται στο Παράρτημα V:
   - Σύστημα 3.
7. Σε περίπτωση δήλωσης απόδοσης που αφορά προϊόν του τομέα δομικών κατασκευών το οποίο καλύπτεται από εναρμονισμένο πρότυπο:
   - TÜV Rheinland LGA Products GmbH, αριθμός ταυτοποίησης: 0197.

     Διενήργησε δοκιμή σύμφωνα με τα EN 12050-1 βάσει του συστήματος 3.

     (περιγραφή των καθηκόντων του τρίτου μέρους όπως καθορίζονται στο Παράρτημα V)
   - Αρ. έκθεσης δοκιμής DE232J3D

     Έχει υποβληθεί σε δοκιμή τύπου.
8. ΜΗ ΣΧΕΤΙΚΟ.
9. Δηλωθείσα απόδοση:

   Τα προϊόντα που καλύπτονται από την παρούσα δήλωση απόδοσης συμμορφώνονται με τα ουσιώδη χαρακτηριστικά και τις απαιτήσεις απόδοσης όπως περιγράφεται στα ακόλουθα:
   - Πρότυπο που χρησιμοποιήθηκε: EN 12050-1:2015-05, EN 12050-1:2001

10. Η απόδοση του προϊόντος που ταυτοποιήθηκε στα σημεία 1 και 2 συμμορφώνεται με τη δηλωθείσα απόδοση στο σημείο 9.

HR: Izjava o izvedbi

Izjava EU o izjavi u skladu s aneksom III uredbe (EU) br. 305/2011Â (Uredba za građevinske proizvode)

1. Jedinstveni identifikacijski kod vrste proizvoda:
   - EN 12050-1
2. Vrsta, broj serije, serijski broj ili bilo koji drugi element koji omogućuje identificiranje građevinskog proizvoda u skladu sa člankom 11(4):
   - APG50 crpke označene s EN 12050-1 na natpisnoj pločici.
3. Namjena ili uporabe građevinskog proizvoda u skladu s primjenjivim harmoniziranim tehničkim specifikacijama, kao što je predvidio proizvođač:
   - Crpke za ispumpavanje otpadnih voda s fekalijama, označene s EN 12050-1 na natpisnoj pločici.
4. Naziv, registrirani trgovački naziv ili registrirani zaštitni znak i adresa za kontaktiranje proizvođača u skladu sa člankom 11(5):
   - Grundfos Holding A/S

     Poul Due Jensens Vej 7

     8850 Bjerringbro

     Danska.
5. NIJE RELEVANTNO.
6. Procjena jednog ili više sustava i provjera stalnosti rada građevinskog proizvoda, kao što je određeno aneksom V:
   - Sustav 3.
7. U slučaju izjave o izvedbi za građevinski proizvod pokriven harmoniziranim standardom:
   - TÜV Rheinland LGA Products GmbH, identifikacijski broj: 0197.

     Izvršite ispitivanje u skladu s EN 12050-1 u okviru sustava 3.

     (Opis zadataka trećih strana, kao što je definirano aneksom V)
   - Ispitno izvješće br. DE232J3D

     Ispitana vrsta.
8. NIJE RELEVANTNO.
9. Izjavljena izvedba:

   Proizvodi obuhvaćeni ovom izjavom o izvedbi u skladu su s osnovnim karakteristikama i zahtjevima za izvedbu, kao što je definirano u nastavku:
   - Korištena norma: EN 12050-1:2015-05, EN 12050-1:2001
10. Izvedba proizvoda identificirana u točkama 1 i 2 u skladu je s izjavljenom izvedbom u točki 9.

HU: Teljesítménynyilatkozat

EU teljesítménynyilatkozat a 305/2011 számú EU rendelet III. mellékletének megfelelőenÂ (Építési termék rendelet)

1. A terméktípus egyedi azonosító kódja:
   - EN 12050-1
2. Típus, adag, sorozatszám, vagy bármilyen más olyan elem, amely lehetővé teszi az építési terméknek a 11. cikk (4) bekezdése alapján megkövetelt azonosítását:
   - APG50 szivattyúk, EN 12050-1 jelöléssel az adattáblán.
3. Az építési termék tervezett felhasználása vagy felhasználásai, a vonatkozó harmonizált műszaki előírásoknak megfelelően, a gyártó szándéka szerint:
   - Fekáliatartalmú szennyvíz szivattyúzására szolgáló szivattyúk, EN 12050-1 jelöléssel az adattáblán.
4. A gyártó neve, védjegye, bejegyzett kereskedelmi neve és értesítési címe a 11. cikk (5) bekezdése alapján megkövetelt módon:
   - Grundfos Holding A/S

     Poul Due Jensens Vej 7

     8850 Bjerringbro

     Dánia.
5. NEM RELEVÁNS.
6. Az építési termék teljesítmény állandóságának értékelésére és ellenőrzésére vonatkozó rendszer vagy rendszerek, az V. mellékeltben meghatározott módon:
   - 3-as rendszer.
7. Olyan építési termékre vonatkozó teljesítménynyilatkozat esetén, amelyre kiterjed egy harmonizált szabvány:
   - TÜV Rheinland LGA Products GmbH, azonosító szám: 0197.

     Az EN 12050-1 szerint elvégzett teszt, a 3-as rendszer keretében.

     (harmadik fél feladatainak leírása az V. mellékletben meghatározott módon)
   - Tesztjegyzőkönyv száma: DE232J3D

     Típustesztelve.
8. NEM RELEVÁNS.
9. Megadott teljesítmény:

   Azok a termékek, amelyekre ez a teljesítménynyilatkozat vonatkozik, rendelkeznek azokkal az alapvető jellemzőkkel és kielégítik azokat a teljesítményre vonatkozó követelményeket, amelyeket alább ismertetünk:
   - Alkalmazott szabvány: EN 12050-1:2015-05, EN 12050-1:2001
10. Az 1-es és 2-es pontban azonosított termék teljesítménye összhangban van a 9. pontban megadott teljesítménnyel.

IT: Dichiarazione di prestazioni

Dichiarazione UE di prestazioni in conformità all'all. III del Regolamento (UE) n. 305/2011Â (regolamento sui prodotti da costruzione)

1. Codice identificativo esclusivo del tipo di prodotto:
   - EN 12050-1
2. Tipo, lotto o numero di serie o qualsiasi altro elemento che consenta l'identificazione del prodotto da costruzione come necessario secondo l'art. 11(4):
   - Pompe APG50, marcate con EN 12050-1 sulla targa dei dati identificativi.
3. Utilizzo o utilizzi previsti del prodotto da costruzione, in accordo alla specifica tecnica armonizzata pertinente, come previsto dal fabbricante:
   - Pompe per il pompaggio di acque reflue contenenti materie fecali, marcate con EN 12050-1 sulla targa dei dati identificativi.
4. Denominazione, denominazione commerciale registrata o marchio registrato e indirizzo di contatto del fabbricante secondo l'art. 11(5):
   - Grundfos Holding A/S

     Poul Due Jensens Vej 7

     8850 Bjerringbro

     Danimarca.
5. NON RILEVANTE.
6. Sistema o sistemi di valutazione e verifica della costanza delle prestazioni del prodotto da costruzione come definito sub all. V:
   - Sistema 3.
7. In caso di dichiarazione di prestazioni concernente un prodotto da costruzione conforme a una norma armonizzata:
   - TÜV Rheinland LGA Products GmbH, numero d'identificazione: 0197.

     Test eseguito secondo EN 12050-1 con il sistema 3.

     (descrizione delle mansioni di terzi come definito sub all. V)
   - Rapporto di prova N. DE232J3D

     Testato per il tipo.
8. NON RILEVANTE.
9. Prestazioni dichiarate:

   I prodotti coperti dalla presente dichiarazione di prestazione sono conformi alle caratteristiche essenziali ed ai requisiti di prestazioni descritti dove segue:
   - Norma applicata: EN 12050-1:2015-05, EN 12050-1:2001

10. Le prestazioni del prodotto identificato ai punti 1 e 2 sono conformi alle prestazioni dichiarate al punto 9.

LT: Eksploatacinių savybių deklaracija

ES eksploatacinių savybių deklaracija pagal reglamento (ES) Nr. 305/2011 III priedąÀ (Statybos produktų reglamentas)

1. Unikalus produkto tipo identifikacinis kodas:
   - EN 12050-1
2. Tipo, partijos ar serijos numeris ar bet koks kitas elementas, pagal kurį galima identifikuoti statybos produktą, kaip reikalaujama pagal 11 straipsnio 4 dalį:
   - APG50 siurbliai, vardinėje plokštelėje pažymėti EN 12050-1.
3. Gamintojo numatyta statybos produkto naudojimo paskirtis ar paskirtys pagal taikomą darniąją techninę specifikaciją:
   - Siurbliai, skirti išsiurbti nuotekas, kurių sudėtyje yra fekalijų, vardinėje plokštelėje pažymėti EN 12050-1.
4. Gamintojo pavadinimas, registruotas komercinis pavadinimas arba registruotas prekės ženklas ir kontaktinis adresas, kaip reikalaujama pagal 11 straipsnio 5 dalį:
   - Grundfos Holding A/S

     Poul Due Jensens Vej 7

     8850 Bjerringbro

     Danija.
5. NETAIKYTINA.
6. Statybos produkto eksploatacinių savybių pastovumo vertinimo ir tikrinimo sistema ar sistemos, kaip nustatyta V priede:
   - Sistema 3.
7. Eksploatacinių savybių deklaracijos, susijusios su statybos produktu, kuriam taikomas darnusis standartas, atveju:
   - TÜV Rheinland LGA Products GmbH, identifikacinis numeris: 0197.

     atliko EN 12050-1 reikalavimus atitinkantį bandymą pagal sistemą 3.

     (trečiosios šalies užduočių, kaip nustatyta V priede, aprašymas)
   - Bandymų ataskaita Nr. DE232J3D

     Tipas patikrintas.
8. NETAIKYTINA.
9. Deklaruojamos eksploatacinės savybės:

   Produktai, kuriuos apima ši eksploatacinių savybių deklaracija, atitinka esmines charakteristikas ir eksploatacinių savybių reikalavimus, kaip aprašyta:
   - Taikomas standartas: EN 12050-1:2015-05, EN 12050-1:2001

10. 1 ir 2 punktuose nurodyto produkto eksploatacinės savybės atitinka 9 punkte deklaruojamas eksploatacines savybes.

LV: Ekspluatācijas īpašību deklarācija

ES ekspluatācijas īpašību deklarācija saskaņā ar Regulas (ES) Nr. 305/2011 III pielikumuÂ (Būvizstrādājumu regula)

1. Unikāls izstrādājuma tipa identifikācijas numurs:
   - EN 12050-1
2. Tips, partijas vai sērijas numurs vai kāds cits būvizstrādājuma identifikācijas elements, kā noteikts 11. panta 4. punktā:
   - APG50 sūkņi ar apzīmējumu EN 12050-1 uz datu plāksnītes.
3. Būvizstrādājuma paredzētais izmantojums vai izmantojumi saskaņā ar piemērojamo saskaņoto tehnisko specifikāciju, kā paredzējis ražotājs:
   - Izkārnījumus saturošo noteküdeņu sūknēšanai paredzētie sūkņi ar EN 12050-1 apzīmējumu uz datu plāksnītes.
4. Ražotāja nosaukums, reģistrētais komercnosaukums vai reģistrētā preču zīme un kontaktadrese, kā noteikts 11. panta 5. punktā:
   - Grundfos Holding A/S

     Poul Due Jensens Vej 7

     8850 Bjerringbro

     Dānija.
5. NAV ATTIECINĀMS.
6. Ekspluatācijas īpašību noturības novērtējuma un pārbaudes sistēma vai sistēmas, kā noteikts V pielikumā:
   - 3. sistēma.
7. Gadījumā, ja ekspluatācijas īpašību deklarācija attiecas uz būvizstrādājumu, kuram ir saskaņotais standarts:
   - TÜV Rheinland LGA Products GmbH, identifikācijas numurs: 0197.

     Pārbaudi veica saskaņā ar EN 12050-1 atbilstoši 3. sistēmai.

     (V pielikumā izklāstīto trešo personu uzdevumu apraksts)
   - Pārbaudes ziņojums Nr. DE232J3D

     Tipa pārbaude.
8. NAV ATTIECINĀMS.
9. Deklarētās ekspluatācijas īpašības

   Izstrādājumi, uz kuriem attiecas šī ekspluatācijas īpašību deklarācija, atbilst būtiskiem raksturlielumiem un prasībām pret ekspluatācijas īpašībām, kas aprakstītas tālākminētajos dokumentos.
   - Piemērotais standarts: EN 12050-1:2015-05, EN 12050-1:2001

10. Pielikuma 1. un 2. punktā norādītā izstrādājuma ekspluatācijas īpašības atbilst 9. punktā norādītajām deklarētajām ekspluatācijas īpašībām.

NL: Prestatieverklaring

Prestatieverklaring van EU in overeenstemming met Bijlage III van verordening (EU) nr. 305/2011Â (Bouwproductenverordening)

1. Unieke identificatiecode van het producttype:
   - EN 12050-1
2. Type-, batch- of serienummer of enig ander element dat identificatie van het bouwproduct mogelijk maakt zoals vereist conform artikel 11(4):
   - APG50-pompen gemarkeerd met EN 12050-1 op het typeplaatje.
3. Beoogde toepassing of toepassingen van het bouwproduct, in overeenstemming met de van toepassing zijnde geharmoniseerde technische specificatie, zoals voorzien door de fabrikant:
   - Pompen voor het verpompen van afvalwater dat fecale materie bevat gemarkeerd met EN 12050-1 op het typeplaatje.
4. Naam, gedeponeerde handelsnaam of gedeponeerd handelsmerk en contactadres van de fabrikant zoals vereist conform artikel 11(5):
   - Grundfos Holding A/S

     Poul Due Jensens Vej 7

     8850 Bjerringbro

     Denemarken.
5. NIET RELEVANT.
6. Systeem of systemen voor beoordeling en verificatie van constantheid van prestaties van het bouwproduct zoals beschreven in Bijlage V:
   - Systeem 3.
7. In het geval van de prestatieverklaring voor een bouwproduct dat onder een geharmoniseerde norm valt:
   - TÜV Rheinland LGA Products GmbH, identificatienummer: 0197.

     Uitgevoerde test conform EN 12050-1 onder systeem 3.

     (beschrijving van de externe taken zoals beschreven in Bijlage V)
   - Testrapport nr. DE232J3D.

     Type getest.
8. NIET RELEVANT.
9. Verklaarde prestatie:

   De producten die vallen onder deze prestatieverklaring zijn in overeenstemming met de essentiële eigenschappen en de prestatievereisten zoals beschreven in het volgende:
   - Gebruikte norm: EN 12050-1:2015-05, EN 12050-1:2001

10. De prestaties van het product dat is geïdentificeerd in punten 1 en 2 zijn in overeenstemming met de verklaarde prestaties in punt 9.

PL: Deklaracja właściwości użytkowych

Deklaracja właściwości użytkowych UE według załącznika III do dyrektywy (UE) nr 305/2011Â w/s wprowadzania do obrotu wyrobów budowlanych

1. Niepowtarzalny kod identyfikacyjny typu wyrobu:
   - EN 12050-1
2. Numer typu, partii lub serii lub jakikolwiek inny element umożliwiający identyfikację wyrobu budowlanego, wymagany zgodnie z art. 11 ust. 4:
   - Pompy APG50 oznaczone EN 12050-1 na tabliczce znamionowej.
3. Przewidziane przez producenta zamierzone zastosowanie lub zastosowania wyrobu budowlanego zgodnie z mającą zastosowanie zharmonizowaną specyfikacją techniczną:
   - Pompy do pompowania ścieków zawierających fekalia, oznaczone na tabliczce znamionowej kodem EN 12050-1.
4. Nazwa, zastrzeżona nazwa handlowa lub zastrzeżony znak towarowy oraz adres kontaktowy producenta, wymagany zgodnie z art. 11 ust. 5:
   - Grundfos Holding A/S

     Poul Due Jensens Vej 7

     8850 Bjerringbro

     Dania.
5. NIE DOTYCZY.
6. System lub systemy oceny i weryfikacji stałości właściwości użytkowych wyrobu budowlanego określone w załączniku V:
   - System 3.
7. W przypadku deklaracji właściwości użytkowych dotyczącej wyrobu budowlanego objętego normą zharmonizowaną:
   - Jednostka certyfikująca TÜV Rheinland LGA Products GmbH, numer identyfikacyjny: 0197.

     przeprowadziła badanie określone w EN 12050-1, w systemie 3 i wydała certyfikat

     (opis zadań strony trzeciej, określonych w załączniku V)
   - Nr raportu z badań: DE232J3D

     Certyfikat badania typu.
8. NIE DOTYCZY.
9. Deklarowane właściwości użytkowe:

   Wyroby, których dotyczy niniejsza deklaracja właściwości użytkowych są zgodne z zasadniczymi charakterystykami i wymaganiami określonymi w następujących normach:
   - Zastosowana norma: EN 12050-1:2015-05, EN 12050-1:2001

10. Właściwości użytkowe wyrobu określone w pkt 1 i 2 są zgodne z właściwościami użytkowymi deklarowanymi w pkt 9.

PT: Declaração de desempenho

Declaração de desempenho UE, em conformidade com o Anexo III do Regulamento (UE) N.º 305/2011Â (Regulamento de Produtos da Construção)

1. Código de identificação exclusivo do tipo de produto:
   - EN 12050-1
2. Tipo, lote ou número de série ou qualquer outro elemento que permita a identificação do produto de construção, em conformidade com o Artigo 11(4):
   - Bombas APG50 com a marca EN 12050-1 na chapa de características.
3. Utilização ou utilizações prevista(s) do produto de construção, em conformidade com a especificação técnica harmonizada aplicável, conforme previsto pelo fabricante:
   - Bombas para bombeamento de águas residuais com conteúdo de matéria fecal com a indicação EN 12050-1 na chapa de características.
4. Nome, nome comercial registado ou marca registada e endereço de contacto do fabricante, em conformidade com o Artigo 11(5):
   - Grundfos Holding A/S

     Poul Due Jensens Vej 7

     8850 Bjerringbro

     Dinamarca.
5. NÃO RELEVANTE.
6. Sistema ou sistemas de avaliação e verificação da regularidade do desempenho do produto de construção, conforme definido no Anexo V:
   - Sistema 3.
7. Em caso de declaração de desempenho referente a um produto de construção abrangido por uma norma harmonizada:
   - TÜV Rheinland LGA Products GmbH, número de identificação: 0197.

     Teste realizado em conformidade com EN 12050-1 ao abrigo do sistema 3.

     (descrição das tarefas de partes terceiras, conforme definido no Anexo V)
   - Relatório de teste n.º DE232J3D

     Testado.
8. NÃO RELEVANTE.
9. Desempenho declarado:

   Os produtos abrangidos por esta declaração de desempenho cumprem as características essenciais e os requisitos de desempenho conforme descritos em:
   - Norma utilizada: EN 12050-1:2015-05, EN 12050-1:2001

10. O desempenho do produto identificado nos pontos 1 e 2 encontra-se em conformidade com o desempenho declarado no ponto 9.

RO: Declarație de performanță

Declarație UE de performanță în conformitate cu anexa III a Regulamentului (UE) nr 305/2011Â (reglementare privind produsele pentru construcţii)

1. Cod unic de identificare a tipului de produs:
   - EN 12050-1
2. Tipul, lotul sau seria, sau orice alt element care permite identificarea produsului pentru construcții după cum este necesar în conformitate cu articolul 11 (4):
   - Pompe APG50 marcate cu EN 12050-1 pe plăcuța de identificare.
3. Utilizarea sau utilizările preconizate ale produsului pentru construcții, în conformitate cu specificația tehnică armonizată aplicabilă, astfel cum este prevăzut de către producător:
   - Pompe pentru pomparea apei uzate conținând materii fecale, marcate cu EN 12050-1 pe placa de identificare.
4. Numele, denumirea comercială înregistrată sau marca înregistrată și adresa de contact a fabricantului cerute conform cu articolului 11 (5):
   - Grundfos Holding A/S

     Poul Due Jensens Vej 7

     8850 Bjerringbro

     Danemarca.
5. NU ESTE RELEVANT.
6. Sistemul sau sistemele de evaluare și verificare a constanței performanței produsului pentru construcții astfel cum este prevăzut în anexa V:
   - Sistemul 3.
7. În cazul declarației de performanță pentru un produs pentru construcții specificat într-un standard armonizat:
   - TÜV Rheinland LGA Products GmbH, număr de identificare: 0197.

     Test efectuat conform EN 12050-1 potrivit sistemului 3.

     (descrierea sarcinilor terței părți așa cum este prevăzut în anexa V)
   - Raport de testare nr. DE232J3D

     Tip testat.
8. NU ESTE RELEVANT.
9. Performanță declarată:

   Produsele specificate de această declarație de performanță sunt în conformitate cu caracteristicile esențiale și cerințele de performanță descrise în cele ce urmează:
   - Standard utilizat: EN 12050-1:2015-05, EN 12050-1:2001

10. Performanța produsului identificat la punctele 1 și 2 este în conformitate cu performanța declarată la punctul 9.

RS: Deklaracija o performansama

EU deklaracija o performansama u skladu sa Aneksom III propisa (EU) br. 305/2011Â (propis o konstrukciji proizvoda)

1. Jedinstvena identifikaciona šifra tipa proizvoda:
   - EN 12050-1
2. Tip, serija ili serijski broj ili neki drugi element koji omogućava identifikaciju konstrukcije proizvoda, kako je propisano shodno Članu 11(4):
   - APG50 pumpe označene sa EN 12050-1 na natpisnoj pločici.
3. Predviđena namena ili predviđene namene konstruisanog proizvoda u skladu sa važećim i usklađenim tehničkim specifikacijama, kako je predvideo proizvođač:
   - Pumpe za pumpanje otpadnih voda sa fekalnim materijama na natpisnoj pločici imaju oznaku EN 12050-1.
4. Naziv, registrovana trgovačka marka ili registrovani zaštitni znak i kontakt adresa proizvođača kako je propisano na osnovu Člana 11(5):
   - Grundfos Holding A/S

     Poul Due Jensens Vej 7

     8850 Bjerringbro

     Danska.
5. NIJE RELEVANTNO.
6. Sistem ili sistemi za procenu i verifikaciju konstantnosti performansi konstruisanog proizvoda, kako je predviđeno u Aneksu V:
   - Sistem 3.
7. U slučaju deklaracije o performansama koja se odnosi na konstruisani proizvod koji je obuhvaćen usklađenim standardom:
   - TÜV Rheinland LGA Products GmbH, identifikacioni broj: 0197.

     Izvršeno ispitivanje u skladu sa EN 12050-1 na osnovu sistema 3

     (opis zadataka treće strane kako je opisano u Aneksu V).
   - Izveštaj o ispitivanju br. DE232J3D

     Tip - testirano.
8. NIJE RELEVANTNO.
9. Deklarisane performanse:

   Proizvodi koji su obuhvaćeni ovom deklaracijom o performansama usklađeni su sa osnovnim karakteristikama i zahtevima za performansama, kako je nadalje opisano:
   - Upotrebljeni standard: EN 12050-1:2015-05, EN 12050-1:2001

10. Performanse proizvoda identifikovanog u tačkama 1 i 2 u saglasnosti su s deklarisanim performansama u tački 9.

SE: Prestandadeklaration

EU prestandadeklaration enligt bilaga III till förordning (EU) nr 305/2011Â (byggproduktförordningen)

1. Produkttypens unika identifikationskod:
   - EN 12050-1
2. Typ-, parti- eller serienummer eller någon annan beteckning som möjliggör identifiering av byggprodukter i enlighet med artikel 11.4:
   - APG50-pumpar märkta med EN 12050-1 på typskylten.
3. Byggproduktens avsedda användning eller användningar i enlighet med den tillämpliga, harmoniserade tekniska specifikationen, såsom förutsett av tillverkaren:
   - Pumpar för pumpning av avloppsvatten innehållande fekalier märkta med EN 12050-1 på typskylten.
4. Tillverkarens namn, registrerade företagsnamn eller registrerade varumärke samt kontaktadress enligt vad som krävs i artikel 11.5:
   - Grundfos Holding A/S

     Poul Due Jensens Vej 7

     8850 Bjerringbro

     Danmark.
5. EJ TILLÄMPLIGT.
6. Systemet eller systemen för bedömning och fortlöpande kontroll av byggproduktens prestanda enligt bilaga V:
   - System 3.
7. För det fall att prestandadeklarationen avser en byggprodukt som omfattas av en harmoniserad standard:
   - TÜV Rheinland LGA Products GmbH, identifikationsnummer: 0197.

     Utförde provning enligt EN 12050-1 under system 3.

     (beskrivning av tredje parts uppgifter såsom de anges i bilaga V)
   - Testrapport nr DE232J3D

     Typprovad.
8. EJ TILLÄMPLIGT.
9. Angiven prestanda:

   Produkterna som omfattas av denna prestandadeklaration överensstämmer med de väsentliga egenskaperna och prestandakraven i följande:
   - Tillämpad standard: EN 12050-1:2015-05, EN 12050-1:2001

10. Prestandan för den produkt som anges i punkterna 1 och 2 överensstämmer med den prestanda som anges i punkt 9.

SI: Izjava o delovanju

Izjava EU o delovanju v skladu z Dodatkom III Uredbe (EU) št. 305/2011Â (uredba o gradbenih proizvodih)

1. Edinstvena identifikacijska koda za tip izdelka:
   - EN 12050-1
2. Tip, serijska številka ali kateri koli drug element, ki dovoljuje identifikacijo gradbenega proizvoda, kot to zahteva člen 11(4):
   - Črpalke APG50 z oznako EN 12050-1 na tipski ploščici.
3. Predvidena uporaba gradbenega proizvoda v skladu z veljavnimi harmoniziranimi tehničnimi specifikacijami, kot jo predvideva proizvajalec:
   - Črpalke za črpanje odpadne vode, ki vsebuje fekalije, z oznako EN 12050-1 na tipski ploščici.
4. Ime, registrirano trgovsko ime ali registrirana blagovna znamka in naslov proizvajalca, kot zahteva člen 11(5):
   - Grundfos Holding A/S

     Poul Due Jensens Vej 7

     8850 Bjerringbro

     Danska.
5. NI POMEMBNO.
6. Sistem ali sistemi ocenjevanja in preverjanja stalnosti delovanja gradbenega proizvoda, kot je opredeljeno v Dodatku V:
   - Sistem 3.
7. Če izjavo o delovanju gradbenega proizvoda pokriva harmonizirani standard:
   - TÜV Rheinland LGA Products GmbH, identifikacijska številka: 0197.

     Test izveden v skladu z EN 12050-1 v sklopu sistema 3.

     (opis nalog tretje osebe, kot to določa Dodatek V)
   - Testno poročilo št. DE232J3D

     Testirano glede tipa.
8. NI POMEMBNO.
9. Deklarirano delovanje:

   Proizvodi, ki jih krije ta izjava o delovanju, so skladni z bistvenimi lastnostmi in zahtevami delovanja, kot je opisano v nadaljevanju:
   - Uporabljeni standard: EN 12050-1:2015-05, EN 12050-1:2001

10. Delovanje proizvoda, identificiranega pod točkama 1 in 2, je skladno z deklariranim delovanjem pod točko 9.

SK: Vyhlásenie o parametroch

Vyhlásenie o parametroch EU v súlade s prílohou III nariadenia (EÚ) č. 305/2011Â (Nariadenie o stavebných výrobkoch)

1. Jedinečný identifikačný kód typu výrobku:
   - EN 12050-1
2. Typ, číslo výrobnej dávky alebo sériové číslo, alebo akýkoľvek iný prvok umožňujúci identifikáciu stavebného výrobku, ako sa vyžaduje podľa článku 11 ods. 4:
   - Čerpadlá APG50 s označením EN 12050-1 na typovom štítku.
3. Zamýšľané použitia stavebného výrobku, ktoré uvádza výrobca, v súlade s uplatniteľnou harmonizovanou technickou špecifikáciou:
   - Čerpadlá určené na čerpanie splaškov s obsahom fekálií s označením EN 12050-1 na typovom štítku.
4. Názov, registrovaný obchodný názov alebo registrovaná obchodná značka a kontaktná adresa výrobcu podľa požiadaviek článku 11, ods. 5:
   - Grundfos Holding A/S

     Poul Due Jensens Vej 7

     8850 Bjerringbro

     Dánsko.
5. NEVZŤAHUJE SA.
6. Systém alebo systémy posudzovania a overovania nemennosti parametrov stavebného výrobku podľa ustanovení prílohy V:
   - Systém 3.
7. V prípade vyhlásenia o parametroch týkajúceho sa stavebného výrobku, na ktorý sa vzťahuje harmonizovaná norma:
   - TÜV Rheinland LGA Products GmbH, identifikačné číslo: 0197.

     Vykonal skúšku podľa EN 12050-1 v systéme 3.

     (popis úloh tretej strany, ako sa uvádzajú v prílohe V)
   - Skúšobná správa č. DE232J3D

     Typovo skúšaný.
8. NEVZŤAHUJE SA.
9. Deklarované parametre:

   Výrobky, na ktoré sa vzťahuje toto vyhlásenie o parametroch, vyhovujú podstatnými vlastnosťami a parametrami nasledovne:
   - Použitá norma: EN 12050-1:2015-05, EN 12050-1:2001

10. Parametre výrobku uvedené v bodoch 1 a 2 sú v zhode s deklarovanými parametrami v bode 9.

TR: Performans beyanı

305/2011 sayılı AB Yönetmeliği AB III'e uygun olarak performans beyanıÂ (İnşaat Ürünü Yönetmeliği)

1. Ürün tipi özel tanımlama kodu:
   - EN 12050-1
2. Gereken şekil inşaat ürününün Madde 11(4)'e göre tanımlanmasına izin veren tip, parti, seri numarası veya başka bir öğe:
   - Etiketinde EN 12050-1 ifadesi yer alan APG50 pompalar.
3. Üretici tarafından öngörülen biçimde ilgili uyumlu teknik özelliklere uygun olarak inşaat ürününün amaçlanan kullanımı ve kullanımları:
   - Dışkı içeren atık suların pompalanmasına yönelik, etiketinde EN 12050-1 bilgisi bulunan pompalar.
4. Madde 11(5)'e göre gereken şekilde üreticinin adı, tescilli ticari adı veya tescilli ticari markası ve iletişim adresi:
   - Grundfos Holding A/S

     Poul Due Jensens Vej 7

     8850 Bjerringbro

     Danimarka.
5. İLGİLİ DEĞİL.
6. Ek V'te belirtilen şekilde inşaat ürününün performansının tutarlılığının değerlendirilmesi ve doğrulanmasına yönelik sistem veya sistemler:
   - Sistem 3.
7. Uyumlu bir standart kapsamındaki bir inşaat ürünüyle ilgili performans beyanı durumunda:
   - TÜV Rheinland LGA Products GmbH, tanımlama numarası: 0197.

     EN 12050-1'e göre sistem 3 altında gerçekleştirilen test.

     (Ek V'te belirtilen şekilde üçüncü taraf işlemlerin açıklaması)
   - Test raporu No. DE232J3D

     Tip test edilmiş.
8. İLGİLİ DEĞİL.
9. Beyan edilen performans:

   Bu performans beyanı kapsamına giren ürünler, aşağıda belirtilen şekilde temel özelliklere ve performans gereksinimlerine uygundur:
   - Kullanılan standart: EN 12050-1:2015-05, EN 12050-1:2001

10. 1. ve 2. noktalarda belirtilen ürünün performansı, 9. noktada beyan edilen performansa uygundur.

UA: Декларація показників

Декларація ЄС щодо показників будівельної продукції згідно з Додатком III Регламенту (ЄС) № 305/2011Â (Регламент на конструкційні, будівельні матеріали та продукцію)

1. Код однозначної ідентифікації типу продукту:
   - EN 12050-1
2. Тип, номер партії, номер серії або інший параметр, що дозволяє ідентифікувати продукт для встановлення в будівлях згідно Статті 11(4):
   - Насоси APG50 мають маркування EN 12050-1 на заводській табличці.
3. Цільове використання будівельної продукції згідно застосовних погоджених технічних умов, зазначених виробником:
   - Насоси для перекачування стічних вод із фекаліями мають позначення EN 12050-1 на фірмовій табличці.
4. Назва, зареєстроване торгове ім'я або зареєстрована торгова марка та контактна адреса виробника згідно Статті 11(5):
   - Grundfos Holding A/S

     Poul Due Jensens Vej 7

     8850 Bjerringbro

     Данія.
5. НЕ ЗАСТОСОВУЄТЬСЯ.
6. Система або системи оцінки та перевірки стабільності показників будівельної продукції згідно Додатку:
   - Система 3.
7. Якщо декларація щодо показників стосується будівельної продукції, що підпадає під гармонізований стандарт:
   - TÜV Rheinland LGA Products GmbH, ідентифікаційний номер: 0197.

     Тест виконаний відповідно до EN 12050-1 за системи 3.

     (опис завдань третьої сторони відповідно до Додатку)
   - Звіт про випробування № DE232J3D

     Типові випробування пройдені.
8. НЕ ЗАСТОСОВУЄТЬСЯ.
9. Задекларовані показники

   Продукти, що підпадають під цю декларацію, відповідають основним характеристикам і вимогам до показників, зазначеним нижче:
   - Застосовний стандарт: EN 12050-1:2015-05, EN 12050-1:2001

10. Показникі продукту, вказані в пунктах 1 і 2, відповідають зазначеним показникам із пункту 9.

CN: 产品性能声明

EU 产品性能声明，根据欧盟第 305/2011 号法规 Â（建筑用产品法规）附录三的要求提供

1. 产品类型的唯一识别码：
   - EN 12050-1
2. 按照第 11（4）条规定应提供的产品类型、批次、序列号或其它可用来识别建筑产品的标识：
   - 铭牌上标有“EN 12050-1”字样的 APG50 泵。
3. 制造商预见的建筑产品用途（与适用的统一技术指标相一致）：
   - 铭牌上有"EN 12050-1"字样的、用于抽取含渣废水的水泵。
4. 按照第 11（5）条规定应提供的制造商名称、注册商户名称或注册商标以及地址等信息。
   - Grundfos Holding A/S

     Poul Due Jensens Vej 7

     8850 Bjerringbro

     丹麦
5. 不适用
6. 按照附录五规定应提供的建筑产品性能一致性评估和验证系统：
   - 系统 3。
7. 如果产品性能声明中涉及的某个建筑产品属于某个协调标准的管辖范围：
   - TÜV Rheinland 的 LGA 产品 GmbH，识别号码：0197.

     根据 EN 12050-1 的规定在系统 3 的环境中进行了性能测试

     （根据附录五的规定提供了第三方在测试中的任务）
   - 测试报告编号：DE232J3D

     已通过测试。
8. 不适用
9. 声明的性能：

   本产品性能声明中所涉及的产品符合以下标准所规定的主要特性和性能指标：
   - 所用标准： EN 12050-1:2015-05, EN 12050-1:2001

10. 第 1 点和第 2 点中所认定的产品达到第 9 点中所声明的性能。

EU declaration of performance reference number: 92857005
Székesfehérvár, 10.01.2024

Zoltán Lajtos
MUNI Solutions Value Stream Director
Grundfos Holding A/S
Poul Due Jensens Vej 7
8850 Bjerringbro, Denmark
www.grundfos.com

GB: UK Declaration of performance

UK declaration of performance in accordance with The Construction Products Regulation 2019

1. Unique identification code of the product type:
   - EN 12050-1
2. Type, batch or serial number or any other element allowing identification of the construction product as required pursuant to Article 11(4):
   - APG50 pumps marked with EN 12050-1 on the nameplate.
3. Intended use or uses of the construction product, in accordance with the applicable harmonised technical specification, as foreseen by the manufacturer:
   - Pumps for pumping of wastewater containing faecal matter marked with EN 12050-1 on the nameplate.
4. Name, registered trade name or registered trade mark and contact address of the manufacturer as required pursuant to Article 11(5):
   - Grundfos Holding A/S

     Poul Due Jensens Vej 7

     8850 Bjerringbro

     Denmark.
5. NOT RELEVANT.
6. System or systems of assessment and verification of constancy of performance of the construction product as set out in Annex V:
   - System 3.
7. In case of the declaration of performance concerning a construction product covered by a harmonised standard:
   - TÜV Rheinland LGA Products GmbH, identification number: 0197.

     Performed test according to EN 12050-1 under system 3.

     (description of the third-party tasks as set out in Annex V)
   - Test report No. DE232J3D

     Type-tested.
8. NOT RELEVANT.
9. Declared performance:

   The products covered by this declaration of performance are in compliance with the essential characteristics and the performance requirements as described in the following:
   - Standard used: EN 12050-1:2015-05, EN 12050-1:2001

10. The performance of the product identified in points 1 and 2 is in conformity with the declared performance in point 9.

UK declaration of performance reference number: 92857005
Székesfehérvár, 10.01.2024

Zoltán Lajtos
MUNI Solutions Value Stream Director
Grundfos Holding A/S
Poul Due Jensens Vej 7
8850 Bjerringbro, Denmark
www.grundfos.com

Argentina
Bombas GRUNDFOS de Argentina S.A.
Ruta Panamericana km. 37.500industin
1619 - Garín Pcia. de B.A.
Tel.: +54-3327 414 444
Fax: +54-3327 45 3190

Australia
GRUNDFOS Pumps Pty. Ltd.
P.O. Box 2040
Regency Park
South Australia 5942
Tel.: +61-8-8461-4611
Fax: +61-8-8340-0155

Austria
GRUNDFOS Pumpen Vertrieb
Ges.m.b.H.
Grundfosstraße 2
A-5082 Grödig/Salzburg
Tel.: +43-6246-883-0
Fax: +43-6246-883-30

Belgium
N.V. GRUNDFOS Bellux S.A.
Boomsesteenweg 81-83
B-2630 Aartselaar
Tel.: +32-3-870 7300
Fax: +32-3-870 7301

Bosnia and Herzegovina
GRUNDFOS Sarajevo
Zmaja od Bosne 7-7A
BiH-71000 Sarajevo
Tel.: +387 33 592 480
Fax: +387 33 590 465
www.ba.grundfos.com
E-mail: grundfos@bih.net.ba

Brazil
BOMBAS GRUNDFOS DO BRASIL
Av. Humberto de Alencar Castelo
Branco, 630
CEP 09850 - 300
São Bernardo do Campo - SP
Tel.: +55-11 4393 5533
Fax: +55-11 4343 5015

Bulgaria
Grundfos Bulgaria EOOD
Slatina District
Iztochna Tangenta street no. 100
BG - 1592 Sofia
Tel.: +359 2 49 22 200
Fax: +359 2 49 22 201
E-mail: bulgaria@grundfos.bg

Canada
GRUNDFOS Canada inc.
2941 Brighton Road
Oakville, Ontario
L6H 6C9
Tel.: +1-905 829 9533
Fax: +1-905 829 9512

China
GRUNDFOS Pumps (Shanghai) Co. Ltd.
10F The Hub, No. 33 Suhong Road
Minhang District
Shanghai 201106 PRC
Tel.: +86 21 612 252 22
Fax: +86 21 612 253 33

Columbia
GRUNDFOS Colombia S.A.S.
Km 1.5 vía Siberia-Cota Conj. Potrero
Chico,
Parque Empresarial Arcos de Cota Bod.
1A.
Cota, Cundinamarca
Tel.: +57(1)-2913444
Fax: +57(1)-8764586

Croatia
GRUNDFOS CROATIA d.o.o.
Buzinski prilaz 38, Buzin
HR-10010 Zagreb
Tel.: +385 1 6595 400
Fax: +385 1 6595 499
www.hr.grundfos.com

Czech Republic
GRUNDFOS Sales Czechia and Slovakia
s.r.o.
Čajkovského 21
779 00 Olomouc
Tel.: +420-585-716 111

Denmark
GRUNDFOS DK A/S
Martin Bachs Vej 3
DK-8850 Bjerringbro
Tel.: +45-87 50 50 50
Fax: +45-87 50 51 51
E-mail: info_GDK@grundfos.com
www.grundfos.com/DK

Estonia
GRUNDFOS Pumps Eesti OÜ
Peterburi tee 92G
11415 Tallinn
Tel.: + 372 606 1690
Fax: + 372 606 1691

Finland
OY GRUNDFOS Pumput AB
Trukkikuja 1
FI-01360 Vantaa
Tel.: +358-(0) 207 889 500

France
Pompes GRUNDFOS Distribution S.A.
Parc d'Activités de Chesnes
57, rue de Malacombe
F-38290 St. Quentin Fallavier (Lyon)
Tel.: +33-4 74 82 15 15
Fax: +33-4 74 94 10 51

Germany
GRUNDFOS GMBH
Schlüterstr. 33
40699 Erkrath
Tel.: +49-(0) 211 929 69-0
Fax: +49-(0) 211 929 69-3799
E-mail: infoservice@grundfos.de
Service in Deutschland:
kundendienst@grundfos.de

Greece
GRUNDFOS Hellas A.E.B.E.
20th km. Athinon-Markopoulou Av.
P.O. Box 71
GR-19002 Peania
Tel.: +0030-210-66 83 400
Fax: +0030-210-66 46 273

Hong Kong
GRUNDFOS Pumps (Hong Kong) Ltd.
Unit 1, Ground floor, Siu Wai industrial
Centre
29-33 Wing Hong Street & 68 King Lam
Street, Cheung Sha Wan
Kowloon
Tel.: +852-27861706 / 27861741
Fax: +852-27858664

Hungary
GRUNDFOS South East Europe Kft.
Tópark u. 8
H-2045 Törökbálint
Tel.: +36-23 511 110
Fax: +36-23 511 111

India
GRUNDFOS Pumps India Private
Limited
118 Old Mahabalipuram Road
Thoraipakkam
Chennai 600 097
Tel.: +91-44 2496 6800

Indonesia
PT GRUNDFOS Pompa
Graha intirub Lt. 2 & 3
Jln. Cililitan Besar No.454. Makasar,
Jakarta Timur
ID-Jakarta 13650
Tel.: +62 21-469-51900
Fax: +62 21-460 6910 / 460 6901

Ireland
GRUNDFOS (Ireland) Ltd.
Unit A, Merrywell Business Park
Ballymount Road Lower
Dublin 12
Tel.: +353-1-4089 800
Fax: +353-1-4089 830

Italy
GRUNDFOS Pompe Italia S.r.l.
Via Gran Sasso 4
I-20060 Truccazzano (Milano)
Tel.: +39-02-95838112
Fax: +39-02-95309290 / 95838461

Japan
GRUNDFOS Pumps K.K.
1-2-3, Shin-Miyakoda, Kita-ku
Hamamatsu
431-2103 Japan
Tel.: +81 53 428 4760
Fax: +81 53 428 5005

Kazakhstan
Grundfos Kazakhstan LLP
7' Kyz-Zhibek Str., Kok-Tobe micr.
KZ-050020 Almaty Kazakhstan
Tel.: +7 (727) 227-98-55/56

Korea
GRUNDFOS Pumps Korea Ltd.
6th Floor, Aju Building 679-5
Yeoksam-dong, Kangnam-ku, 135-916
Seoul, Korea
Tel.: +82-2-5317 600
Fax: +82-2-5633 725

Latvia
SIA GRUNDFOS Pumps Latvia
Deglava biznesa centrs
Augusta Deglava ielā 60
LV-1035, Rīga,
Tel.: + 371 714 9640, 7 149 641
Fax: + 371 914 9646

Lithuania
GRUNDFOS Pumps UAB
Smolensko g. 6
LT-03201 Vilnius
Tel.: + 370 52 395 430
Fax: + 370 52 395 431

Malaysia
GRUNDFOS Pumps Sdn. Bhd.
7 Jalan Peguam U1/25
Glenmarie industrial Park
40150 Shah Alam, Selangor
Tel.: +60-3-5569 2922
Fax: +60-3-5569 2866

Mexico
Bombas GRUNDFOS de México
S.A. de C.V.
Boulevard TLC No. 15
Parque industrial Stiva Aeropuerto
Apodaca, N.L. 66600
Tel.: +52-81-8144 4000
Fax: +52-81-8144 4010

Netherlands
GRUNDFOS Netherlands
Veluwezoom 35
1326 AE Almere
Postbus 22015
1302 CA ALMERE
Tel.: +31-88-478 6336
Fax: +31-88-478 6332
E-mail: info_gnl@grundfos.com

New Zealand
GRUNDFOS Pumps NZ Ltd.
17 Beatrice Tinsley Crescent
North Harbour Industrial Estate
Albany, Auckland
Tel.: +64-9-415 3240
Fax: +64-9-415 3250

Norway
GRUNDFOS Pumper A/S
Strømsveien 344
Postboks 235, Leirdal
N-1011 Oslo
Tel.: +47-22 90 47 00
Fax: +47-22 32 21 50

Poland
GRUNDFOS Pompy Sp. z o.o.
ul. Klonowa 23
Baranowo k. Poznania
PL-62-081 Przeźmierowo
Tel.: (+48-61) 650 13 00
Fax: (+48-61) 650 13 50

Portugal
Bombas GRUNDFOS Portugal, S.A.
Rua Calvet de Magalhães, 241
Apartado 1079
P-2770-153 Paço de Arcos
Tel.: +351-21-440 76 00
Fax: +351-21-440 76 90

Romania
GRUNDFOS Pompe România SRL
S-PARK BUSINESS CENTER, Clădirea A2, etaj 2
Str. Tipografilor, Nr. 11-15, Sector 1, Cod 013714
Bucuresti, Romania
Tel.: 004 021 2004 100
E-mail: romania@grundfos.ro

Serbia
Grundfos Srbija d.o.o.
Omladinskih brigada 90b
11070 Novi Beograd
Tel.: +381 11 2258 740
Fax: +381 11 2281 769
www.rs.grundfos.com

Singapore
GRUNDFOS (Singapore) Pte. Ltd.
25 Jalan Tukang
Singapore 619264
Tel.: +65-6681 9688
Faxax: +65-6681 9689

Slovakia
GRUNDFOS s.r.o.
Prievozská 4D 821 09 BRATISLAVA
Tel.: +421 2 5020 1426
sk.grundfos.com

Slovenia
GRUNDFOS LJUBLJANA, d.o.o.
Leskoškova 9e, 1122 Ljubljana
Tel.: +386 (0) 1 568 06 10
Fax: +386 (0)1 568 06 19
E-mail: tehnika-si@grundfos.com

South Africa
GRUNDFOS (PTY) LTD
16 Lascelles Drive, Meadowbrook Estate
1609 Germiston, Johannesburg
Tel.: (+27) 10 248 6000
Fax: (+27) 10 248 6002
E-mail: lgradidge@grundfos.com

Spain
Bombas GRUNDFOS España S.A.
Camino de la Fuentecilla, s/n
E-28110 Algete (Madrid)
Tel.: +34-91-848 8800
Fax: +34-91-628 0465

Sweden
GRUNDFOS AB
Box 333 (Lunnagårdsgatan 6)
431 24 Mölndal
Tel.: +46 31 332 23 000
Fax: +46 31 331 94 60

Switzerland
GRUNDFOS Pumpen AG
Bruggacherstrasse 10
CH-8117 Fällanden/ZH
Tel.: +41-44-806 8111
Fax: +41-44-806 8115

Taiwan
GRUNDFOS Pumps (Taiwan) Ltd.
7 Floor, 219 Min-Chuan Road
Taichung, Taiwan, R.O.C.
Tel.: +886-4-2305 0868
Fax: +886-4-2305 0878

Thailand
GRUNDFOS (Thailand) Ltd.
92 Chaloem Phrakiat Rama 9 Road
Dokmai, Pravej, Bangkok 10250
Tel.: +66-2-725 8999
Fax: +66-2-725 8998

Turkey
GRUNDFOS POMPA San. ve Tic. Ltd. Sti.
Gebze Organize Sanayi Bölgesi
Ihsan dede Caddesi
2. yol 200. Sokak No. 204
41490 Gebze/ Kocaeli
Tel.: +90 - 262-679 7979
Fax: +90 - 262-679 7905
E-mail: satis@grundfos.com

Ukraine
ТОВ "ГРУНДФОС УКРАЇНА"
Бізнес Центр Європа
Столичне шосе, 103
м. Київ, 03131, Україна
Tel.: (+38 044) 237 04 00
Fax: (+38 044) 237 04 01
E-mail: ukraine@grundfos.com

United Arab Emirates
GRUNDFOS Gulf Distribution
P.O. Box 16768
Jebel Ali Free Zone, Dubai
Tel.: +971 4 8815 166
Fax: +971 4 8815 136

United Kingdom
GRUNDFOS Pumps Ltd.
Grovebury Road
Leighton Buzzard/Beds. LU7 4TL
Tel.: +44-1525-850000
Fax: +44-1525-850011

U.S.A.
Global Headquarters for WU
856 Koomey Road
Brookshire, Texas 77423 USA
Phone: +1-630-236-5500

Uzbekistan
Grundfos Tashkent, Uzbekistan
The Representative Office of Grundfos Kazakhstan in Uzbekistan
38a, Oybek street, Tashkent
Tel.: (+998) 71 150 3290 / 71 150 3291
Fax: (+998) 71 150 3292

Trademarks displayed in this material, including but not limited to Grundfos and the Grundfos logo, are registered trademarks owned by The Grundfos Group. © 2024 Grundfos Holding A/S, all rights reserved.

92857005 **08.2024**

ECM: 1401615