Пускатель IO 50

Паспорт, Руководство по монтажу и эксплуатации

be
think
innovate

GRUNDFOS

Пускатель IO 50

Русский (RU)
Паспорт, Руководство по монтажу и эксплуатации 4
Қазақша (KZ)
Төлқұжат, Құрастыру және пайдалану бойынша нұсқаулық 11
Кыргызча (KG)
Паспорт, Куруу жана пайдалануу боюнча Жетекчилик 18
Հայերեն (AM)
Անձնագիր, Տեղադրման և շահագործման ձեռնարկ 25
Информация о подтверждении соответствия 33

3

СОДЕРЖАНИЕ

		Стр.
1.	**Указания по технике безопасности**	**4**
1.1.	Общие сведения о документе	4
1.2.	Значение символов и надписей на изделии	4
1.3.	Квалификация и обучение обслуживающего персонала	5
1.4.	Опасные последствия несоблюдения указаний по технике безопасности	5
1.5.	Выполнение работ с соблюдением техники безопасности	5
1.6.	Указания по технике безопасности для потребителя или обслуживающего персонала	5
1.7.	Указания по технике безопасности при выполнении технического обслуживания, осмотров и монтажа	5
1.8.	Самостоятельное переоборудование и изготовление запасных узлов и деталей	5
1.9.	Недопустимые режимы эксплуатации	5
2.	**Транспортирование и хранение**	**5**
3.	**Значение символов и надписей в документе**	**6**
4.	**Общие сведения об изделии**	**6**
4.1.	Фирменная табличка	6
5.	**Упаковка и перемещение**	**6**
5.1.	Упаковка	6
5.2.	Перемещение	6
6.	**Область применения**	**6**
7.	**Принцип действия**	**6**
8.	**Монтаж механической части**	**7**
9.	**Подключение электрооборудования**	**7**
10.	**Ввод в эксплуатацию**	**8**
11.	**Эксплуатация**	**8**
12.	**Техническое обслуживание**	**8**
13.	**Вывод из эксплуатации**	**8**
14.	**Технические данные**	**8**
15.	**Обнаружение и устранение неисправностей**	**8**
16.	**Утилизация изделия**	**8**
17.	**Изготовитель. Срок службы**	**8**
18.	**Информация по утилизации упаковки**	**10**
Приложение		**32**

Предупреждение
Прежде чем приступать к работам по монтажу оборудования, необходимо внимательно изучить данный документ. Монтаж и эксплуатация оборудования должны проводиться в соответствии с требованиями данного документа, а также в соответствии с местными нормами и правилами.

1. Указания по технике безопасности

Предупреждение
Эксплуатация данного оборудования должна производиться персоналом, владеющим необходимыми для этого знаниями и опытом работы.
Лица с ограниченными физическими, умственными возможностями, с ограниченными зрением и слухом не должны допускаться к эксплуатации данного оборудования.
Доступ детей к данному оборудованию запрещен.

1.1. Общие сведения о документе

Паспорт, Руководство по монтажу и эксплуатации содержит принципиальные указания, которые должны выполняться при монтаже, эксплуатации и техническом обслуживании. Поэтому перед монтажом и вводом в эксплуатацию они обязательно должны быть изучены соответствующим обслуживающим персоналом или потребителем. Данный документ должен постоянно находиться на месте эксплуатации оборудования.

Необходимо соблюдать не только общие требования по технике безопасности, приведенные в разделе *1. Указания по технике безопасности* но и специальные указания по технике безопасности, приводимые в других разделах.

1.2. Значение символов и надписей на изделии

Указания, помещенные непосредственно на оборудовании, например:

- стрелка, указывающая направление вращения,
- обозначение напорного патрубка для подачи перекачиваемой среды,

должны соблюдаться в обязательном порядке и сохраняться так, чтобы их можно было прочитать в любой момент.

1.3. Квалификация и обучение обслуживающего персонала

Персонал, выполняющий эксплуатацию, техническое обслуживание и контрольные осмотры, а также монтаж оборудования, должен иметь соответствующую выполняемой работе квалификацию. Круг вопросов, за которые персонал несет ответственность и которые он должен контролировать, а также область его компетенции должны точно определяться потребителем.

1.4. Опасные последствия несоблюдения указаний по технике безопасности

Несоблюдение указаний по технике безопасности может повлечь за собой:

- опасные последствия для здоровья и жизни человека;
- создание опасности для окружающей среды;
- аннулирование всех гарантийных обязательств по возмещению ущерба;
- отказ важнейших функций оборудования;
- недейственность предписанных методов технического обслуживания и ремонта;
- опасную ситуацию для здоровья и жизни персонала вследствие воздействия электрических или механических факторов.

1.5. Выполнение работ с соблюдением техники безопасности

При выполнении работ должны соблюдаться приведенные в данном документе указания по технике безопасности, существующие национальные предписания по технике безопасности, а также любые внутренние предписания по выполнению работ, эксплуатации оборудования и технике безопасности, действующие у потребителя.

1.6. Указания по технике безопасности для потребителя или обслуживающего персонала

- Запрещено демонтировать имеющиеся защитные ограждения подвижных узлов и деталей, если оборудование находится в эксплуатации.
- Необходимо исключить возможность возникновения опасности, связанной с электроэнергией (более подробно смотрите, например, предписания ПУЭ и местных энергоснабжающих предприятий).

1.7. Указания по технике безопасности при выполнении технического обслуживания, осмотров и монтажа

Потребитель должен обеспечить выполнение всех работ по техническому обслуживанию, контрольным осмотрам и монтажу квалифицированными специалистами, допущенными к выполнению этих работ и в достаточной мере ознакомленными с ними в ходе подробного изучения руководства по монтажу и эксплуатации.

Все работы обязательно должны проводиться при выключенном оборудовании. Должен безусловно соблюдаться порядок действий при остановке оборудования, описанный в руководстве по монтажу и эксплуатации.

Сразу же по окончании работ должны быть снова установлены или включены все демонтированные защитные и предохранительные устройства.

1.8. Самостоятельное переоборудование и изготовление запасных узлов и деталей

Переоборудование или модификацию устройств разрешается выполнять только по согласованию с изготовителем.

Фирменные запасные узлы и детали, а также разрешенные к использованию фирмой-изготовителем комплектующие, призваны обеспечить надежность эксплуатации.

Применение узлов и деталей других производителей может вызвать отказ изготовителя нести ответственность за возникшие в результате этого последствия.

1.9. Недопустимые режимы эксплуатации

Эксплуатационная надежность поставляемого оборудования гарантируется только в случае применения в соответствии с функциональным назначением согласно разделу *6. Область применения.* Предельно допустимые значения, указанные в технических данных, должны обязательно соблюдаться во всех случаях.

2. Транспортирование и хранение

Транспортирование оборудования следует проводить в крытых вагонах, закрытых автомашинах, воздушным, речным либо морским транспортом.

Условия транспортирования оборудования в части воздействия механических факторов должны соответствовать группе «С» по ГОСТ 23216.

При транспортировании упакованное оборудование должно быть надежно закреплено на транспортных средствах с целью предотвращения самопроизвольных перемещений.

Условия хранения оборудования должны соответствовать группе «С» ГОСТ 15150.

Максимальный назначенный срок хранения составляет 2 года. В течение всего срока хранения консервация не требуется.

3. Значение символов и надписей в документе

Предупреждение
Несоблюдение данных указаний может иметь опасные для здоровья людей последствия.

Предупреждение
Несоблюдение данных указаний может стать причиной поражения электрическим током и иметь опасные для жизни и здоровья людей последствия.

Внимание ***Указания по технике безопасности, невыполнение которых может вызвать отказ оборудования, а также его повреждение.***

4. Общие сведения об изделии

Данный документ распространяется на пускатели IO 50.

Пускатели IO 50 используются для ручного включения/выключения скважинного насоса SQF, получающего электрическое питание от солнечной батареи.

С помощью переключателя ON/OFF на лицевой стороне пускателя IO 50 можно:

• запустить/остановить насос;

• сбросить сигнал ошибки.

4.1. Фирменная табличка

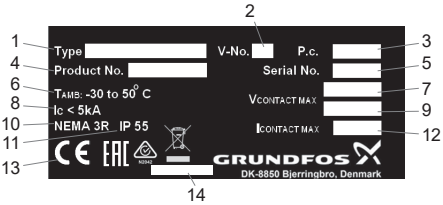

Рис. 1 Фирменная табличка пускателя IO 50

Поз.	Описание
1	Название изделия
2	Номер версии
3	Дата изготовления [1-я и 2-я цифры = год; 3-я и 4-я цифры = календарная неделя]
4	Номер продукта
5	Серийный номер
6	Температура окружающей среды
7	Максимальное напряжение DC
8	Максимальный ток к.з. в питающей сети
9	Максимальное напряжение AC
10	Степень защиты корпуса в соответствии с NEMA
11	Степень защиты корпуса в соответствии с IEC
12	Максимальный ток
13	Знаки обращения на рынке
14	Страна изготовления

В связи с функционированием интегрированной Системы Менеджмента Качества и встроенными инструментами качества, клеймо ОТК не указывается на фирменной табличке. Его отсутствие не влияет на контроль обеспечения качества конечного продукта и обращение на рынке.

5. Упаковка и перемещение

5.1. Упаковка

При получении оборудования проверьте упаковку и само оборудование на наличие повреждений, которые могли быть получены при транспортировке. Перед тем как утилизировать упаковку, тщательно проверьте, не остались ли в ней документы и мелкие детали. Если полученное оборудование не соответствует вашему заказу, обратитесь к поставщику оборудования.

Если оборудование повреждено при транспортировке, немедленно свяжитесь с транспортной компанией и сообщите поставщику оборудования.

Поставщик сохраняет за собой право тщательно осмотреть возможное повреждение.

Информацию об утилизации упаковки см. в разделе *18. Информация по утилизации упаковки*

5.2. Перемещение

Предупреждение
Следует соблюдать ограничения местных норм и правил в отношении подъёмных и погрузочно-разгрузочных работ, осуществляемых вручную.

Внимание ***Запрещается поднимать оборудование за питающий кабель.***

Дополнительная информация по перемещению оборудования приведена в Кратком руководстве (Quick Guide).

6. Область применения

IO 50 используются вместе со скважинными насосами SQF, работающими от солнечной энергии, для подачи грунтовых вод в:

• частные дома;

• резервуары с водой;

• ирригационные системы и поилки.

7. Принцип действия

Пускатель IO 50 подключается между источником питания и насосом SQF. Контактор в зависимости от положения переключателя «ON/OFF» замыкает или размыкает цепь питания насоса SQF.

На рис. *2* изображён пример монтажа системы SQFlex с пускателем IO 50.

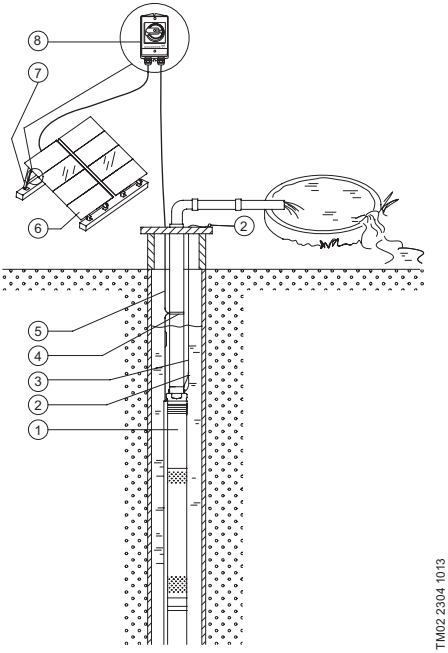

Рис. 2 Пример системы SQFlex с солнечной батареей и пускателем IO 50

Поз.	Описание
1	Скважинный насос SQF
2	Зажим для троса
3	Стальной трос
4	Крепёж для кабеля
5	Водонепроницаемый погружной кабель
6	Солнечная батарея
7	Опорная конструкция
8	Пускатель IO 50

8. Монтаж механической части

Установите изделие в месте, соответствующем следующим требованиям:

- IO 50 должен быть установлен на подходящей по размерам, твёрдой и устойчивой поверхности;
- место установки должно быть защищено от затопления;
- изделие должно быть защищено от воздействия прямого солнечного света;
- убедитесь, что температура окружающей среды находится в пределах, указанных на фирменной табличке IO 50;
- место установки должно обеспечивать удобный доступ к IO 50;
- монтаж вне помещения: изделие необходимо установить с защитным навесом или оболочкой;
- монтаж внутри помещения: изделие должно быть установлено в хорошо вентилируемом помещении для обеспечения охлаждения его компонентов.

9. Подключение электрооборудования

Предупреждение
Подключение электрооборудования должно выполняться в соответствии с местными нормами и правилами.
Перед тем как проводить любые подключения в блоке управления, необходимо убедиться в том, что электропитание выключено и не может быть включено по случайности или по неосторожности.

На рис. *3* и рис. *4* изображены типовые схемы подключения.

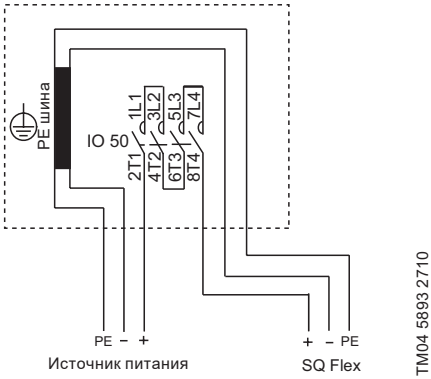

Рис. 3 Схема подключения: DC питание с заземлённым полюсом

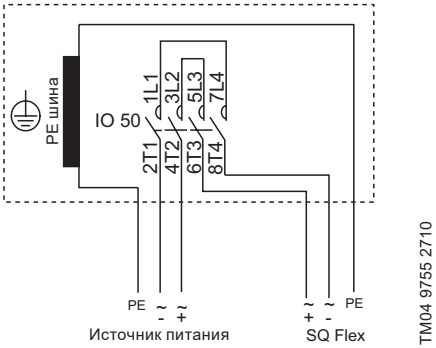

Рис. 4 Схема подключения: AC питание или DC питание с незаземлёнными полюсами

10. Ввод в эксплуатацию

Все изделия проходят приемо-сдаточные испытания на заводе-изготовителе. Дополнительные испытания на месте установки не требуются.

11. Эксплуатация

Условия эксплуатации приведены в разделе *14. Технические данные*.

Оборудование устойчиво к электромагнитным помехам, соответствующим условиям назначения согласно разделу *6. Область применения* и предназначено для использования – в зонах с малым энергопотреблением, коммерческих и производственных зонах в условиях, где уровень напряженности электромагнитного поля/электромагнитного излучения не превышает предельно допустимый.

12. Техническое обслуживание

Изделие не требует периодической диагностики на всём сроке службы.

13. Вывод из эксплуатации

Для вывода пускателя из эксплуатации необходимо перевести переключатель в положение OFF на лицевой панели IO 50 и снять с пускателя питающее напряжение.

14. Технические данные

Напряжение	DC: Максимум 300 В, PE. AC: Максимум 254 В, 50/60 Гц, PE.
Ток	Максимум 16 А
Температура окружающей среды	От -30 до +50 °C
Класс защиты	IP55 или NEMA 3R

Габаритные размеры IO 50 приведены в *Приложение 1.*

Информацию о массе оборудования можно найти в открытом доступе на сайте Grundfos Product Center по номеру продукта.

15. Обнаружение и устранение неисправностей

Предупреждение
Несоблюдение данных указаний может стать причиной поражения электрическим током и иметь опасные для жизни и здоровья людей последствия.

Предупреждение
Перед тем как проводить любые подключения в блоке управления, необходимо убедиться в том, что электропитание выключено и не может быть включено по случайности или по неосторожности.

Поиск и устранение неисправностей должны выполняться квалифицированным персоналом.

К критическим отказам может привести:

- некорректное электрическое подключение;
- неправильное хранение оборудования;
- повреждение или неисправность электрической/гидравлической/механической системы;
- повреждение или неисправность важнейших частей оборудования;
- нарушение правил и условий эксплуатации, обслуживания, монтажа, контрольных осмотров.

Для предотвращения ошибочных действий, персонал должен быть внимательно ознакомлен с настоящим руководством по монтажу и эксплуатации.

При возникновении аварии, отказа или инцидента необходимо незамедлительно остановить работу оборудования и обратиться в сервисный центр ООО «Грундфос».

16. Утилизация изделия

Основным критерием предельного состояния изделия является:

1. отказ одной или нескольких составных частей, ремонт или замена которых не предусмотрены;
2. увеличение затрат на ремонт и техническое обслуживание, приводящее к экономической нецелесообразности эксплуатации.

Данное изделие, а также узлы и детали должны собираться и утилизироваться в соответствии с требованиями местного законодательства в области экологии.

17. Изготовитель. Срок службы

Изготовитель:

Grundfos Holding A/S, Poul Due Jensens Vej 7,
DK-8850 Bjerringbro, Дания*

* Точная страна изготовления указана на фирменной табличке оборудования.

Уполномоченное изготовителем лицо**:

ООО «Грундфос Истра»
143581, Московская область, г. Истра,
д. Лешково, д. 188, тел.: +7 495 737-91-01,
адрес электронной почты:
grundfos.istra@grundfos.com.

** Для оборудования во взрывозащищённом исполнении уполномоченное изготовителем лицо.

ООО «Грундфос»
109544, г. Москва, ул. Школьная, 39-41, стр. 1,
тел.: +7 495 564-88-00, +7 495 737-30-00,
адрес электронной почты:
grundfos.moscow@grundfos.com.

Импортеры на территории Евразийского экономического союза:

ООО «Грундфос Истра»
143581, Московская область, г. Истра,
д. Лешково, д. 188, тел.: +7 495 737-91-01,
адрес электронной почты:
grundfos.istra@grundfos.com;

ООО «Грундфос»
109544, г. Москва, ул. Школьная, 39-41, стр. 1,
тел.: +7 495 564-88-00, +7 495 737-30-00,
адрес электронной почты:
grundfos.moscow@grundfos.com;

ТОО «Грундфос Казахстан»
Казахстан, 050010, г. Алматы,
мкр-н Кок-Тобе, ул. Кыз-Жибек, 7,
тел.: +7 727 227-98-54,
адрес электронной почты:
kazakhstan@grundfos.com.

Правила и условия реализации оборудования определяются условиями договоров.

Срок службы оборудования составляет 10 лет.

По истечении назначенного срока службы, эксплуатация оборудования может быть продолжена после принятия решения о возможности продления данного показателя. Эксплуатация оборудования по назначению отличному от требований настоящего документа не допускается.

Работы по продлению срока службы оборудования должны проводится в соответствии с требованиями законодательства без снижения требований безопасности для жизни и здоровья людей, охраны окружающей среды.

Возможны технические изменения.

18. Информация по утилизации упаковки

Общая информация по маркировке любого типа упаковки, применяемого компанией Grundfos			
Упаковка не предназначена для контакта с пищевой продукцией			
Упаковочный материал		**Наименование упаковки/ вспомогательных упаковочных средств**	**Буквенное обозначение материала, из которого изготавливается упаковка/ вспомогательные упаковочные средства**
Бумага и картон (гофрированный картон, бумага, другой картон)		Коробки/ящики, вкладыши, прокладки, подложки, решетки, фиксаторы, набивочный материал	PAP
Древесина и древесные материалы (дерево, пробка)		Ящики (дощатые, фанерные, из древесноволокнистой плиты), поддоны, обрешетки, съемные бортики, планки, фиксаторы	FOR
Пластик	(полиэтилен низкой плотности)	Чехлы, мешки, пленки, пакеты, воздушно-пузырьковая пленка, фиксаторы	LDPE
	(полиэтилен высокой плотности)	Прокладки уплотнительные (из пленочных материалов), в том числе воздушно-пузырьковая пленка, фиксаторы, набивочный материал	HDPE
	(полистирол)	Прокладки уплотнительные из пенопластов	PS
Комбинированная упаковка (бумага и картон/пластик)		Упаковка типа «скин»	C/PAP

Просим обращать внимание на маркировку самой упаковки и/или вспомогательных упаковочных средств (при ее нанесении заводом-изготовителем упаковки/вспомогательных упаковочных средств).

При необходимости, в целях ресурсосбережения и экологической эффективности, компания Grundfos может использовать упаковку и/или вспомогательные упаковочные средства повторно.

По решению изготовителя упаковка, вспомогательные упаковочные средства, и материалы из которых они изготовлены могут быть изменены. Просим актуальную информацию уточнять у изготовителя готовой продукции, указанного в разделе *17. Изготовитель. Срок службы* настоящего Паспорта, Руководства по монтажу и эксплуатации. При запросе необходимо указать номер продукта и страну-изготовителя оборудования.

МАЗМҰНЫ

		Бет.
1.	**Қауіпсіздік техникасы бойынша ескерту**	**11**
1.1.	Құжат туралы жалпы мәліметтер	11
1.2.	Бұйымдағы символдар мен жазбалардың мәні	11
1.3.	Қызмет көрсетуші қызметкерлер біліктілігі және оқыту	11
1.4.	Қауіпсіздік техникасы бойынша нұсқауларын орындамаудан болатын қауіпті салдар	12
1.5.	Қауіпсіздік техникасын сақтаумен жұмыстар орындау	12
1.6.	Тұтынушыға немесе қызмет көрсетуші қызметкерлерге арналған қауіпсіздік техникасы бойынша нұсқаулар	12
1.7.	Техникалық қызмет көрсету, қарап тексеру және құрастыру жұмыстарын орындау кезіндегі қауіпсіздік техникасы бойынша нұсқаулар	12
1.8.	Қосалқы тораптар мен бөлшектерді дайындау және өздігінен қайта жабдықтау	12
1.9.	Рұқсат етілмейтін пайдалану режимдері	12
2.	**Тасымалдау және сақтау**	**12**
3.	**Құжаттағы символдар мен жазбалардың мәні**	**13**
4.	**Бұйым туралы жалпы мәлімет**	**13**
4.1.	Фирмалық тақтайша	13
5.	**Орау және жылжыту**	**13**
5.1.	Орау	13
5.2.	Жылжыту	13
6.	**Қолданылу аясы**	**13**
7.	**Қолданылу қағидаты**	**13**
8.	**Механикалық бөліктерді құрастыру**	**14**
9.	**Электр жабдықтарының қосылымы**	**14**
10.	**Пайдалануға беру**	**15**
11.	**Пайдалану**	**15**
12.	**Техникалық қызмет көрсету**	**15**
13.	**Істен шығару**	**15**
14.	**Техникалық деректер**	**15**
15.	**Ақаулықтарды табу және жою**	**15**
16.	**Бұйымды кәдеге жарату**	**15**
17.	**Дайындаушы. Қызметтік мерзімі**	**15**
18.	**Қаптаманы жою жөніндегі ақпарат**	**17**
1- қосымша		**32**

Ескерту
Жабдықтарды құрастыру бойынша жұмыстарға кіріспестен бұрын, аталған құжатты мұқият зерттеп шығу қажет. Жабдықты құрастыру және пайдалану осы құжат талаптарына, сонымен бірге жергілікті нормалар мен ережелерге сәйкес жүргізілулері керек.

1. Қауіпсіздік техникасы бойынша ескерту

Ескерту
Осы жабдықты пайдалану осы үшін қажетті білімдері мен жұмыс тәжірибесі бар қызметкерлер құрамымен жүргізілуі керек.
Физикалық, ойлау қабілеті шектеулі, көру және есту қабілеті нашар тұлғалар бұл жабдықты пайдалануға жіберілмеулері керек.
Балаларды бұл жабдыққа жақындатуға тыйым салынады.

1.1. Құжат туралы жалпы мәліметтер

Төлқұжат, Құрастыру және пайдалану бойынша нұсқаулық құрастыру, пайдалану және техникалық қызмет көрсету барысында орындалуы тиіс түбегейлі нұсқаулардан тұрады. Сондықтан құрастыру және пайдалануға беру алдында олар тиісті қызмет көрсетуші қызметкерлермен немесе тұтынушымен міндетті түрде оқылып зерттелулері керек. Аталған құжат үнемі жабдықты пайдалану орнында болуы керек.

Қауіпсіздік техникасы бойынша *1. Қауіпсіздік техникасы бойынша ескерту* бөлімінде келтірілген жалпы талаптарды ғана емес, сонымен бірге басқа бөлімдерде де келтірілген қауіпсіздік техникасы бойынша арнайы нұсқауларды да сақтау қажет.

1.2. Бұйымдағы символдар мен жазбалардың мәні

Жабдықтарға тікелей орналастырылған нұсқау, мәселен:

- айналу бағытын көрсететін көрсеткі,
- айдалатын ортаны беруге арналған ағын келте құбырының таңбалануы,

оларды кез келген сәтте оқуға болатындай міндетті тәртіпте орындалуы және сақталуы керек.

1.3. Қызмет көрсетуші қызметкерлер біліктілігі және оқыту

Пайдалану, техникалық қызмет көрсету, бақылау және жабдықты құрастыру жұмыстарын орындайтын қызметкерлер құрамы

орындалатын жұмысқа сәйкес біліктілікке ие болуы керек. Қызметкерлердің жауапты болатын және олардың бақылауы тиіс мәселелердің шеңбері, сонымен қатар оның құзырет саласы тұтынушы арқылы нақты анықталуы керек.

1.4. Қауіпсіздік техникасы бойынша нұсқауларын орындамаудан болатын қауіпті салдар

Қауіпсіздік техникасы бойынша нұсқаулардың сақталмауы келесілерді шақыруы мүмкін:

- адамның денсаулығы және өмірі үшін қауіпті салдарды;
- қоршаған орта үшін қауіп төндіруді;
- келтірілген зиянды өтеу бойынша барлық кепілдікті міндеттемелердің жойылуын;
- жабдықтың негізгі атқарымдарының бұзылуын;
- техникалық қызмет көрсетудің және жөндеудің алдын-ала жазылған әдістерінің жарамсыздығын;
- электрлі немесе механикалық факторлардың әсер ету салдарынан қызметкерлер құрамының денсаулығы мен өмірі үшін қауіпті жағдай тудыруды.

1.5. Қауіпсіздік техникасын сақтаумен жұмыстар орындау

Жұмыстарды атқару кезінде осы құжатта келтірілген қауіпсіздік техникасы бойынша нұсқаулар, қауіпсіздік техникасы бойынша қолданыстағы ұлттық ұйғарымдар, жұмыстарды орындау, тұтынушыдағы қолданыстағы жабдықтарды пайдалану мен қауіпсіздік техникасы бойынша кез келген ішкі ұйғарымдар сақталулары керек.

1.6. Тұтынушыға немесе қызмет көрсетуші қызметкерлерге арналған қауіпсіздік техникасы бойынша нұсқаулар

- Егер жабдық пайдалануда болса, қолда бар жылжымалы тораптар мен бөлшектердің қорғаныс қоршауларын бөлшектеуге тыйым салынады.
- Электр энергиясымен байланысты қауіптердің пайда болу мүмкіншіліктерін болдырмау қажет (толығырақ мәлімет алу үшін, мәселен ЭҚЕ және жергілікті электр энергиямен жабдықтаушы кәсіпорындардың ұйғарымдарын қарастырыңыз).

1.7. Техникалық қызмет көрсету, қарап тексеру және құрастыру жұмыстарын орындау кезіндегі қауіпсіздік техникасы бойынша нұсқаулар

Тұтынушы барлық техникалық қызмет көрсету, бақылау және құрастыру бойынша барлық жұмыстардың орындалуларын құрастыру және пайдалану бойынша нұсқаулықты толық зерттеу барысында жеткілікті шамада олармен таныстырылған және осы жұмыстарды орындауға рұқсат берілген білікті мамандармен қамтамасыз етуі керек.

Барлық жұмыстар міндетті түрде жабдық сөніп тұрған кезде жүргізілулері керек. Жабдықты тоқтату кезінде құрастыру және пайдалану бойынша нұсқаулықта аталған жұмыс тәртібі мінсіз сақталуы керек.

Жұмыстар аяқталғаннан кейін бірден барлық бөлшектелген қорғаныс және сақтандырғыш құрылғылар қайта орнатылған және іске қосылған болулары керек.

1.8. Қосалқы тораптар мен бөлшектерді дайындау және өздігінен қайта жабдықтау

Құрылғыларды қайта жабдықтау немесе түрлендіру жұмыстарын тек дайындаушымен келісу бойынша орындауға рұқсат етіледі.

Фирмалық қосалқы тораптар мен бөлшектер, сонымен бірге дайындаушы-фирма арқылы қолдануға рұқсат етілген толымдағыштар пайдалану сенімділігімен қамтамасыз етеді.

Басқа өндірушілердің тораптары мен бөлшектерін қолдану, дайындаушының осының салдарынан пайда болған жауапкершіліктен бас тартуын шақыруы мүмкін.

1.9. Рұқсат етілмейтін пайдалану режимдері

Жеткізілуші жабдықтардың пайдаланушылық сенімділігіне *6. Қолданылу аясы* бөліміндегі атқарымдық тағайындауға сәйкес қолданған жағдайда ғана кепілдеме беріледі. Техникалық деректерде көрсетілген рұқсат етілетін шекті мәндер барлық жағдайларда міндетті түрде сақталулары керек.

2. Тасымалдау және сақтау

Жабдықты тасымалдауды жабық вагондарда, жабық автокөліктерде әуе, өзен немесе теңіз көлігімен жүргізу керек.

Механикалық факторлардың әсер етуіне байланысты жабдықтарды тасымалдау шарттары ГОСТ 23216 бойынша «С» тобына сәйкес болуы керек.

Қапталған жабдықты тасымалдау кезінде өздігінен жылжуын болдырмау мақсатында көлік құралдарына сенімді бекітілген болуы керек.

Жабдықтарды сақтау шарттары МЕМСТ 15150 бойынша «С» тобына сәйкес болуы керек.

Максималды тағайындалған сақтау мерзімі 2 жылды құрайды. Барлық сақтау мерзімі ішінде консервациялау талап етілмейді.

3. Құжаттағы символдар мен жазбалардың мәні

Ескерту
Аталған нұсқауларды орындамау адамдардың денсаулығы үшін қауіпті салдарға ие болуы мүмкін.

Ескерту
Аталған нұсқаулардың орындалмауы электр тоғымен зақымдалудың себебіне айналуы және адамдардың өмірі мен денсаулығы үшін қауіпті салдарға ие болуы мүмкін.

Назар аударыңыз

Қауіпсіздік техникасы бойынша нұсқауларды орындамау жабдықтың бұзылуына және бүлінуіне әкеліп соқтыруы мүмкін.

4. Бұйым туралы жалпы мәлімет

Аталған құжат IO 50 қосқыштарына таралады.

IO 50 қосқыштары күн батареясынан электрлі қуат алушы SQF ұңғымалы сорғысын іске қосу/сөндіру үшін қолданылады.

IO 50 қосқышының беттік жағындағы ON/OFF ауыстырып-қосқышының көмегімен келесі әрекеттерді орындауға болады:

• сорғыны іске қосу/тоқтату;

• қателік сигналын тастау.

4.1. Фирмалық тақтайша

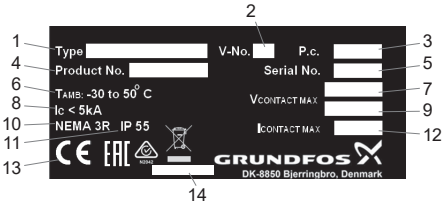

1-сур. IO 50 қосқышының фирмалық тақтайшасы

Айқ.	Сипаттама
1	Бұйымның атауы
2	Нұсқа нөмірі
3	Өндірілген күні [1-ші және 2-ші сан = жыл; 3-ші және 4-ші сан = күнтізбелік апта]
4	Өнім нөмірі
5	Сериялық нөмірі
6	Қоршаған орта температурасы
7	Максималды кернеу DC
8	Қуат беруші желісіндегі қ.т. максималды тоғы
9	Максималды кернеу AC
10	Корпустың NEMA сәйкес қорғаныс деңгейі
11	Корпустың IEC сәйкес қорғаныс деңгейі
12	Максималды тоқ
13	Нарықтағы шығарылу белгілері
14	Дайындаушы ел

Біріктірілген Сапа Менеджменті Жүйесінің жұмыс істеуіне және кіріктірілген сапа құралдарына байланысты ТББ таңбасы фирмалық тақтайшада көрсетілмейді. Оның жоқтығы соңғы өнімнің сапасын қамтамасыз етуді бақылауға және нарықта айналуына әсер етпейді.

5. Орау және жылжыту

5.1. Орау

Жабдықты алу кезінде қаптаманы және жабдықтың өзін тасымалдау кезінде алынуы мүмкін бүлінулердің бар ма екендігін тексеріңіз. Қаптаманы кәдеге жаратудың алдында оның ішінде құжаттар және кішкентай бөлшектер қалмағанын мұқият тексеріп алыңыз. Егер алынған жабдық тапсырысыңызға сәйкес келмесе, жабдықты жеткізушіге хабарласыңыз.

Егер жабдық тасымалдау кезінде зақымданса, тасымалдау компаниясымен хабарласыңыз және жабдық жеткізушісіне хабарлаңыз.

Жеткізуші өзімен бірге ықтимал зақым келуге мұқият қарау құқығын сақтайды.

Қаптаманы жою жөніндегі ақпаратты бөлімнен қар. *18. Қаптаманы жою жөніндегі ақпарат*

5.2. Жылжыту

Ескерту
Қолмен атқарылатын көтеру және тиеу-түсіру жұмыстарына қатысты жергілікті нормалар мен ережелердің шектеулерін сақтау керек.

Назар аударыңыз

Жабдықты қуат беру кабелінен көтеруге тыйым салынады.

Жадбықты жылжыту бойынша қосымша мәліметтер Қысқаша нұсқаулықта (Quick Guide) берілген.

6. Қолданылу аясы

IO 50 күн энергиясынан жұмыс істеуші SQF ұңғымалы сорғыларымен бірге келесілерге жер асты суын беру үшін қолданылады:

• жекеменшік үйлер;

• сумен резервуарлар;

• ирригациялық жүйелер және астаулар.

7. Қолданылу қағидаты

IO 50 қосқыштары қуат беру көзі мен SQF сорғысының арасында қосылады. Түйістіргіш «ON/OFF» ауыстырып-қосқышының күйіне байланысты SQF сорғысының қуат беру тізбегін тұйықтайды немесе ажыратады.

2 сур. IO 50 қосқышымен SQFlex жүйесін құрастырудың мысалы көрсетілген.

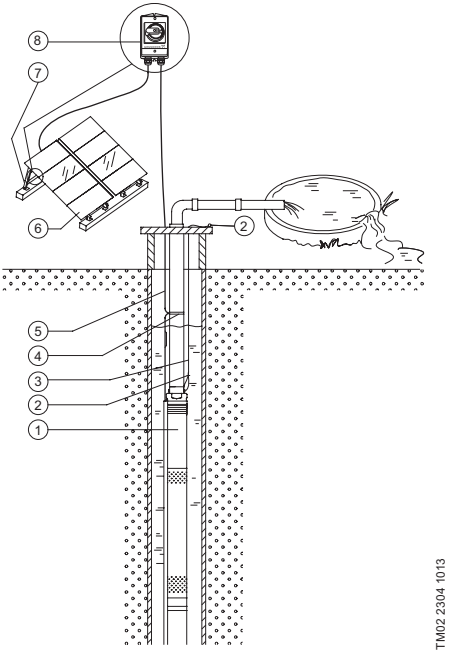

2-сур. Күн батареясымен және IO 50 қосқышымен SQFlex жүйесінің мысалы

Айқ.	Сипаттама
1	SQF ұңғымалы сорғысы
2	Сымарқан үшін қысқыш
3	Болат сымарқан
4	Кабель үшін бекіткіш
5	Су өтпейтін батпалы кабель
6	Күн батареясы
7	Тірек құрылым
8	IO 50 қосқышы

8. Механикалық бөліктерді құрастыру

Бұйымды келесі талаптарға сәйкес болатын орынға орнатыңыз:

- IO 50 өлшемдері бойынша жарайтын қатты және орнықты беттерге орнатылған болуы керек;
- орнату орны су басудан қорғалған болуы керек;
- бұйым күннің тікелей сәулесінің әсерінен қорғалған болуы керек;
- қоршаған орта температурасы IO 50 фирмалық тақтайшасында көрсетілген шектерде екендігіне көз жеткізіңіз;
- орнату орны IO 50-ге қолайлы қолжетімділікпен қамтамасыз етілген болуы керек;
- бөлмелерден тыс құрастыру: бұйымды қорғаныс аспамен немесе қабықпен орнату қажет;
- бөлмелердің ішінде құрастыру: бұйым оның компоненттерін салқындатумен қамтамасыз ету үшін жақсы желдетілетін бөлмелерде орнатылған болуы керек.

9. Электр жабдықтарының қосылымы

Ескерту
Электр жабдықтарының қосылымы жергілікті нормалар мен ережелерге сәйкес орындалуы керек.
Басқару блогына кез келген қосылымдарды жүргізудің алдында, электр қуат берудің сөндірілгеніне және кездейсоқ немесе байқаусызда іске қосыла алмайтындығына көз жеткізіп алу қажет.

3 сур. және *4* сур. қосылымның типтік сызбалары көрсетілген.

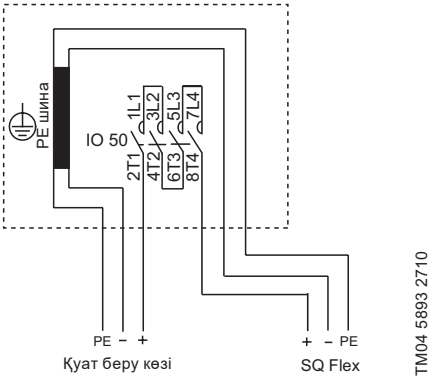

3-сур. Қосылым сызбасы: жерге тұйықталған полюспен DC қуат беру

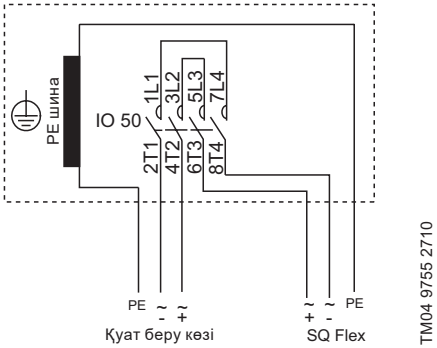

4-сур. Қосылым сызбасы: жерге тұйықталмаған полюстермен AC қуат беру немесе DC қуат беру

10. Пайдалануға беру

Барлық бұйымдар дайындаушы зауытта қабылдау-тапсыру сынақтарынан өтеді. Орнату орнында қосымша сынақтар талап етілмейді.

11. Пайдалану

Пайдалану шарттары *14. Техникалық деректер* бөлімінде келтірілген.

Жабдық электромагниттік кедергілерге төзімді, *6. Қолданылу аясы* бөліміне сай тиісті тағайындалу шарттарына сәйкес және энергияны аз тұтынатын аймақтарда, коммерциялық және өндірістік аймақтарда электромагниттік өрістің/электромагниттік сәулеленудің кернеу деңгейі шекті рұқсат етілетіннен асып кетпейтін шарттарда қолдануға арналған.

12. Техникалық қызмет көрсету

Бұйым барлық қызметтік мерзімінде мерзімдік диагностикалауды талап етпейді.

13. Істен шығару

Қосқышты пайдаланудан шығару үшін ажыратқышты IO 50 беттік панеліндегі OFF күйіне ауыстыру және қосқыштан қуат беруші кернеуді шешу қажет.

14. Техникалық деректер

Кернеу	DC: Максимум 300 В, PE. AC: Максимум 254 В, 50/60 Гц, PE.
Тоқ	Максимум 16 А
Қоршаған орта температурасы	-30-дан +50 °C-қа дейін
Қорғаныс сыныбы	IP55 немесе NEMA 3R

IO 50 габариттік өлшемдері келесіде келтірілген *1-қосымша.*

Сорғы қондырғысының салмағы туралы ақпаратты Grundfos Product Center сайтында өнімнің нөмірі бойынша еркін табуға болады.

15. Ақаулықтарды табу және жою

Ескерту
Аталған нұсқаулардың орындалмауы электр тоғымен зақымдалудың себебіне айналуы мүмкін және адамдардың өмірі мен денсаулығы үшін қауіпті салдар бола алады.

Ескерту
Басқару блогына кез келген қосылымдарды жүргізудің алдында, электр қуат берудің сөндірілгеніне және кездейсоқ немесе байқаусызда іске қосыла алмайтындығына көз жеткізіп алу қажет.

Ақаулықтарды іздеу және жою білікті қызметкерлермен орындалулары керек.

Өте күрделі бұзылуларға келесілер жатады:

- қате электрлік қосылым;
- жабдықты қате сақтау;
- электрлі/гидравликалық/механикалық жүйелердің бүлінуі немесе ақаулықтары;
- жабдықтың ең маңызды бөліктерінің бүлінуі немесе ақаулықтары;
- пайдалану, қызмет көрсету, құрастыру, бақылау байқауларының ережелері мен шарттарының бұзылуы.

Қате әрекеттерді болдырмау үшін қызметкерлер құрамы осы құрастыру және пайдалану бойынша нұсқаулықпен мұқият танысып шыққан болуы керек.

Апаттар, істен шығу немесе оқиға орын алған кезде жабдықтың жұмысын тез арада тоқтату және «Грундфос» ЖШҚ-ның сервистік орталығына жүгіну қажет.

16. Бұйымды кәдеге жарату

Бұйым күйінің негізгі шектік шарттары болып табылатындар:

1. жөндеу немесе алмастыру қарастырылмаған бір немесе бірнеше құрамдас бөліктердің істен шығуы;
2. пайдалануда экономикалық жөнсіздікке әкеліп соқтыратын жөндеу мен техникалық қызмет көрсетуге кететін шығындарды арттыру.

Аталған бұйым, сонымен бірге тораптары мен бөлшектері экология саласындағы жергілікті заңнама талаптарына сәйкес жиналулары және кәдеге жаратылулары керек.

17. Дайындаушы. Қызметтік мерзімі

Дайындаушы:

Grundfos Holding A/S, Poul Due Jensens Vej 7, DK-8850 Bjerringbro, Дания*

* Нақты дайындаушы ел жабдықтың фирмалық тақтайшасында көрсетілген.

Дайындаушының уәкілетті тұлғасы**:

«Грундфос Истра» ЖШҚ
143581, Мәскеу облысы, Истра қ.,
Лешково а., 188-үй,
тел.: +7 495 737-91-01, электрондық поштаның мекенжайы: grundfos.istra@grundfos.com.

** Жарылыстан қорғалған орындалудағы жабдық үшін дайындаушымен уәкілеттілік берілген тұлға.

«Грундфос» ЖШҚ
109544, Мәскеу қ., Школьная көш., 39-41, құр. 1,
тел.: +7 495 564-88-00, +7 495 737-30-00,
электрондық поштаның мекенжайы: grundfos.moscow@grundfos.com.

Еуразиялық экономикалық одақ аумағында импорттаушылар:

«Грундфос Истра» ЖШҚ
143581, Мәскеу облысы, Истра қ.,
Лешково а., 188-үй,
тел.: +7 495 737-91-01, электрондық поштаның мекенжайы: grundfos.istra@grundfos.com;

«Грундфос» ЖШҚ
109544, Мәскеу қ., Школьная көш., 39-41, құр. 1,
тел.: +7 495 564-88-00, +7 495 737-30-00,
электрондық поштаның мекенжайы:
grundfos.moscow@grundfos.com;

«Грундфос Қазақстан» ЖШС
Қазақстан, 050010, Алматы қ.,
Көк-Төбе шағын ауданы, Қыз-Жібек көш., 7,
тел.: +7 727 227-98-54,
электрондық поштаның мекенжайы:
kazakhstan@grundfos.com.

Жабдықты өткізу ережелері мен шарттары шарттардың талаптарымен анықталады.

Жабдықтың қызметтік мерзімі 10 жылды құрайды.

Тағайындалған қызметтік мерзімі аяқталғаннан кейін, жабдықты пайдалану аталған көрсеткішті ұзарту мүмкіндігі жөнінде шешім қабылдағаннан кейін жалғаса алады. Жабдықты аталған құжаттың талаптарынан ерекшеленетін тағайындалу бойынша пайдалануға жол берілмейді.

Жабдықтың қызметтік мерзімін ұзарту бойынша жұмыстар адамдардың өмірі мен денсаулығын, қоршаған ортаны қорғауға арналған қауіпсіздік талаптарын төмендетусіз заңнама талаптарына сәйкес жүргізілулері керек.

Техникалық өзгерістердің болуы ықтимал.

18. Қаптаманы жою жөніндегі ақпарат

Grundfos компаниясы қолданатын қаптаманың кез келген түрінің таңбалануы туралы жалпы ақпарат

Қаптама тағам өнімдеріне тигізуге арналмаған

Қаптау материалы		Қаптамалар/қосымша қаптау құралдарының атауы	Қаптамалар/қосалқы қаптау құралдары әзірленетін материалдың әріптік белгіленуі
Қағаз және картон (гофрленген картон, қағаз, басқа картон)		Қораптар/жәшіктер, салымдар, төсемелер, салмалар, торлар, бекіткіштер, толтырма материал	PAP
Ағаш және ағаштан жасалған материалдар (ағаш, тығын)		Жәшіктер (ағаш талшықты тақталардан жасалған шере және тақтай), табандықтар, торламалар, алынбалы ернеулер, тақталар, бекіткіштер	FOR
Пластик	(тығыздығы төмен полиэтилен)	Жабындар, қаптар, таспалар, пакеттер, ауа-көпіршікті таспа, бекіткіштер	LDPE
	(тығыздығы жоғары полиэтилен)	Бекіткіш төсемелер (таспалы материалдардан жасалған), оның ішінде ауа-көпіршікті таспа, бекіткіштер, толтырма материал	HDPE
	(полистирол)	Пенопласттан жасалған бекіткіш төсемелер	PS
Біріктірілген қаптама (қағаз және картон/пластик)		«Скин» түрлі қаптама	C/PAP

Қаптаманың және/немесе қосымша қаптау құралының таңбалауына назар аударуды өтінеміз (оның қаптаманы/қосымша қаптау құралын дайындаушы зауыт арқылы белгіленуі кезінде).

Қажет болған кезде, Grundfos компаниясы ресурстарды үнемдеу және экологиялық тиімділік мақсатында пайдаланылған қаптаманы және/немесе қосымша қаптау құралын қайта қолдануы мүмкін.

Дайындаушының шешімімен қаптама, қосымша қаптау құралы және олар дайындалған материалдар ауыстырылуы мүмкін. Маңызды ақпаратты осы Төлқұжат, Құрастыру және пайдалану бойынша нұсқаулықтың *17. Дайындаушы. Қызметтік мерзімі* бөлімінде көрсетілген дайын өнімнің дайындаушысынан пысықтауды өтінеміз. Сұраныс кезінде өнім нөмірін және жабдықты дайындаушы-елді көрсету керек.

МАЗМУНУ

		Бет
1.	**Коопсуздук техникасы боюнча көрсөтмөлөр**	**18**
1.1.	Документ тууралуу жалпы маалымат	18
1.2.	Буюмдагы символдордун жана жазуулардын мааниси	18
1.3.	Тейлөөчү кызматчылардын квалификациясы жана окуусу	19
1.4.	Коопсуздук техникасы боюнча көрсөтмөлөрдү сактабагандан келип чыккан коркунучтуу кесепеттер	19
1.5.	Коопсуздук техникасын сактоо менен иштерди аткаруу	19
1.6.	Керектөөчү же тейлөөчү кызматчылар үчүн коопсуздук техникасы боюнча көрсөтмөлөр	19
1.7.	Техникалык тейлөөнү, кароону жана куроону аткарууда коопсуздук техникасы боюнча көрсөтмөлөр	19
1.8.	Өз алдынча көрөңгө түйүндөрдү жана бөлүктөрдү кайра жабдуу жана даярдоо	19
1.9.	Пайдалануунун жол берилбеген режимдери	19
2.	**Ташуу жана сактоо**	**19**
3.	**Документтеги символдордун жана жазуулардын мааниси**	**20**
4.	**Буюм тууралуу жалпы маалымат**	**20**
4.1.	Фирмалык тактайча	20
5.	**Таңгактоо жана ташуу**	**20**
5.1.	Таңгак	20
5.2.	Ташуу	20
6.	**Колдонуу тармагы**	**20**
7.	**Иштөө принциби**	**20**
8.	**Механикалык бөлүктү куроо**	**21**
9.	**Электр жабдуусун туташтыруу**	**21**
10.	**Пайдалануга киргизүү**	**21**
11.	**Пайдалануу**	**22**
12.	**Техникалык тейлөө**	**22**
13.	**Пайдалануудан чыгаруу**	**22**
14.	**Техникалык маалыматтар**	**22**
15.	**Бузууларды табуу жана оңдоо**	**22**
16.	**Өндүрүмдү утилизациялоо**	**22**
17.	**Даярдоочу. Иштөө мөөнөтү**	**22**
18.	**Таңгакты кайра керектөө боюнча маалымат**	**24**
Тиркеме 1		**32**

Эскертүү
Жабдууну куроо иштерине киришүүдөн мурда ушул документ менен жакшылап таанышып чыгуу керек. Жабдууну куроо жана пайдалануу ушул документтин талаптарына жана ошондой эле жергиликтүү ченемдер менен эрежелерге ылайык жүргүзүлүүгө тийиш.

1. Коопсуздук техникасы боюнча көрсөтмөлөр

ЭскертүүУшул жабдууну пайдалануу буга зарыл болгон билими жана тажрыйбасы болгон кызматчылар тарабынан жүргүзүлүшү керек. Физикалык, акыл-эс мүмкүнчүлүгү чектелген, көрүшү жана угуусу начар адамдар бул жабдууну пайдалануу киргизилбейт.
Балдарга бул жабдууну пайдалануу тыюу салынат.

1.1. Документ тууралуу жалпы маалымат

Паспорт, Куроо жана пайдалануу боюнча колдонмо куроодо, пайдалануу жана техникалык тейлөөдө аткарылуучу принципиалдык көрсөтмөлөрдөн турат. Ошондуктан, куроо жана пайдалануу алдында, тейлөөчү кызматчылар жана колдонуучулар аларды милдеттүү түрдө изилдеп чыгышы керек. Ушул документ ар дайым жабдууну пайдаланган жерде турушу керек.

Ушул бөлүмдө келтирилген коопсуздук техникасы боюнча жалпы көрсөтмөлөрдү *1. Коопсуздук техникасы боюнча көрсөтмөлөр* гана эмес, башка бөлүмдөрдө келтирилген коопсуздук техникасы боюнча атайын көрсөтмөлөрдү да сактоо зарыл.

1.2. Буюмдагы символдордун жана жазуулардын мааниси

Жабдуунун өзүнө жайгаштырылган көрсөтмөлөр, мисалы:

- айлануу багытын көрсөткөн багыттооч,
- сордурулган чөйрөгө жөнөтүү үчүн басым алдында болуучу келтетүүктүн белгиси,

милдеттүү түрдө болушу керек жана каалаган учурда окууга мүмкүн болгудай сакталышы зарыл.

1.3. Тейлөөчү кызматчылардын квалификациясы жана окуусу

Жабдууну пайдаланууну, техникалык тейлөөнү жана контролдук текшерүүлөрдү, ошондой эле орнотууну аткарган кызматчылар ылайыктуу квалификацияга ээ болушу керек. Кызматчылар жоопкерчилик тарткан жана көзөмөлдөгөн маселелер, ошондой эле алардын милдеттери колдонуучулар тарабынан так аныкталышы керек.

1.4. Коопсуздук техникасы боюнча көрсөтмөлөрдү сактабагандан келип чыккан коркунучтуу кесепеттер

Коопсуздук техникасы боюнча көрсөтмөлөрдү сактабагандык төмөнкүлөргө алып келиши мүмкүн:

- адамдын саламаттыгы жана өмүрү үчүн кооптуу кесепеттер;
- айлана чөйрө үчүн коркунуч жаратуу;
- зыяндын ордун толтуруу үчүн бардык кепилдик милдеттенмелердин жокко чыгарылышы;
- жабдуунун маанилүү иш-милдеттери үзгүлтүккө учуроосу;
- белгиленген техникалык тейлөө жана оңдоо ыкмаларынын жараксыздыгы;
- электрдик жана механикалык факторлордун таасиринин кесепетинен кызматчылардын өмүрүнө жана ден-соолугуна коркунучтуу абалдын пайда болуусу.

1.5. Коопсуздук техникасын сактоо менен иштерди аткаруу

Иштерди аткарууда ушул документте келтирилген коопсуздук техникасы боюнча көрсөтмөлөр, коопсуздук техникасы боюнча улуттук көрсөтмөлөр, ошондой эле керектөөчүнүн иштерди аткаруу, жабдууну пайдалануу жана коопсуздук техникасы боюнча бардык ички көрсөтмөлөрү аткарылышы шарт.

1.6. Керектөөчү же тейлөөчү кызматчылар үчүн коопсуздук техникасы боюнча көрсөтмөлөр

- Жабдуу пайдаланылып жаткан болсо, иштеп жаткан түйүндөрдүн жана бөлүктөрдүн коргоо тосмолорун кайра орнотуп чыгууга тыюу салынат.
- Электр энергиясы менен байланышкан коркунучтардын пайда болуу мүмкүнчүлүктөрүн жоюу зарыл (мисалы, ПУЭнин жана энергия менен камсыздоочу жергиликтүү ишканалардын көрсөтмөлөрүн тагыраак карап чыгыңыздар).

1.7. Техникалык тейлөөнү, кароону жана куроону аткарууда коопсуздук техникасы боюнча көрсөтмөлөр

Пайдалануучу техникалык тейлөө, контролдук текшерүү жана куроо боюнча бардык иштерди, бул иштерди аткарууга уруксат алган, квалификациясы бар, ошондой эле куроо жана пайдалануу боюнча колдонмону дыкат изилдөөнүн жүрүшүндө иштердин аткарылышы туурасында жетиштүү маалымат алган адистер аткаруусун камсыздоого милдеттүү.

Бардык иштер милдеттүү түрдө жабдуу өчүрүлгөн учурда жүргүзүлүшү керек. Жабдуунун ишин токтотууда сөзсүз түрдө, куроо жана пайдалануу боюнча колдонмодо келтирилген иш-аракеттердин тартиби сакталышы керек.

Иш аяктаары менен бардык алынган сактоо жана коргоо жабдууларды кайра орнотуу же күйгүзүү керек.

1.8. Өз алдынча көрөңгө түйүндөрдү жана бөлүктөрдү кайра жабдуу жана даярдоо

Жабдууларды өндүрүүчүнүн уруксаты гана менен кайра орнотууга же модификациялоого мүмкүн.

Фирманын кошумча түйүндөрү жана бөлүктөрү, ошондой эле даярдоочу фирма тарабынан колдонууга уруксат берилген себилдегичтер пайдалануунун ишенимдүүлүгүн камсыздоого арналган.

Башка өндүрүүчүлөрдүн түйүндөрү жана бөлүктөрү колдонулса, мындан улам келип чыккан кесепеттер үчүн жоопкерчиликтен даярдоочу баш тартышы мүмкүн.

1.9. Пайдалануунун жол берилбеген режимдери

Жеткирилүүчү жабдууну пайдалануунун ишенимдүүлүгүнө кепилдик *6. Колдонуу тармагы* бөлүмгө ылайык, функционалдык максатына жараша колдонулган учурда гана берилет. Техникалык дайындарда көрсөтүлгөн жол берилген максималдуу маанилер бардык учурларда милдеттүү түрдө сакталышы керек.

2. Ташуу жана сактоо

Жабдууну үстү жабылган вагондордо, үстү жабык автомашиналарда, аба, суу же деңиз транспорту менен жеткирүү керек.

Жабдууну жеткирүүнүн шарттары механикалык факторлордун таасири боюнча МАМСТ 23216 боюнча «С» тобуна ылайык келиши керек.

Ташуу учурунда таңгакталган жабдуу ордунан жылып кетпеши үчүн, ал транспорт каражаттарында бекем бекитилиши керек.

Жабдууну сактоо шарттары МАМСТ 15150 «С» тобуна дал келиш керек.

Максималдуу белгиленген сактоо мөөнөтү 2 жыл. Сактоонун толук мөөнөт ичинде токтотуп коюу талап кылынбайт.

3. Документтеги символдордун жана жазуулардын мааниси

Эскертүү
Ушул көрсөтмөлөр сакталбаганы адамдын ден-соолугуна коркунучтуу кесепеттерди алып келиши мүмкүн.

Эскертүү
Ушул көрсөтмөлөр сакталбаса, электр тогунун соккусуна кабылуу мүмкүн жана бул адамдардын өмүрүнө жана саламаттыгына кооптуу кесепеттерге алып келиши ыктымал.

Көңүл бур

Жабдуунун иштебей калуусуна, ошондой эле бузулуусуна себепкер болгон аткарылбаган коопсуздук техникасынын көрсөтмөлөрү.

4. Буюм тууралуу жалпы маалымат

Ушул документ IO 50 коё бергичтерине тиешелүү

IO 50 коё бергичи күн батареядан электр азыгын алуучу SQF скважиналык соркысманы кол менен күйгүзүү/өчүрүү үчүн колдонулат.

IO 50 коё бергичинин алдыңкы жагындагы ON/OFF которгочунун жардамы менен төмөнкүлөрдү жасай аласыз:

- соркысманы ишке киргизүү/токтотуу;
- ката сигналын баштапкыга келтириңиз

4.1. Фирмалык тактайча

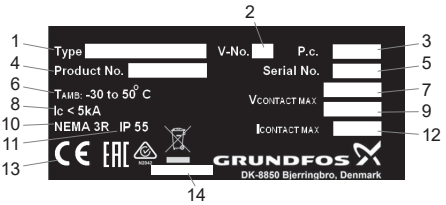

1-сүр. IO 50 коё бергичинини фирмалык тактайчасы

Поз.	Сүрөттөлүшү
1	Буюмдун аталышы
2	Версиянын номери
3	Даярдоо күнү [1- сан жана 2- сан = жыл; 3-сан жана 4-сандар= календардык апта]
4	Өнүмдүн номери
5	Серия номери
6	Айлана чөйрөнүн температурасы
7	Максималдуу чыңалуу DC
8	Азык тармагында кыска биригүүнүн максималдуу тогу
9	Максималдуу чыңалуу AC
10	NEMA ылайык корпустун коргоо даражасы
11	IEC ылайык корпусту коргоо даражасы
12	Максималдуу ток
13	Базарда айланым белгилери
14	Даярдаган өлкө

Сапат Менеджменттин интеграцияланган Тутумунун жана сапаттын киргизилген аспаптарынын иштөөсүнө байланыштуу ОТК энтамгасы фирмалык көрнөкчөдө көрсөтүлбөйт. Анын жок болгондугу акыркы өнүмдүн сапатын камсыз кылуусун көзөмөлдөөгө жана рынокто жүгүртүлүшүнө таасир бербейт.

5. Таңгактоо жана ташуу

5.1. Таңгак

Жабдууну алганда таңгакты жана жабдуунун өзүн, жеткирүү учурунда мүмкүн боло турган жаракаларды текшириңиз. Таңгакты утилизациялоодон мурда, анда документтер жана майда бөлүкчөлөрдүн калбагандыгын текшериңиз. Эгерде сиз алган жабдуу буйрутмаңызга дал келбесе, анда жабдууну жөнөтүүчүгө кайрылыңыз.

Жеткирүү учурунда жабдууга доо кетсе, дароо жеткирүү компаниясы менен байланышыңыз жана жабдуу жөнөтүүчүгө билдириңиз.

Жөнөтүүчү аталган жараканы кылдаттык менен карап чыгууга укуктуу.

Таңгакты утилизациялоо тууралуу маалыматты бөлүмдөн караңыз *18. Таңгакты кайра керектөө боюнча маалымат*

5.2. Ташуу

Эскертүү
Кол менен көтөрүү жана жүктөө-түшүрүү иштеринде жергиликтүү ченемдердин жана эрежелердин чектөөлөрүн сактоо абзел.

Көңүл бур

Жабдууну токко сайылуучу кабелден көтөрүүгө тыюу салынат.

Жабдууну ташуу боюнча кошумча маалымат Кыскача колдонмодо (Quick Guide) келтирилген.

6. Колдонуу тармагы

IO 50 жер астындагы сууларды төмөнкүлөргө берүү үчүн SQF күн энергиясы менен иштеген скважиналык соркысмалар менен бирге колдонулат:

- жеке үйлөр;
- суу менен резервуарлар;
- ирригациялык тутумдар жана суу ичиргичтер.

7. Иштөө принциби

IO 50 коё бергичи азык булагы менен SQF соркысмасынын ортосунда туташтырылат. Контактор «ON/OFF» күйгүзгүчүнүн абалына жараша SQF соркысмасынын азык чынжырын жабат же ачат.

2 сүр. IO 50 коё бергичи менен SQFlex тутумун куроонун мисалы көрсөтүлгөн.

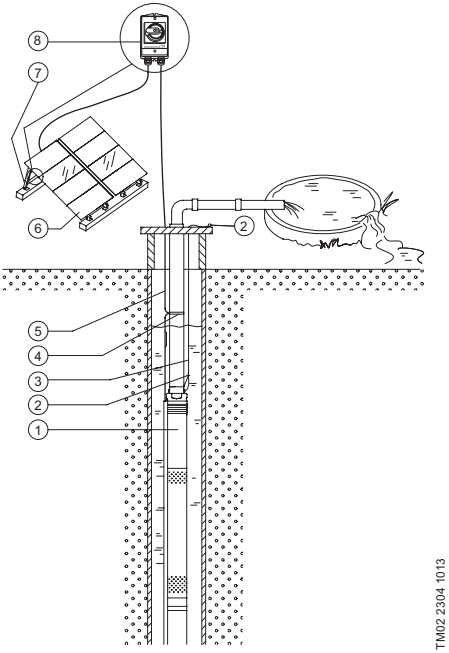

2-сүр. Күн батареясы жана IO 50 коё бергичи менен SQFlex тутумунун мисалы

Поз.	Сүрөттөлүшү
1	SQF скважиналык соркысмасы
2	Трос үчүн кыскыч
3	Болот трос
4	Кабель үчүн бекиткич
5	Суу өткөрбөгөн суу астындагы кабель
6	Күн батареясы
7	Таяныч контрукциясы
8	IO 50 коё бергичи

8. Механикалык бөлүктү куроо

Буюмду кийинки талаптарга шайкеш келген жерде орнотуңуз:

- IO 50 ылайыктуу өлчөмдө, катуу жана туруктуу бетке орнотулушу керек;
- орнотуу жери суу каптоодон корголгон болууга тийиш;
- буюм күндүн тике тийген нурларынан корголгон болууга тийиш;
- айлана чөйрөнүн температурасы IO 50 фирмалык көрнөкчөсүндө көрсөтүлгөн чектерде тургандыгына ынаныңыз;
- орнотулган жер IO 50ге оңой кирүүнү камсыз кылышы керек;
- сыртта орнотуу: буюмду коргоочу чатыр же кыны менен орнотулушу керек;
- орунжайдын ичинде куроо: буюмдун компоненттерин муздатууну камсыз кылуу үчүн, ал жакшы желдетилүүчү орунжайда орнотулууга тийиш.

9. Электр жабдуусун туташтыруу

Эскертүү
Электр жабдууну жергиликтүү ченемдерге жана эрежелерге ылайык туташтыруу керек.
Автоматика блогунда каалаган туташтырууларды аткаруудан мурда, электр азык өчүрүлүп жана тосмолонгонуна, жана кокустан же байкабастыктан күйүшү мүмкүн эместигине ынанышыңыз керек.

3 сүр. жана *4* сүр. туташтыруунун типтүү схемасы көрсөтүлгөн.

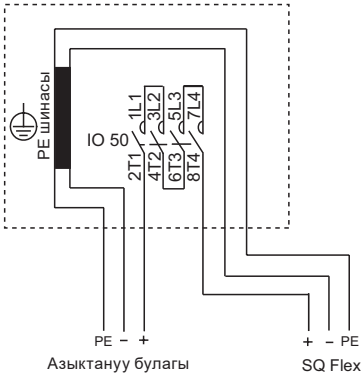

3-сүр. Туташтыруу схемасы: жердетилген уюлу менен DC азыгы

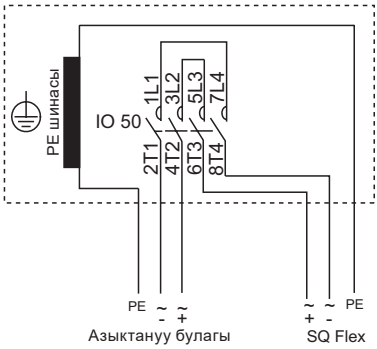

4-сүр. Туташтыруу схемасы: AC азыгы же жердетилбеген уюлдары менен DC азыгы;

10. Пайдалануурга киргизүү

Бардык буюмдар даярдоочу-заводдо кабыл алуу-өткөрүп берүүчү сыноолорду өтүшөт. Орнотууда кошумча сынактар талап кылынбайт.

11. Пайдалануу

Пайдалануу шарттары *14. Техникалык маалыматтар* бөлүмүндө келтирилген.

Жабдуу *6. Колдонуу тармагы* бөлүмүнө ылайык кедергилерге, арналышынын тийиштүү шарттарына чыдамдуу жана электромагниттик талаа/электромагниттик нурдануунун чыңалуу деңгээли чектелген жол берилгенден ашпаган чакан энергия керектөөсү менен, коммерциялык жана өндүрүштүк зоналарда пайдалануу арналган.

12. Техникалык тейлөө

Буюм бардык кызмат мөөнөтүндө мезгилдүү диагностиканы талап кылбайт.

13. Пайдалануудан чыгаруу

Коё бергичти иштен чыгаруу үчүн, IO 50нин алдыңкы панелиндеги которгучту OFF абалына которуу зарыл жана коё бергичтен азыктандыруучу чыңалууну алып салыңыз.

14. Техникалык маалыматтар

Чыңалуу	DC: Максимум 300 В, PE. AC: Максимум 254 В, 50/60 Гц, PE.
Ток	Максимум 16 А
Айлана чөйрөнүн температурасы	-30 дан +50 °C чейин
Коргоо классы	IP55 же NEMA 3R

IO 50нин жалпы көлөмүн караңыз *1-киркеме.*

Соркысмалык орнотмонун салмагы жөнүндө маалыматты, өнүмдүн номери менен ачык жеткиликтүүлүктө Grundfos Product Center сайтынан тапсаңыз болот.

15. Бузууларды табуу жана оңдоо

Эскертүү
Ушул көрсөтмөлөр сакталбаса, электр тогунун соккусуна кабылуу мүмкүн жана бул адамдардын өмүрүнө жана саламаттыгына кооптуу кесепеттерге алып келиши ыктымал.

Эскертүү
Автоматика блогунда каалаган туташтырууларды аткаруудан мурда, электр азык өчүрүлүп жана тосмолонгонуна, жана кокустан же байкабастыктан күйүшү мүмкүн эместигине ынанышыңыз керек.

Бузуктуктарды издөө жана четтетүү дасыккан кызматкерлер тарабынан аткарылууга тийиш.

Кескин иштебей калууларга төмөнкүлөр себеп болушу мүмкүн:

- туура эмес электрдик туташтыруу;
- жабдууну туура эмес сактоо;
- электрдик/гидравликалык/механикалык тутумдардын зыян болушу же бузуктугу;
- жабдуунун маанилүү бөлүктөрүнүн зыян болуусу же бузулуусу;
- пайдалануунун, тейлөөнүн, куроонун, контролдук кароолордун эрежелерин жана шарттарын бузуулар.

Жаңылыштык аракеттерди болтурбоо үчүн, кызматкер ушул куроо жана пайдалануу боюнча колдонмо менен жакшылап таанышып чыгууга тийиш.

Кырсык, баш тартуу же инцидент пайда болгондо токтоосуздан жабдуунун ишин токтотуу жана «Грундфос» ЖЧК кызматтык борборуна кайрылуу зарыл.

16. Өндүрүмдү утилизациялоо

Буюмдун жол берилген максималдуу абалынын негизги критерийлери төмөнкүлөр:

1. аларды оңдоо же алмаштыруу каралбаган бир же бир нече негизги бөлүктөрдүн иштен чыгуусу;
2. экономикалык жактан пайдалануу кажетсиз, оңдоого жана техникалык тейлөөгө чыгымдын көп болуусу.

Ушул буюм, ошондой эле түйүндөр жана тетиктер экологияга жагында жергиликтүү мыйзамдардын талабына ылайык чогултулушу жана утилизацияланышы керек.

17. Даярдоочу. Иштөө мөөнөтү

Даярдоочу:

Grundfos Holding A/S, Poul Due Jensens Vej 7, DK-8850 Bjerringbro, Дания*

* Өндүрүүчү өлкөнүн так аталышы жабдуунун фирмалык көрнөкчөсүндө көрсөтүлгөн.

Өндүрүүчү тарабынан ыйгарым укукталган жак**:

«Грундфос Истра» ЖЧК
143581, Москва облусу, Истра ш., Лешково к., 188-үй, тел.: +7 495 737-91-01, электрондук почтасынын дареги: grundfos.istra@grundfos.com.

** Ыйгарым укукталган адам тарабынан жарылуудан корголгон аткарууда жабдуу үчүн.

«Грундфос» ЖЧК
109544, Москва ш., Школьная көч., 39-41, 1-кур., тел.: +7 495 564-88-00, +7 495 737-30-00, электрондук почтасынын дареги: grundfos.moscow@grundfos.com.

Евразиялык экономикалык бирлигинин аймагындагы импортчулар:

«Грундфос Истра» ЖЧК
143581, Москва облусу, Истра ш.,
Лешково к., 188-үй, тел.: +7 495 737-91-01,
электрондук почтасынын дареги:
grundfos.istra@grundfos.com;

«Грундфос» ЖЧК
109544, Москва ш., Школьная көч., 39-41, 1-кур.,
тел.: +7 495 564-88-00, +7 495 737-30-00,
электрондук почтасынын дареги:
grundfos.moscow@grundfos.com;

«Грундфос Казахстан» ЖЧШ
Казакстан, 050010, Алматы ш.,
Кок-Тобе к-р, Кыз-Жибек көч., 7,
тел.: +7 727 227-98-54,
электрондук почтасынын дареги:
kazakhstan@grundfos.com.

Жабдууну сатуу эрежелери жана шарттары келишимдердин шарттары менен аныкталат.

Жабдуунун иштөө мөөнөтү 10 жыл.

Белгиленген иштөө мөөнөтү аяктагандан кийин, ушул көрсөтүчтү узартуу мүмкүндүгү боюнча чечим кабыл алынгандан кийин жабдууну пайдалануу улантууга болот. Жабдууну ушул документтин талаптарынан айырмаланган дайындалыш боюнча пайдалануу жол берилбейт.

Жабдуунун иштөө мөөнөтүн узартуу боюнча иштер, адамдардын жашоосу жана ден-соолугу үчүн коопсуздуктун, айлана-чөйрөнү коргоонун талаптарын эске алуу менен мыйзамдардын талаптарына ылайык жүргүзүлүшү керек.

Техникалык өзгөрүүлөр болушу мүмкүн.

18. Таңгакты кайра керектөө боюнча маалымат

Grundfos компаниясы тарабынан колдонулуучу таңгактын ар кандай түрүн белгилөө боюнча жалпы маалымат			
Таңгак тамак-аш азыктары менен байланышта болууга арналган эмес			
Таңгактоочу материал		**Таңгактын/жардамчы таңгактоочу каражаттарынын аталышы**	**Таңгактын/жардамчы таңгактоочу каражаттары жасалган материалдын тамгалык белгилениши**
Кагаз жана картон (гофраланган картон, кагаз, башка картон)		Кутулар/үкөктөр, салынмалар, төшөмөлдөр, алдына койгучтар, торлор, фиксаторлор, каптоочу материал	PAP
Жыгач жана жыгач материалдары (жыгач, тыгын)		Үкөктөр (тактайлуу, фанерадан, жыгач булалуу плитадан жасалгандар), алдына койгучтар, тордогучтар, алынып коюла турган капталдары, планкалар, фиксаторлор	FOR
Пластик	(төмөнкү тыгыздыктагы полиэтилен)	Каптамалар, мүшөктөр, жылтырактар, баштыктар, аба-көбүкчө жылтырак, фиксаторлор	LDPE
	(жогорку тыгыздыктагы полиэтилен)	Тыгыздоочу төшөмөлдөр (пленка материалдардан жасалгандары), анын ичинде аба-көбүкчөлүү пленка, бекиткичтер, толтурулуучу материал	HDPE
	(полистирол)	Тыгыздоочу пенопласттан жасалган төшөлмөлөр	PS
Айкалыштырылган таңгак (кагаз жана картон/пластик)		«Скин» тибиндеги таңгак	C/PAP

Таңгактын жана/же жардамчы таңгактоочу каражаттардын өздөрүнүн белгиленишине көңүл буруу суранабыз (белгилер таңгактоо/жардамчы таңгактоочу каражаттарды өндүрүүчү-заводдун өзүндө коюлган учурда).

Зарыл болгон учурда, такоолдору сактоо жана экологиялык сарамжалдуулук максаттарында, Grundfos компаниясы таңгагы жана/же жардамчы таңгактоочу каражаттарды кайталап колдоно алат.

Өндүрүүчүнүн чечими боюнча таңгагы, жардамчы таңгактоочу каражаттары, жана алар андан жасалган материалдар өзгөртүлгөн болушу мүмкүн. Актуалдуу маалыматты *17. Даядоочу. Иштөө мөөнөтү* ушул Куроо жана пайдалануу боюнча Паспорт, Колдонмонун бөлүмүндө көрсөтүлгөн даяр өндүрүмдү өндүрүүчүдөн тактап алууңуздарды өтүнөбүз. Сурап-билүү учурунда өнүмдүн номерин жана жабдууну даярдоочу-өлкөнү көрсөтүү зарыл.

ԲՈՎԱՆԴԱԿՈՒԹՅՈՒՆ

		Էջ
1.	**Անվտանգության տեխնիկայի վերաբերյալ հրահանգներ**	**25**
1.1.	Փաստաթղթի մասին ընդհանուր տեղեկություններ	25
1.2.	Արտադրատեսակի վրա նիշերի և մակագրությունների նշանակությունը	25
1.3.	Սպասարկող անձնակազմի որակավորումը և ուսուցումը	26
1.4.	Անվտանգության տեխնիկայի վերաբերյալ ցուցումները չկատարելու վտանգավոր հետևանքներ	26
1.5.	Աշխատանքի կատարում անվտանգության տեխնիկային հետևելով	26
1.6.	Սպառողի կամ սպասարկող անձնակազմի համար անվտանգության տեխնիկայի հրահանգներ	26
1.7.	Տեխնիկական սպասարկում, ստուգողական զննումներ և տեղադրում կատարելիս անվտանգության տեխնիկայի վերաբերյալ հրահանգներ	26
1.8.	Ինքնուրույն վերասարքավորում և պահեստային հանգույցների և մասերի պատրաստում	26
1.9.	Շահագործման անթույլատրելի ռեժիմներ	26
2.	**Տեղափոխում և պահպանում**	**27**
3.	**Փաստաթղթում նիշերի և մակագրությունների նշանակությունը**	**27**
4.	**Արտադրատեսակի մասին ընդհանուր տեղեկություններ**	**27**
4.1.	Ֆիրմային վահանակ	27
5.	**Փաթեթավորում և տեղափոխում**	**27**
5.1.	Փաթեթավորում	27
5.2.	Տեղափոխում	28
6.	**Կիրառման ոլորտ**	**28**
7.	**Գործելու սկզբունքը**	**28**
8.	**Մեխանիկական մասի հավաքակցում**	**28**
9.	**Էլեկտրական սարքավորումների միացում**	**29**
10.	**Շահագործման հանձնելը**	**29**
11.	**Շահագործում**	**29**
12.	**Տեխնիկական սպասարկում**	**29**
13.	**Շահագործումից հանելը**	**29**
14.	**Տեխնիկական տվյալներ**	**29**
15.	**Անսարքությունների հայտնաբերում և վերացում**	**30**
16.	**Արտադրատեսակի օգտահանում**	**30**
17.	**Արտադրող: Ծառայության ժամկետ**	**30**
18.	**Տեղեկություններ՝ փաթեթվածքի օգտահանման վերաբերյալ**	**31**
Հավելված 1		**32**

Նախազգուշացում՝
Նախքան սարքավորման տեղադրման աշխատանքներին անցնելը, անհրաժեշտ է ուշադրությամբ ուսումնասիրել տվյալ փաստաթուղթը: Սարքավորման տեղադրումը և շահագործումը պետք է իրականացվի տվյալ փաստաթղթի պահանջներին, ինչպես նաև տեղական նորմերին և կանոններին համապատասխան:

1. Անվտանգության տեխնիկայի վերաբերյալ հրահանգներ

Նախազգուշացում՝
Տվյալ սարքավորման շահագործումը պետք է կատարի դրա համար անհրաժեշտ գիտելիքներ և աշխատանքային փորձ ունեցող անձնակազմը:
Սահմանափակ ֆիզիկական, մտավոր ունակություններով, տեսողության և լսողության սահմանափակ հնարավորություններով անձանց պետք չէ թույլ տալ շահագործել տվյալ սարքավորումը:
Երեխաներին արգելվում է մոտենալ տվյալ սարքավորմանը:

1.1. Փաստաթղթի մասին ընդհանուր տեղեկություններ

Անձնագիրը, Տեղադրման և շահագործման ձեռնարկը ներառում է հիմնական հրահանգներ, որոնց պետք է հետևել տեղադրման, շահագործման և տեխնիկական սպասարկման ընթացքում: Հետևաբար, տեղադրելուց և շահագործելուց առաջ դրանք պարտադիր կերպով պետք է ուսումնասիրվեն համապատասխան սպասարկող անձնակազմի կամ սպառողի կողմից: Տվյալ ձեռնարկը պետք է մշտապես գտնվի սարքավորման շահագործման վայրում:

Անհրաժեշտ է կատարել ոչ միայն *1. Անվտանգության տեխնիկայի վերաբերյալ հրահանգներ* բաժնում նշված անվտանգության ընդհանուր պահանջները, այլ նաև մյուս բաժիններում նշված անվտանգության տեխնիկայի վերաբերյալ հատուկ հրահանգները:

1.2. Արտադրատեսակի վրա նիշերի և մակագրությունների նշանակությունը

Անմիջապես սարքավորման վրա նշված հրահանգները, օրինակ՝

• սլաք, որը ցույց է տալիս պտտման ուղղությունը,

• վերամղվող միջավայրի մատակարարման համար ճնշման խողովակաճյուղի նշան,

պետք է պարտադիր կերպով կատարվեն և պահպանվեն այնպես, որ դրանք հնարավոր լինի ընթերցել ցանկացած պահին:

1.3. Սպասարկող անձնակազմի որակավորումը և ուսուցումը

Անձնակազմը, որն իրականացնում է սարքավորման շահագործումը, տեխնիկական սպասարկումը և ստուգողական զննումները, ինչպես նաև սարքավորման տեղադրումը, պետք է ունենա կատարվող աշխատանքին համապատասխան որակավորում: Հարցերը, որոնց համար անձնակազմը պատասխանատվություն է կրում, և որոնք նա պետք է վերահսկի, ինչպես նաև նրա իրավասությունների շրջանակը պետք է ճշգրտորեն սահմանվեն սպառողի կողմից:

1.4. Անվտանգության տեխնիկայի վերաբերյալ ցուցումները չկատարելու վտանգավոր հետևանքներ

Անվտանգության տեխնիկայի վերաբերյալ հրահանգներին չհետևելը կարող է հանգեցնել՝

• մարդու կյանքի և առողջության համար վտանգավոր հետևանքների;
• շրջակա միջավայրի համար վտանգի ստեղծման;
• վնասի փոխհատուցման բոլոր երաշխիքային պարտավորությունների չեղարկմանը;
• սարքավորման կարևորագույն գործառույթների խափանմանը;
• տեխնիկական սպասարկման և վերանորոգման նշանակված մեթոդների անարդյունավետություն ը;
• Էլեկտրական կամ մեխանիկական ազդեցության հետևանքով առաջացած անձնակազմի առողջության և կյանքի համար վտանգավոր իրավիճակի:

1.5. Աշխատանքի կատարում անվտանգության տեխնիկային հետևելով

Աշխատանքներն իրականացնելիս պետք է կատարվեն անվտանգության տեխնիկայի վերաբերյալ սույն փաստաթղթում ներկայացված հրահանգները, անվտանգության տեխնիկայի վերաբերյալ համապատասխան ազգային կարգադրագրերը, ինչպես նաև սպառողի մոտ գործող աշխատանքների կատարման, սարքավորման շահագործման և անվտանգության տեխնիկայի վերաբերյալ ցանկացած ներքին կարգադրագրերը:

1.6. Սպառողի կամ սպասարկող անձնակազմի համար անվտանգության տեխնիկայի հրահանգներ

• Արգելվում է ապամոնտաժել շարժական հանգույցների և մասերի առկա պաշտպանիչ փակոցները սարքավորումը շահագործելու ընթացքում:
• Հարկավոր է բացառել վտանգի առաջացման հնարավորությունը՝ կապված էլեկտրաէներգիայի հետ (մանրամասների համար տե՛ս, օրինակ՝ ԷՏԿ և տեղական էներգամատակարարող ձեռնարկությունների կարգադրագրերը):

1.7. Տեխնիկական սպասարկում, ստուգողական զննումներ և տեղադրում կատարելիս անվտանգության տեխնիկայի վերաբերյալ հրահանգներ

Սպառողը պետք է ապահովի տեխնիկական սպասարկման, ստուգողական զննումների և տեղադրման բոլոր աշխատանքների կատարումը որակավորված մասնագետների կողմից, որոնց թույլ է տրված կատարել նման աշխատանքներ, և որոնք բավարար չափով տեղեկացվել են այդ աշխատանքների մասին՝ տեղադրման և շահագործման ձեռնարկը մանրամասն ուսումնասիրելու ընթացքում:

Բոլոր աշխատանքները պարտադիր կերպով պետք է իրականացվեն սարքավորումը անջատված վիճակում: Անպայման պետք է պահպանվի գործողությունների հերթականությունը սարքավորման աշխատանքը կանգնեցնելիս, ինչպես նկարագրված է տեղադրման և շահագործման ձեռնարկում:

Աշխատանքների ավարտին անմիջապես պետք է նորից տեղադրվեն կամ միացվեն բոլոր ապամոնտաժված պաշտպանիչ և պահպանող սարքերը:

1.8. Ինքնուրույն վերասարքավորում և պահեստային հանգույցների և մասերի պատրաստում

Սարքավորումների վերասարքավորումը և փոփոխումը թույլ է տրվում կատարել միայն արտադրողի հետ համաձայնեցնելու դեպքում:

Ֆիրմային պահեստային հանգույցները և մասերը, ինչպես նաև օգտագործման համար ընկերության կողմից թույլատրված լրակազմի բաղադրիչները, նախատեսված են շահագործման հուսալիությունը ապահովելու համար:

Այլ արտադրողների կողմից պատրաստված հանգույցների և մասերի կիրառումը կարող է բերել նրան, որ արտադրողը հրաժարվի այդ պատճառով առաջացած հետևանքների համար պատասխանատվություն կրելուց:

1.9. Շահագործման անթույլատրելի ռեժիմներ

Մատակարարվող սարքավորման շահագործական հուսալիությունը երաշխավորվում է միայն այն դեպքում, եթե այն կիրառվում է գործառույթային նշանակությանը համապատասխան՝ *6. Կիրառման ոլորտ* բաժնի համաձայն: Բոլոր դեպքերում սահմանային թույլատրելի արժեքները, որոնք նշված են տեխնիկական տվյալներում պետք է անպայման հաշվի առնվեն:

2. Տեղափոխում և պահպանում

Սարքավորման տեղափոխումը հարկավոր է իրականացնել փակ վագոններում, ծածկված ավտոմեքենաներում, օդային, գետային կամ ծովային փոխադրամիջոցներով:

Սարքավորման փոխադրման պայմանները, մեխանիկական գործոնների ազդեցության մասով, պետք է համապատասխանեն «C» խմբին՝ ըստ ԳՕՍՏ 23216-ի:

Տեղափոխման ժամանակ փաթեթավորված սարքավորումը պետք է հուսալի ամրացված լինի փոխադրամիջոցների վրա՝ ինքնաբերաբար տեղաշարժումները կանխելու նպատակով:

Սարքավորման պահպանման պայմանները պետք է համապատասխանեն ԳՕՍՏ 15150-ի «C» խմբին:

Պահպանման նշանակված առավելագույն ժամկետը կազմում է 2 տարի: Պահպանման ժամկետի ողջ ընթացքում կոնսերվացում չի պահանջվում:

3. Փաստաթղթում նիշերի և մակագրությունների նշանակությունը

Նախազգուշացում
Տվյալ ցուցումներին չհետևելը կարող է հանգեցնել մարդկանց առողջության համար վտանգավոր հետևանքների:

Նախազգուշացում
Տվյալ հրահանգների չհետևելը կարող է հանդիսանալ էլեկտրական հոսանքից վնասվելու պատճառ և հանգեցնել մարդկանց առողջության համար վտանգավոր հետևանքների:

Հուշադրություն ***Անվտանգության տեխնիկայի վերաբերյալ հրահանգներ, որոնց չկատարումը կարող է առաջացնել սարքավորման խափանում, ինչպես նաև դրա վնասում:***

4. Արտադրատեսակի մասին ընդհանուր տեղեկություններ

Սույն փաստաթուղթը տարածվում է IO 50 գործարկիչի վրա:

IO 50 գործարկիչները օգտագործվում են արեգակնային վահանակով սնվող SQF հորատանցքի պոմպը ձեռքով միացնելու / անջատելու համար:

Առջևի կողմի վրա գտնվող IO 50 ON / OFFփոխարկիչի մշոցով հնարավոր է.

• գործարկել / կանգնեցել պոմպը;

• հետբել սխալի ազդանշանը:

4.1. Ֆիրմային վահանակ

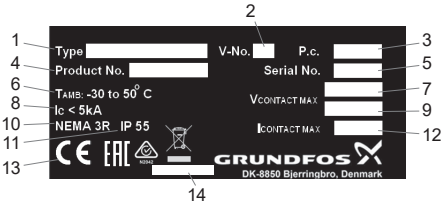

Նկար 1 IO 50 գործարկիչի ֆիրմային վահանակը

Դիրք	Նկարագրություն
1	Արտադրատեսակի անվանումը
2	Տարբերակի համարը
3	Արտադրման տարեթիվը [1-ին և 2-րդ թվերը = տարի, 3-րդ և 4-րդ թվերը = օրացույցային շաբաթ]
4	Արտադրանքի համարը
5	Սերիական համար
6	Շրջակա միջավայրի ջերմաստիճան
7	Հաստատուն հոսանքի առավելագույն լարումը
8	Սնուցող ցանցում կարճ միացման առավելագույն հոսանք
9	Փոփոխական հոսանքի առավելագույն լարումը
10	Հենամարմնի պաշտպանության աստիճան ըստ NEMA-ի
11	Հենամարմնի պաշտպանության աստիճան ըստ IEC-ի
12	Առավելագույն հոսանքը.
13	Շուկայում շրջանառության նշաններ
14	Արտադրման երկիրը

Ինտեգրված Որակի կառավարման համակարգի և ներկառուցված որակի գործիքների գործողության պատճառով ՏՎԲ-ի դրոշմը նշված չէ ֆիրմային վահանակի վրա: Դրա բացակայությունը չի ազդում վերջնական արտադրանքի որակի ապահովման վերահսկողության և շուկայում շրջանառության վրա:

5. Փաթեթավորում և տեղափոխում

5.1. Փաթեթավորում

Սարքավորումը ստանալիս ստուգեք փաթեթավորումը և ինքը սարքավորումը՝ վնասվածքների առկայության առումով, որոնք կարող են առաջացած լինել տեղափոխման ընթացքում: Փաթեթավորումը օգտահանելուց առաջ մանրամասն ստուգեք՝ նրանում կարող են մնացած լինել փաստաթղթեր և մանր դետալներ: Եթե ստացված սարքավորումը չի համապատասխանում ձեր պատվիրածին, ապա դիմեք սարքավորման մատակարարին:

Եթե սարքավորումը վնասվել է փոխադրման ժամանակ, անմիջապես կապվեք փոխադրող

կազմակերպության հետ և տեղեկացրեք սարքավորման մատակարարին:

Մատակարարը իրեն իրավունք է վերապահում մանրամասն ստուգելու հնարավոր վնասվածքը:

Փաթեթվածքի օգտահանման վերաբերյալ տեղեկատվությունը տե՛ս բաժնում: *18. Տեղեկություններ՝ փաթեթվածքի օգտահանման վերաբերյալ*

5.2. Տեղափոխում

Նախազգուշացում Հարկավոր է հետևել տեղական նորմերի և կանոնների սահմանափակումներին՝ ձեռքով իրականացվող բարձրացման և բեռնման ու բեռնաթափման աշխատանքների նկատմամբ:

Ուշադրություն ***Արգելվում է բարձրացնել սարքավորումը բռնելով սնուցող մալուխից:***

Սարքավորումը տեղափոխելու վերաբերյալ լրացուցիչ տեղեկատվությունը ներկայացված է Համառոտ ձեռնարկում (Quick Guide):

6. Կիրառման ոլորտ

IO 50-ը օգտագործվում են արեգակնային վահանակով սնվող SQF հորատանցքի պոմպերի հետ ստորգետնյա ջրերը մատակարարելու համար:

- մասնավոր տներ,
- ջրով ռեզերվուարներ;
- ոռոգման համակարգեր և խմոցների համար:

7. Գործելու սկզբունքը

IO 50 գործարկիչը միացվում է էլեկտրասնուցման աղբյուրի և SQF պոմպի միջև: Կախված «ON / OFF» փոխարկիչի դիրքից, հպարկիչը փակում կամ բացում է SQF պոմպի սնուցման շղթան:

Նկար *2* … -ում ցուցադրված SQFlex համակարգը IO 50 գործարկիչի հետ միասին տեղադրման մի օրինակ:

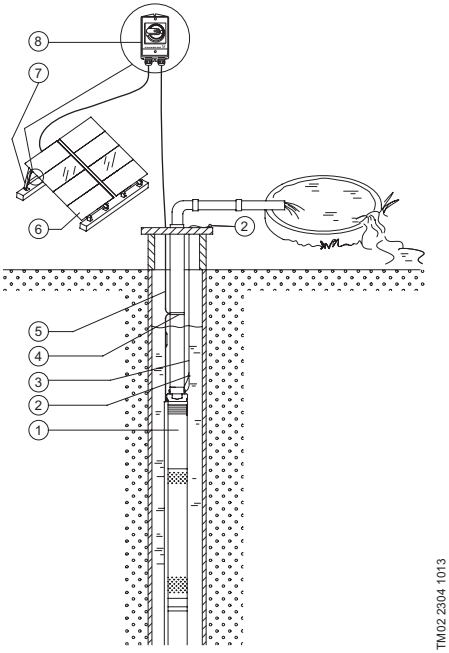

Նկար 2 SQFlex համակարգի օրինակ `արևային վահանակով և IO 50 գործարկիչով

Դիրք	Նկարագրություն
1	SQF հորատանցքային պոմպ
2	Սեղմակ մետաղաճոպանի համար
3	Պողպատե մետաղաճոպան
4	Ամրակ մալուխի համար
5	Անջրանցիկ սուզվող մալուխ
6	Արեգակնային մարտկոց
7	Հենակային կառույց
8	Գործարկիչ IO 50

8. Մեխանիկական մասի հավաքակցում

Տեղադրեք արտադրատեսակը հետևյալ պահանջներին համապատասխանող վայրում՝

- IO 50-ը պետք է տեղադրվի համապատասխան չափի, կոշտ և կայուն մակերևույթի վրա:
- տեղադրման վայրը պետք է պաշտպանված լինի ջրհեղեղից.
- Արտադրատեսակը պետք է պահպանված լինի արևի ուղիղ ճառագայթներից:
- Համոզվեք, որ շրջակա միջավայրի ջերմաստիճանը գտնվում է այն սահմաններում, որոնք նշված են IO 50-ի ֆիրմային վահանակի վրա:
- տեղադրման վայրը պետք է ապահովի հարմարավետ մուտք դեպի IO 50;
- բացօթյա տեղադրում. արտադրատեսակը պետք է տեղադրվի պաշտպանիչ հովանոցով կամ պարուտակով;

• Ներքին տեղադրում. Արտադրատեսակը պետք է տեղադրված լինի լավ օդափոխվող տարածքում՝ դրա բաղադրիչների հովացումն ապահովելու համար:

9. Էլեկտրական սարքավորումների միացում

Նախազգուշացում
Էլեկտրական սարքավորումների միացումը պետք է իրականացվի տեղական նորմերին և կանոններին համապատասխան:
Նախքան կառավարման բլոկի մեջ ցանկացած միացումներ կատարելը պետք է համոզվել, որ էլեկտրասնուցումն անջատված և արգելափակված է և չի կարող միացվել պատահաբար կամ անզգուշության պատճառով:

Նկար *3* և նկար-ում *4* ցուցադրված են միացումների տիպային սխեմաները:

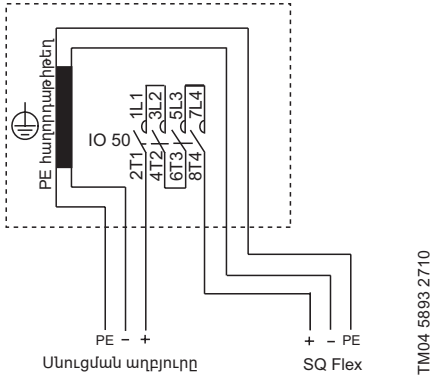

Նկար 3 Միացման սխեմա. Սնուցում հաստատուն հոսանքով /ՀՀ/ հողակցված բևեռով

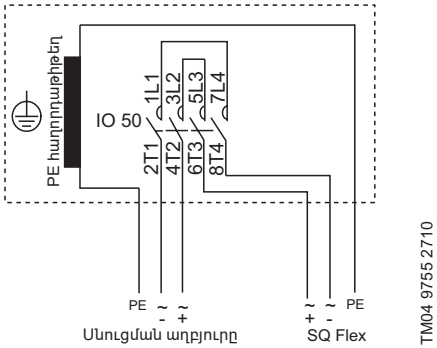

Նկար 4 Միացման սխեմա. Սնուցում ՓՀ-ով / Փոփոխական Հոսանք/, կամ սնուցում ոչ հաղակցված բևեռներով

10. Շահագործման հանձնելը

Բոլոր արտադրատեսակներն անցնում են ընդունման-հանձնման փորձարկումներ արտադրող գործարանում: Տեղադրման վայրում լրացուցիչ փորձարկումների անցկացման անհրաժեշտություն չկա:

11. Շահագործում

Շահագործման պայմանները բերված են *14. Տեխնիկական տվյալներ* բաժնում:

Սարքավորումը կայուն է էլեկտրամագնիսական խանգարումների նկատմամբ, որոնք համապատասխանում են նշանակության պայմաններին ըստ բաժին *6. Կիրառման ոլորտ* և նախատեսված է ցածր էներգասպառմամբ կոմերցիոն և արտադրական գոտիներում՝ այնպիսի պայմաններում օգտագործման համար, որտեղ էլեկտրամագնիսական դաշտի/ էլեկտրամագնիսական ճառագայթման լարվածության մակարդակը չի գերազանցում սահմանային թույլատրելին:

12. Տեխնիկական սպասարկում

Արտադրատեսակի ծառայության ողջ ժամկետի ընթացքում պարբերական ախտորոշում չի պահանջվում:

13. Շահագործումից հանելը

Գործարկիչը շահագործումից հանելու համար անհրաժեշտ է առջեւի պանելի վրա գտնվող IO 50 փոխարկիչը տեղափոխել OFF դիրքը և հանել մատակարարման լարումը գործարկիչից:

14. Տեխնիկական տվյալներ

Լարում	DC: Առավելագույնը 300 Ե, PE. AC: Առավելագույնը 254 Ե, 50/60 Հզ, PE.
Հոսանք	Առավելագույնը 8,4 Ա
Շրջակա միջավայրի ջերմաստիճան	-30 °C-ից մինչև +50 °C:
Պաշտպանության դաս	IP55 կամ NEMA 3R

IO 50-ի գաբարիտային չափսերը ներկայացված են *Հավելված 1:*

Պոմպի կայանքի քաշը կարելի է հրապարակայնորեն գտնել Grundfos Product Center-ում՝ ըստ արտադրանքի համարի:

15. Անսարքությունների հայտնաբերում և վերացում

Նախազգուշացում
Տվյալ հրահանգներին չհետևելը կարող է հանդիսանալ էլեկտրական հոսանքից վնասվելու պատճառ և հանգեցնել մարդկանց կյանքի և առողջության համար վտանգավոր հետևանքների:

Նախազգուշացում
Նախքան կառավարման բլոկի մեջ ցանկացած միացումներ կատարելը պետք է համոզվել, որ էլեկտրասնուցումն անջատված և արգելափակված է և չի կարող միացվել պատահաբար կամ անզգուշության պատճառով:

Անսարքությունների հայտնաբերումը և վերացումը պետք է իրականացվի որակավորված անձնակազմի կողմից:

Կրիտիկական խափանումների կարող է հանգեցնել՝

- սխալ էլեկտրական միացումը;
- սարքավորումների սխալ պահպանումը;
- էլեկտրական/հիդրավլիկական/մեխանիկական համակարգի վնասվածքը կամ անսարքությունը,
- սարքավորման կարևորագույն մասերի վնասվածքը կամ անսարքությունը,
- շահագործման, սպասարկման, տեղադրման, ստուգազննումների կանոնների և պայմանների խախտումը:

Սխալ գործողությունների խուսափելու համար, անձնակազմը պետք է ուշադրությամբ ծանոթանա տեղադրման և շահագործման սույն ձեռնարկին:

Վթարի, խափանման, կամ միջադեպի պատահման ժամանակ անհրաժեշտ է անմիջապես դադարեցնել սարքավորման աշխատանքը և դիմել «Գրունդֆոս» ՍՊԸ-ի սպասարկման կենտրոն:

16. Արտադրատեսակի օգտահանում

Արտադրատեսակի սահմանային վիճակի հիմնական չափանիշն է.

1. մեկ կամ մի քանի բաղադրիչ մասերի շարքից դուրս գալը, որոնց վերանորոգումը կամ փոխարինումը նախատեսված չեն;
2. վերանորոգման և տեխնիկական սպասարկման ծախսերի ավելացումը, որը հանգեցնում է շահագործման տնտեսական աննպատակահարմարությանը:

Տվյալ արտադրատեսակը, ինչպես նաև հանգույցները և մասերը, պետք է հավաքվեն և օգտահանվեն բնապահպանության ոլորտի տեղական օրենսդրության պահանջներին համապատասխան:

17. Արտադրող: Ծառայության ժամկետ

Արտադրող՝

Grundfos Holding A/S, Poul Due Jensens Vej 7, DK-8850 Bjerringbro, Դանիա*

* Ստույգ արտադրող երկիրը նշված է սարքավորման ֆիրմային վահանակի վրա:

Արտադրողի կողմից լիազորված անձ**՝

«Գրունդֆոս Իստրա» ՍՊԸ 143581, Մոսկվայի մարզ, ք. Իստրա, գ. Լեշկովո, տ. 188:
հեռ.՝ +7 495 737-91-01,
էլեկտրոնային փոստի հասցե՝
grundfos.istra@grundfos.com.

** Պայթապաշտպանված կատարմամբ սարքավորման համար արտադրողի կողմից լիազորված անձ:

Գրունդֆոս ՍՊԸ 109544, ք.Մոսկվա, Շկոլնայա փող., շենք 39-41, շին.1, հեռ.՝ +7 495 564-88-00, +7 495 737-30-00,
էլեկտրոնային փոստի հասցեն. grundfos.moscow@grundfos.com:

Ներկրողները Եվրասիական տնտեսական միության տարածքում՝

«Գրունդֆոս Իստրա» ՍՊԸ 143581, Մոսկվայի մարզ, ք. Իստրա, գ. Լեշկովո, տ. 188:
հեռ.՝ +7 495 737-91-01,
էլեկտրոնային փոստի հասցե՝
grundfos.istra@grundfos.com.

Գրունդֆոս ՍՊԸ 109544, ք.Մոսկվա, Շկոլնայա փող., շենք 39-41, շին.1, հեռ.՝ +7 495 564-88-00, +7 495 737-30-00,
էլեկտրոնային փոստի հասցեն. grundfos.moscow@grundfos.com,

«Գրունդֆոս Ղազախստան» ՍՊԸ Ղազախստան, 050010, ք. Ալմատի, մկր-ն Կոկ-Տոբե, փ.Կիզ-Ժիբեկ, 7, հեռ. +7 727 227-98-54,
էլեկտրոնային փոստի հասցեն.
kazakhstan@grundfos.com:

Սարքավորման իրացման կանոնները և պայմանները սահմանվում են պայմանագրի պայմաններով:

Սարքավորման ծառայության ժամկետը կազմում է 10 տարի:

Նշանակված ծառայության ժամկետը լրանալուց հետո սարքավորման շահագործումը կարող է շարունակվել տվյալ ցուցանիշը երկարաձգելու հնարավորության մասին որոշումը կայացնելուց հետո: Սարքավորման շահագործումը սույն փաստաթղթի պահանջներից տարբերվող նշանակությամբ չի թույլատրվում:

Սարքավորման ծառայության ժամկետի երկարաձգման աշխատանքները պետք է անցկացվեն օրենսդրության պահանջներին համապատասխան՝ առանց նվազեցնելու մարդկանց կյանքի և առողջության, շրջակա միջավայրի պաշտպանության պահանջները:

Հնարավոր են տեխնիկական փոփոխություններ:

18. Տեղեկություններ՝ փաթեթվածքի օգտահանման վերաբերյալ

Grundfos ընկերության կողմից կիրառվող փաթեթվածքի ցանկացած տեսակի մակնշման վերաբերյալ ընդհանուր տեղեկատվություն

Փաթեթվածքը նախատեսված չէ սննդամթերքի հետ շփվելու համար

Փաթեթանյութ		Փաթեթվածքի/ փաթեթավորման օժանդակ միջոցների անվանում	Փաթեթավորման/ փաթեթավորման օժանդակ միջոցների պատրաստման համար օգտագործվող նյութի տառային նշանակումը
Թուղթ և ստվարաթուղթ (ծալքավոր ստվարաթուղթ, թուղթ, այլ ստվարաթուղթ)		Տուփեր/արկղներ, ներդիրներ, միջադիրներ, միջնաշերտեր, ցանցեր, ֆիքսատորներ, լցիչ նյութ	PAP
Փայտ և փայտե նյութեր (փայտ, խցանակեղև)		Արկղեր (տախտակյա, նրբատախտակյա, փայտաթելքային սալից), կրկնատակեր, կավարածածկեր, շարժական կողեր, շերտաձողիկներ, ֆիքսատորներ	FOR
Պլաստիկ	(պոլիէթիլեն ցածր խտության)	Ծածկոցներ, պարկեր, թաղանթներ, տոպրակներ, օդով լցված բշտիկավոր թաղանթ, ֆիքսատորներ	LDPE
	(բարձր խտության պոլիէթիլեն)	Խցուկային միջադիրներ (թաղանթե նյութերից), այդ թվում՝ օդով լցված բշտիկավոր թաղանթ, սևեռիչներ, խծուծման նյութ	HDPE
	(պոլիստիրոլ)	Խցուկային միջադիրներ պենոպլաստից	PS
Կոմբինացված փաթեթավորում (թուղթ և ստվարաթուղթ/պլաստիկ)		«Սքին» տեսակի փաթեթավորում	C/PAP

Խնդրում ենք ուշադրություն դարձնել հենց փաթեթավորման և/կամ փաթեթավորման օժանդակ միջոցների մակնշմանը (փաթեթավորման/փաթեթավորման օժանդակ միջոցների վրա արտադրող գործարանի կողմից մակնշվելու դեպքում):

Անհրաժեշտության դեպքում, ռեսուրսների խնայողության և բնապահպանական արդյունավետության նպատակներով, Grundfos ընկերությունը կարող է կրկնակի կիրառել նույն փաթեթավորումը և/կամ փաթեթավորման օժանդակ միջոցները:

Արտադրողի որոշմամբ՝ փաթեթը, փաթեթավորման լրացուցիչ միջոցները և նյութերը, որոնցից դրանք պատրաստված են, կարող են փոփոխվել: Արդի տեղեկատվությունը խնդրում ենք ճշտել պատրաստի արտադրանքի արտադրողից, որը նշված է *17. Արտադրող: Ծառայության ժամկետ* սույն Անձնագրի, Տեղադրման և շահագործման ձեռնարկի բաժնում: Հարցում կատարելիս անհրաժեշտ է նշել արտադրանքի համարը և սարքավորման արտադրող երկիրը:

Приложение 1. / 1-қосымша. / 1-тиркеме. / Հավելված 1:

Габаритные размеры IO 50

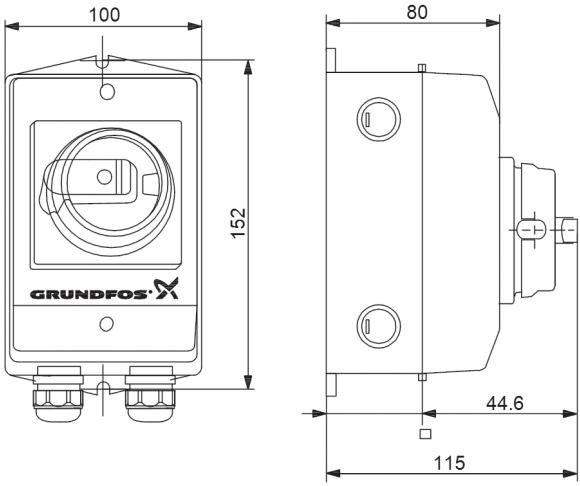

Размеры указаны в мм.

RU

Пускатели, тип IO 50 сертифицированы на соответствие требованиям технического регламента Таможенного союза «О безопасности низковольтного оборудования» (ТР ТС 004/2011).

Сертификат соответствия:
№ ЕАЭС RU C-DK.БЛ08.В.01225/21 срок действия с 29.06.2021 до 28.06.2026 г.

Выдан органом по сертификации продукции «ИВАНОВО-СЕРТИФИКАТ» ООО «Ивановский Фонд Сертификации», аттестат аккредитации № RA.RU.11БЛ08 от 24.03.2016 г., адрес: 153032, Россия, Ивановская обл., г. Иваново, ул. Станкостроителей, дом 1; телефон: +7 (4932) 77-34-67.

Принадлежности, комплектующие изделия, запасные части, указанные в сертификате соответствия, являются составными частями сертифицированного изделия и должны быть использованы только совместно с ним.

Информация о подтверждении соответствия, указанная в данном документе, является актуальной на 31.01.2022 г.

Релевантные Европейские Директивы и стандарты на данные изделия приведены в мультиязычных версиях руководств по эксплуатации (Installation & Operating Instructions, Safety Instructions) и размещены в открытом доступе на сайте Grundfos Product Center.

KZ

IO 50 түріндегі қосқыштар Кедендік одақтың (КО ТР 004/2011) «Төменвольтты жабдықтың қауіпсіздігі туралы» техникалық регламентінің талаптарына сәйкестікке мағлұмдалған.

Сәйкестік сертификаты:

№ ЕАЭС RU C-DK.БЛ08.В.01225/21 қызметтік мерзімі 29.06.2021ж. бастап 28.06.2026ж. дейін.

«Иванов сертификаттау қоры» ЖШҚ «ИВАНОВО-СЕРТИФИКАТ» өнімді сертификаттау жөніндегі органмен берілген, аккредиттеу нөмірі
№ RA.RU.11БЛ08 24.03.2016 ж., мекенжай: 153032, Ресей Федерациясы, Ивановская обл., Иваново қ., Станкостроитель көшесі, 1-үй; телефон: +7 (4932) 77-34-67.

Сәйкестік сертификатында көрсетілген керек-жарақтар, толымдаушы бұйымдар, қосалқы бөлшектер сертификатталған бұйымның құрамдас бөліктері болып табылады және олармен бірлесіп қолданылулары керек.

Осы аталған құжатта көрсетілген сәйкестікті растау туралы мәліметтер 31.01.2022 ж. күні өзекті болып табылады.

Осы бұйымдарға релеванттық Еуропалық Директивалар мен стандарттар пайдалану жөніндегі нұқсаулықтардың көп тілді нұсқаларында (Installation & Operating Instructions, Safety Instructions) келтірілген және Grundfos Product Center сайтында еркін түрде орналастырылған.

KG

Коё бергичтер, IO 50 түрү Бажы биримдигинин «Төмөн вольттуу жабдуунун коопсуздугу жөнүндө» техникалык регламентинин талаптарына шайкештиги тастыкташтырылган. (ББ ТР 004/2011).

Шайкештик тастыктамасы:
№ ЕАЭС RU C-DK.БЛ08.В.01225/21 иштөө мөөнөтү 29.06.2021-ж. баштап 28.06.2026-ж. чейин

Өндүрүмдү тастыкташтыруу боюнча органы «Ивановский Фонд Сертификации» ЖЧК «ИВАНОВО-СЕРТИФИКАТ» тарабынан берилген, аккредитациянын аттестаты № RA.RU.11БЛ08 24.03.2016-ж., дареги: 153032, Россия, Иванов обл., Иваново ш., Станкостроители көч., 1-үй; телефону: +7 (4932) 77-34-67.

Буюмду топтомдоочу тийиштүү буюмдар, шайкештик тастыктамасында көрсөтүлгөн көрөңгө бөлүктөр, сертификатталган буюмдун курамдык бөлүктөрү болуп саналат жана аны менен биргеликте гана пайдаланылууга тийиш.

Ушул документте көрсөтүлгөн шайкеш келүүнү тастыктоо тууралуу маалымат 31.01.2022-ж. карата актуалдуу болуп эсептелет.

Ушул буюмга карата релеванттык Европа Директивалары жана стандарттар, пайдалануу боюнча колдонмолордун көп тилдүү версияларында (Installation & Operating Instructions, Safety Instructions) келтирилген жана ачык жеткиликтүүлүктө Grundfos Product Center сайтында жайгаштырылган.

AM

IO 50 տեսակի գործարկիչները ունեն Մաքսային միության «Ցածր լարման սարքավորումների անվտանգության մասին» կանոնակարգի պահանջներին համապատասխանության հավաստագրում: (ТР ТС 004/2011):

Համապատասխանության հավաստագիր.
№ ЕАЭС RU C-DK.БЛ08.В.01225/21, ուժի մեջ է 29.06.2021թ.-ից մինչև 28.06.2026 թ.:

Տրվել է «ԻՎԱՆՈՎՈ-ՍԵՐՏԻՖԻԿԱՏ» ՍՊԸ «Իվանովոյի Սերտիֆիկացման հիմնադրան» արտադրանքի հավաստագրման մարմնի կողմից՝ հավատարմագրման վկայական № RA.RU.11БЛ08 առ 24.03.2016 թ., հասցե՝ 153032, Ռուսաստան, Իվանովո մարզ, ք. Իվանովո, Ստանկոստրոիտելեյ փ., տուն 1, հեռախոս՝ +7 (4932) 77-34-67:

Պարագաները, լրակազմող արտադրատեսակները, պահեստային մասերը, որոնք նշված են համապատասխանության սերտիֆիկատի մեջ, հանդիսանում են սերտիֆիկացված արտադրատեսակի բաղադրիչ մասերը և պետք է օգտագործվեն միայն նրա հետ համատեղ:

Տվյալ փաստաթղթում նշված համապատասխանության հավաստման մասին տեղեկատվությունն արդիական է 31.01.2022թ. դրությամբ:

Այս ապրանքների համար համապատասխան Եվրոպական ղեկավար հրահանգները և ստանդարտները թվարկված են Շահագործման ձեռնարկների բազմալեզու տարբերակներում (Installation & Operating Instructions, Safety Instructions) և հրապարակայնորեն հասանելի են Grundfos Product Center-ի կայքում:

По всем вопросам обращайтесь:

Российская Федерация
ООО Грундфос
109544, г. Москва,
ул. Школьная, д. 39-41, стр. 1
Тел.: +7 495 564-88-00,
+7 495 737-30-00
Факс: +7 495 564-88-11
E-mail:
grundfos.moscow@grundfos.com

Республика Беларусь
Филиал ООО Грундфос в Минске
220125, г. Минск,
ул. Шафарнянская, 11, оф. 56,
БЦ «Порт»
Тел.: +375 17 397-39-73/4
Факс: +375 17 397-39-71
E-mail: minsk@grundfos.com

Республика Казахстан
Грундфос Қазақстан ЖШС
Қазақстан Республикасы,
KZ-050010, Алматы қ.,
Көк-Төбе шағын ауданы,
Қыз-Жібек көшесі, 7
Тел.: +7 727 227-98-54
Факс: +7 727 239-65-70
E-mail: kazakhstan@grundfos.com

Товарные знаки, представленные в этом материале, в том числе Grundfos, логотип Grundfos и «be think innovate», являются зарегистрированными товарными знаками, принадлежащими The Grundfos Group.
Все права защищены. © 2022 Grundfos Holding A / S, все права защищены.

99936071	02.2022
ECM: 1337236	