# SEG AUTOADAPT

**0.9-4.0 kW ~ 50 Hz**

Инструкции по технике безопасности и прочая важная информация

**SEG AUTOADAPT 0.9 - 4.0 kW**
**50 Hz**
**Installation and operating instructions**
Other languages
http://net.grundfos.com/qr/i/97525813

GRUNDFOS

# SEG AUTOADAPT

**Русский (RU)**

Указания по технике безопасности . . . . . .4
**Декларация о соответствии . . . . . .18**
**UK Declaration of Conformity . . . . . .27**
**Ukrainian Declaration of Conformity . . . . . .28**
**Moroccan Declaration of Conformity . . . . . .31**
**Declaration of Performance . . . . . .33**
**UK Declaration of Performance . . . . . .49**

# Русский (RU) Указания по технике безопасности

## ■ Перевод оригинального документа на английском языке

Настоящие инструкции по технике безопасности представляют собой краткий обзор мер безопасности, которые необходимо предпринять в ходе выполнения любых работ, связанных с данным изделием. Необходимо соблюдать настоящие инструкции по технике безопасности во время погрузки/разгрузки, монтажа, эксплуатации, технического обслуживания, сервисного обслуживания и ремонта данного изделия. Настоящие инструкции по технике безопасности являются дополнительным документом, а все инструкции по технике безопасности повторяются в соответствующих разделах руководства по монтажу и эксплуатации. Данный документ должен постоянно находиться на месте монтажа для последующего использования.

### Общие сведения

Перед монтажом изделия необходимо ознакомиться с настоящим документом. Монтаж и эксплуатацию требуется осуществлять в соответствии с местным законодательством и принятыми нормами и правилами.

Данный прибор не предназначен для использования детьми.

Детям запрещено играть с данным прибором.

Дети не допускаются к очистке и техобслуживанию прибора.

Приборы могут использоваться лицами со сниженными физическими, сенсорными или умственными способностями и лицами, не обладающими соответствующим опытом и знаниями. При этом необходимо, чтобы они находились под присмотром взрослого, либо взрослый рассказал, как безопасно пользоваться прибором, и какие опасности с ним связаны.

### Краткие характеристики опасности

Символы и краткие характеристики опасности, представленные ниже, могут встречаться в руководствах по монтажу и эксплуатации, инструкциях по технике безопасности и сервисных инструкциях компании Grundfos.

**ОПАСНО**

Обозначает опасную ситуацию, которая в случае невозможности её предотвращения приведёт к смерти или получению серьёзной травмы.

**ОСТОРОЖНО**

Обозначает опасную ситуацию, которая в случае невозможности её предотвращения может привести к смерти или получению серьёзной травмы.

**ВНИМАНИЕ**

Обозначает опасную ситуацию, которая в случае невозможности её предотвращения может привести к получению травмы лёгкой или средней степени тяжести.

Положения по безопасности оформлены следующим образом:

**СИГНАЛЬНОЕ СЛОВО**

**Описание угрозы**

Последствия игнорирования предупреждения.

- Действия по предотвращению угрозы.

### Примечания

Символы и примечания, представленные ниже, могут встречаться в руководствах по монтажу и эксплуатации, инструкциях по технике безопасности и сервисных инструкциях компании Grundfos.

Настоящие инструкции должны соблюдаться при работе со взрывозащищёнными изделиями.

Синий или серый круг с белым графическим символом означает, что необходимо принять соответствующие меры.

Красный или серый круг с диагональной чертой, возможно с чёрным графическим символом, указывает на то, что никаких мер предпринимать не нужно или их выполнение необходимо остановить.

Несоблюдение настоящих инструкций может вызвать неисправность или повреждение оборудования.

Советы и рекомендации по облегчению выполнения работ.

## Описание изделия

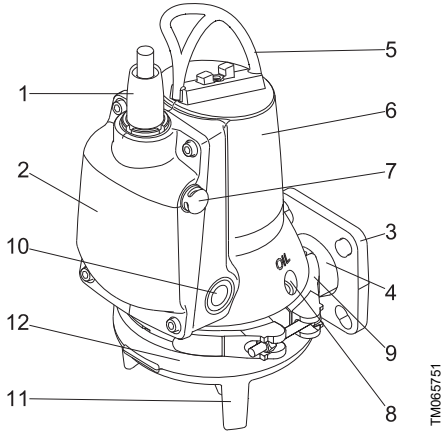


*SEG AUTOADAPT*

| Поз. | Описание |
|---|---|
| 1 | Кабельный ввод |
| 2 | Электронный блок |
| 3 | Напорный фланец DN 40 и 50 |
| 4 | Напорный патрубок |
| 5 | Подъемная скоба |
| 6 | Корпус статора |
| 7 | Датчик уровня |
| 8 | Масляная резьбовая пробка |
| 9 | Хомут |
| 10 | Датчики сухого хода |
| 11 | Опора насоса |
| 12 | Корпус насоса |

### Перекачиваемые жидкости

Данное изделие предназначено для перекачивания следующих жидкостей:

- бытовых сточных вод со стоками из туалетов;
- бытовых сточных вод из санузлов ресторанов, гостиниц или кемпингов.

## Фирменная табличка

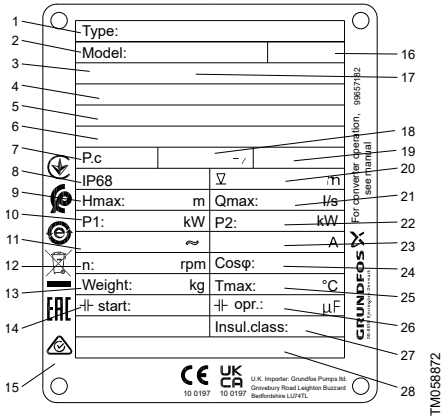


*Фирменная табличка на насос SEG AUTOADAPT*

| Поз. | Описание |
|---|---|
| 1 | Типовое обозначение |
| 2 | Номер продукта |
| 3 | Код органа сертификации |
| 4 | Номер сертификата ATEX |
| 5 | Номер сертификата UKEX |
| 6 | Номер сертификата взрывозащищенного исполнения IEC |
| 7 | Дата изготовления (год/неделя) |
| 8 | Степень защиты корпуса в соответствии с IEC 60529 |
| 9 | Максимальный напор [м] |
| 10 | Номинальная потребляемая мощность [кВт] |
| 11 | Номинальное напряжение |
| 12 | Частота вращения [об/мин] |
| 13 | Масса нетто [кг] |
| 14 | Пусковой конденсатор [мкФ] |
| 15 | Маркировка о сертификации |
| 16 | Правила техники безопасности, номер издания |
| 17 | Маркировка взрывозащиты |
| 18 | Частота [Гц] |
| 19 | AUTOADAPT Да/Нет |

| Поз. | Описание |
|---|---|
| 20 | Максимальная глубина погружения при установке [м] |
| 21 | Максимальный расход [л/с] |
| 22 | Номинальная мощность на валу электродвигателя [кВт] |
| 23 | Максимальный ток [A] |
| 24 | Коэффициент мощности cos φ, 1/1 нагрузки |
| 25 | Максимальная температура жидкости [°C] |
| 26 | Рабочий конденсатор [мкФ] |
| 27 | Класс изоляции |
| 28 | Производственная площадка и страна |

**Условное типовое обозначение**

Пример: SEG.40.11.E.Ex.2.1.5.02

| Код | Описание | Обозначение |
|---|---|---|
| SE | Канализационные насосы Grundfos | Типовой ряд |
| G | Режущий механизм на всасывании | Тип рабочего колеса |
| 40 | Номинальный диаметр напорного патрубка | Напорный патрубок [мм] |
| 50 | Номинальный диаметр напорного патрубка для исполнений с высоким расходом | |
| 11 | P2 = код из типового обозначения / 10 | Мощность на валу электродвигателя [кВт] |

| Код | Описание | Обозначение |
|---|---|---|
| [ ] | Стандартное исполнение (без оборудования) | Оборудование |
| E | Электронное исполнение с функциями AUTOADAPT | |
| [ ] | Стандартные насосы | Исполнение насоса |
| Ex | Насосы во взрывозащищенном исполнении | |
| 2 | 2 полюса | Количество полюсов |
| 1 | Однофазный электродвигатель | Количество фаз |
| [ ] | Трехфазный электродвигатель | |
| 5 | 50 Гц | Частота [Гц] |
| 02 | 230 В, прямой пуск | Напряжение и метод пуска |
| 0B | 400–415 В, прямой пуск | |
| 0C | 230–240 В, прямой пуск | |
| [ ] | Первое поколение | Поколение[1)] |
| A | Второе поколение | |
| B | Третье поколение | |
| [ ] | Стандартный материал (EN-GJL-200) | Материал насоса |
| Z | Насос в специальном исполнении | Специсполнение |

[1)] Насосы, относящиеся к отдельным поколениям, различаются по конструкции, но одинаковы по номинальной мощности.

**Сертификаты**

Насосы сертифицированы TÜV Rheinland LGA (уполномоченный орган согласно директиве по строительному оборудованию) в соответствии с EN 12050-1, как указано на фирменной табличке.

**Европа**

Насосы во взрывозащищенном исполнении сертифицированы в соответствии с требованиями DEKRA согласно директиве ATEX и правилам UKEX.

Класс взрывозащиты насосов — CE 0344 и UKCA 8505 Ⓔx II 2 G Ex db h ib IIB T4 Gb.

**Международный (IEC)**

Для стран IEC, таких как Австралия, взрывозащищенное исполнение насосов сертифицировано DEKRA, номер сертификата IECEx DEK 11.0026X.

Класс взрывозащиты насосов — Ex db h ib IIB T4 Gb согласно IEC 60079-0 и IEC 60079-1, IEC 60079-11, ISO 80079-36, ISO 80079-37.

**Потенциально взрывоопасные условия окружающей среды**

Взрывозащищенные насосы предназначены для использования в потенциально взрывоопасных условиях окружающей среды.

Ни при каких обстоятельствах не допускается перекачивание насосами горючих или воспламеняющихся жидкостей.

Классификация места монтажа должна быть подтверждена в соответствии с местными требованиями.

Перед первым запуском насоса и после длительного периода простоя насос должен быть заполнен перекачиваемой жидкостью.

Буква X в номере сертификата свидетельствует о том, что для безопасного использования оборудования необходимо обеспечить специальные условия эксплуатации. Эти условия указаны в сертификате и в настоящем руководстве по монтажу и эксплуатации.

Особые условия для безопасной эксплуатации взрывозащищенных насосов:

1. Болты, используемые при замене, должны быть класса A2-80 или выше в соответствии с EN/ISO 3506-1.
2. Работа насоса всухую запрещена.
3. Убедитесь, что постоянно прикрепленный кабель имеет соответствующую механическую защиту и выведен на клеммы в соответствующей клеммной коробке, расположенной за пределами потенциально взрывоопасной зоны.
4. Номинальная температура срабатывания тепловой защиты в обмотках статора составляет 150 °C, что гарантирует отключение электропитания.
5. Степень защиты IP68 ограничивается максимальной глубиной погружения до 10 м.
6. Температура окружающей среды ограничена диапазоном от –20 до +40 °C, температура перекачиваемых жидкостей — от 0 до +40 °C.
7. Свяжитесь с изготовителем для получения информации о типе защиты «d» для насосов и о размерах взрывозащищенных узлов.
8. Стопорную гайку кабельного соединения можно заменять только такой же гайкой.
9. Ответственность за соответствие стандартам EN/IEC 60079-14, EN/IEC 60079-17 и EN/IEC 60079-19 несет заказчик.

**Транспортировка изделия**

**ПРЕДУПРЕЖДЕНИЕ**
**Опасность раздавливания**
Смерть или серьёзная травма

- Запрещено устанавливать друг на друга упаковки или паллеты с насосами при их подъёме или перемещении.
- При подъёме насоса необходимо использовать специальную подъёмную скобу на насосе или вилочный автопогрузчик, если насос находится на паллете. Строго запрещается поднимать насос за силовой кабель, напорный шланг или трубопровод.

**ВНИМАНИЕ**
**Острый элемент**
Травма лёгкой или средней степени тяжести

- Остерегайтесь острых краёв при распаковке насоса.

**ОПАСНО**
**Опасность раздавливания**
Смерть или серьёзная травма

- Перед поднятием насоса убедитесь, что подъемная скоба надежно закреплена.

**Погрузка-разгрузка насоса**

**ПРЕДУПРЕЖДЕНИЕ**
**Опасность раздавливания**
Смерть или серьёзная травма

- Запрещено устанавливать друг на друга упаковки или палеты с насосами при их подъеме или перемещении.
- При подъеме насоса необходимо использовать специальную подъемную скобу на насосе или вилочный автопогрузчик, если насос находится на палете. Строго запрещается поднимать насос за силовой кабель, напорный шланг или трубопровод.

**ВНИМАНИЕ**
**Острый элемент**
Травма лёгкой или средней степени тяжести

- Остерегайтесь острых краёв при распаковке насоса.

**ОПАСНО**
**Опасность раздавливания**
Смерть или серьёзная травма

- Перед поднятием насоса убедитесь, что подъемная скоба надежно закреплена.

**ПРЕДУПРЕЖДЕНИЕ**
**Раздавливание рук**
Смерть или серьёзная травма

- Во время подъема насоса следите за тем, чтобы ваша рука не оказалась между подъемной скобой и крюком.

**ПРЕДУПРЕЖДЕНИЕ**
**Опасность раздавливания**
Смерть или серьёзная травма

- Убедитесь, что подъемная скоба надежно закреплена.
- При подъеме насоса необходимо использовать специальную подъемную скобу на насосе или вилочный автопогрузчик, если насос находится на палете.
- Строго запрещается поднимать насос за силовой кабель, напорный шланг или трубопровод.
- Перед поднятием насоса убедитесь, что подъемная скоба надежно закреплена.

**Монтаж**

Запрещается установка насоса на высоте более 2000 метров над уровнем моря.

Ответственность за соответствие стандарту EN 60079-14 несет заказчик.

Монтаж насосов в резервуарах должен выполняться специально подготовленным персоналом.

Работы в резервуарах или вблизи них должны выполняться в соответствии с местными нормами и правилами.

На рабочей площадке со взрывоопасной атмосферой не должны находиться люди.

**ОПАСНО**
**Поражение электрическим током**
Смерть или серьёзная травма

- Должна быть предусмотрена возможность заблокировать сетевой выключатель в положении 0. Тип и требования соответствуют стандарту EN 60204-1.

**ОПАСНО**
**Поражение электрическим током**
Смерть или серьёзная травма

- Убедитесь, что над максимальным уровнем жидкости имеется как минимум 3 м свободного кабеля.

**Монтаж механической части**

Перед началом монтажа необходимо убедиться в том, что дно резервуара ровное.

**ОПАСНО**
**Поражение электрическим током**
Смерть или серьёзная травма

- Перед началом монтажа отключите источник питания и заблокируйте сетевой выключатель в положении 0.
- Прежде чем приступить к работе с изделием, необходимо отключить все подсоединенные к нему источники внешнего питания.

**ВНИМАНИЕ**
**Горячая поверхность**
Смерть или серьёзная травма

- Прежде чем прикасаться к насосу, убедитесь, что он остыл.

**ОПАСНО**
**Поражение электрическим током**
Смерть или серьёзная травма

- Перед монтажом и первым запуском насоса необходимо проверить силовой кабель на наличие внешних повреждений во избежание короткого замыкания.

**ВНИМАНИЕ**
**Биологическая опасность**
Травма лёгкой или средней степени тяжести

- После демонтажа тщательно промойте изделие чистой водой и прополощите детали изделия в воде. В резервуарах для установки погружных канализационных насосов могут присутствовать ядовитые и (или) опасные для здоровья людей вещества.
- Следует использовать спецодежду и средства индивидуальной защиты.
- Необходимо соблюдать местные правила действующих санитарно-гигиенических норм.

Во избежание поломок из-за неправильного монтажа следует использовать только оригинальные принадлежности Grundfos.

подъемную скобу разрешается использовать только для подъема насоса. Запрещается использовать ее для фиксации насоса во время работы.

**ВНИМАНИЕ**
**Раздавливание рук**
Травма лёгкой или средней степени тяжести

- Если к насосу уже подключено напряжение питания, запрещается подносить руки или инструменты к отверстию его всасывающего или напорного патрубка, пока не сняты предохранители и сетевой выключатель не заблокирован в положении 0.
- Примите меры по предотвращению случайного включения электропитания.

Убедитесь в том, что жидкость, поступающая в резервуар через впускной патрубок, не попадает на датчики насоса.

**ВНИМАНИЕ**
**Острый элемент**
Травма лёгкой или средней степени тяжести

- Осторожно, острые края рабочего колеса, головки и кольца режущего механизма!

**ВНИМАНИЕ**
**Биологическая опасность**
Травма лёгкой или средней степени тяжести

- При установке напорной трубы убедитесь в том, что соединение герметизировано надлежащим образом во избежание утечек.

**Установка на автоматической трубной муфте**

Перед началом монтажа насоса необходимо убедиться в том, что атмосфера в резервуаре не является потенциально взрывоопасной.

При монтаже труб не следует прикладывать чрезмерное усилие. На насос не должны передаваться нагрузки от трубопровода.

Не используйте в трубах гибкие элементы или сильфоны. Запрещается использовать эти элементы для выравнивания соосности труб.

Запрещается опускать свободный конец кабеля в воду, так как в этом случае вода может проникнуть через кабель в обмотки электродвигателя.

**Переносная погружная установка**

Запрещено опускать конец кабеля в воду, так как в этом случае вода может проникнуть в кабель.

Если в одном и том же резервуаре установлено несколько насосов, они должны быть на одном уровне для обеспечения оптимального перераспределения нагрузки.

**Подключение электрооборудования**

Не эксплуатируйте насос через преобразователь частоты.

**ОПАСНО**
**Поражение электрическим током**
Смерть или серьёзная травма

- Подключите насос к внешнему сетевому выключателю с зазором между разомкнутыми контактами согласно EN 60204-1.
- Должна быть предусмотрена возможность блокировки сетевого выключателя в положении 0. Тип и требования соответствуют стандарту EN 60204-1.

Убедитесь в том, что над максимальным уровнем жидкости имеется как минимум 3 м свободного кабеля.

Классификация места монтажа должна быть подтверждена в соответствии с местными требованиями.

Если используется устройство CIU (блок интерфейса связи), его нельзя устанавливать в потенциально взрывоопасной среде.

Для взрывозащищённых насосов необходимо обеспечить подключение внешнего провода заземления к внешней клемме заземления на насосе, используя для этого провод с защитным кабельным хомутом. Очистите поверхность внешнего заземляющего соединения и установите кабельный хомут.

Поперечное сечение заземляющего провода должно быть не менее 4 мм$^2$, например, тип H07 V2-K (PVT 90°), желтый и зеленый.

Проверьте, надёжно ли выполнено заземление.

**ОПАСНО**
**Поражение электрическим током**
Смерть или серьёзная травма

- Если силовой кабель поврежден, он должен быть заменен изготовителем, сервисным центром изготовителя или квалифицированным персоналом соответствующего уровня подготовки.

Автомат защиты электродвигателя должен быть настроен на максимальную величину тока насоса. Максимальный ток указан на фирменной табличке.

Убедитесь, что насос подключен в соответствии с инструкциями, приведенными в настоящем руководстве.

Обязательно выполните защитное заземление. Если заземление находится под напряжением, насос может выйти из строя.

**ОПАСНО**
**Поражение электрическим током**
Смерть или серьёзная травма

- Перед монтажом и первым запуском насоса необходимо проверить силовой кабель на наличие внешних повреждений во избежание короткого замыкания.

## Схемы электрических соединений

### Насосы с однофазными электродвигателями

Насос имеет запатентованную функцию запуска, которая устраняет необходимость в пусковом конденсаторе. Рабочий конденсатор встроен в насос.

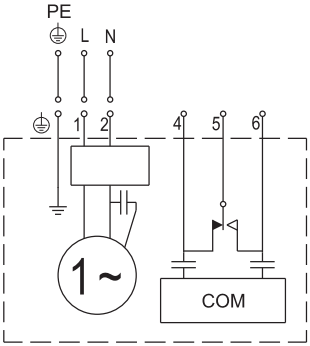


TM044297

*Схема электрических соединений для насосов с однофазными электродвигателями*

### Насосы с трехфазными электродвигателями

Электродвигатель насоса сконструирован так, что фазы в клеммной колодке чередуются по часовой стрелке. Это можно определить с помощью детектора чередования фаз. В случае неправильного чередования фаз насос не включится.

Если датчики сухого хода погружены в жидкость, но насос не запускается, причина может быть в неверном чередовании фаз. Поменяйте местами подключение к клеммам L1 и L2.

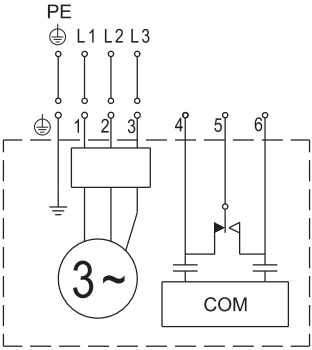


TM044298

*Схема электрических соединений для насосов с трехфазными электродвигателями*

### Сигнальное реле / подключение внешней связи

Если подключено устройство CIU, не используйте реле. Устройство CIU оснащено реле, которое берет на себя функцию аварийной сигнализации.

### Использование преобразователя частоты

Запрещается эксплуатировать насосы Grundfos AUTOADAPT с преобразователем частоты.

Запрещается эксплуатировать насосы AUTOADAPT с преобразователем частоты.

## Ввод в эксплуатацию

**ВНИМАНИЕ**
**Раздавливание рук**
Травма лёгкой или средней степени тяжести

- Если к насосу уже подключено напряжение питания, запрещается подносить руки или инструменты к отверстию его всасывающего или напорного патрубка, пока не сняты предохранители и сетевой выключатель не заблокирован в положении 0.
- Примите меры по предотвращению случайного включения электропитания.

Перед запуском изделия:

- Необходимо вынуть предохранители.
- Необходимо обеспечить правильное подключение защитного оборудования.

**ВНИМАНИЕ**
**Биологическая опасность**
Травма лёгкой или средней степени тяжести

- При установке напорного патрубка убедитесь в том, что соединение герметизировано надлежащим образом во избежание утечек.

**ПРЕДУПРЕЖДЕНИЕ**
**Раздавливание рук**
Смерть или серьёзная травма

- Во время подъема насоса следите за тем, чтобы ваша рука не оказалась между подъемной скобой и крюком.

**ОПАСНО**
**Опасность раздавливания**
Смерть или серьёзная травма

- Убедитесь, что подъемная скоба надежно закреплена.
- При подъеме насоса необходимо использовать специальную подъемную скобу на насосе или вилочный автопогрузчик, если насос находится на палете.
- Строго запрещается поднимать насос за силовой кабель, напорный шланг или трубопровод.
- Перед поднятием насоса убедитесь, что подъемная скоба надежно закреплена.

**ОПАСНО**
**Поражение электрическим током**
Смерть или серьёзная травма

- Перед первым запуском изделия необходимо проверить силовой кабель на наличие внешних повреждений во избежание короткого замыкания.
- Если силовой кабель поврежден, он должен быть заменен изготовителем, сервисным центром изготовителя или квалифицированным персоналом соответствующего уровня подготовки.
- Убедитесь в правильности заземления изделия.
- Отключите источник питания и переведите сетевой выключатель в положение 0.
- Прежде чем приступить к работе с изделием, необходимо отключить все подсоединенные к нему источники внешнего питания.

**ВНИМАНИЕ**
**Биологическая опасность**
Травма лёгкой или средней степени тяжести

- После демонтажа тщательно промойте изделие чистой водой и прополощите детали изделия в воде. В резервуарах для установки погружных канализационных насосов могут присутствовать ядовитые и (или) опасные для здоровья людей вещества.
- Следует использовать спецодежду и средства индивидуальной защиты.
- Необходимо соблюдать местные правила действующих санитарно-гигиенических норм.

**ВНИМАНИЕ**
**Горячая поверхность**
Травма лёгкой или средней степени тяжести

- Запрещено прикасаться к поверхности насоса во время работы.

Запрещается открывать соединительный хомут во время работы насоса.

### Режимы работы

Данные насосы предназначены для работы с перерывами (S3). При полном погружении насосы могут также эксплуатироваться в непрерывном режиме (S1).

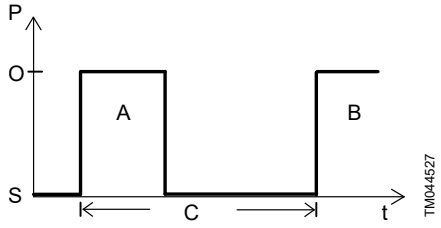


*Режим работы S3*

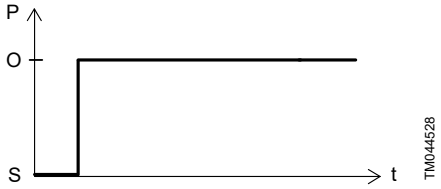


*Режим работы S1*

### Настройка уровня пуска

Насос имеет защиту от сухого хода, основанную на двух датчиках сухого хода, которые расположены с обеих сторон электронного блока. Если уровень жидкости падает ниже уровня датчиков сухого хода, насос сразу же останавливается. Он не может быть перезапущен, пока датчики не будут снова полностью погружены в жидкость.

Датчики в резервуаре необходимо регулярно промывать в зависимости от количества илистых отложений, скопившихся на них.

### Направление вращения электродвигателя

Правильное направление вращения электродвигателя показывает стрелка на корпусе статора.

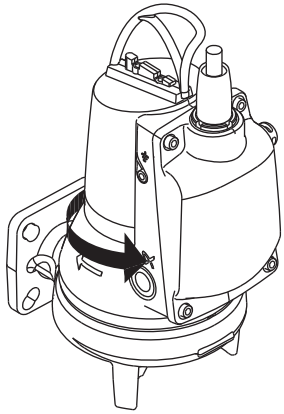


*Направление рывка*

Не проверяйте направление вращения в резервуаре при наличии потенциально взрывоопасных веществ.

### Ввод в эксплуатацию

Работа насоса всухую запрещена.

Если среда в резервуаре является потенциально взрывоопасной, используйте только насосы с сертификатом взрывозащиты.

Перед запуском убедитесь, что система заполнена жидкостью и из нее удален воздух. Насос оборудован системой автоматического удаления воздуха.

При чрезмерном шуме или вибрации насоса его следует немедленно остановить.

Запрещено перезапускать насос, пока не будет выявлена и устранена причина неисправности.

## Техническое и сервисное обслуживание

**ОПАСНО**
**Поражение электрическим током**
Смерть или серьёзная травма

- Перед началом работ с насосом необходимо вынуть предохранители или отключить питание с помощью сетевого выключателя.
- Примите меры по предотвращению случайного включения электропитания.

**ВНИМАНИЕ**
**Опасность раздавливания**
Травма лёгкой или средней степени тяжести

- Запрещается подносить руки или инструменты к отверстиям всасывающего и напорного патрубков насоса после его подключения к сети электропитания.
- Все вращающиеся узлы и детали должны быть неподвижны.

**ВНИМАНИЕ**
**Острый элемент**
Травма лёгкой или средней степени тяжести

- Не прикасайтесь к острым краям рабочего колеса, головки и кольца режущего механизма без защитных перчаток.

**ВНИМАНИЕ**
**Биологическая опасность**
Травма лёгкой или средней степени тяжести

- При установке напорной трубы убедитесь в том, что соединение герметизировано надлежащим образом во избежание утечек.

**ВНИМАНИЕ**
**Горячая поверхность**
Травма лёгкой или средней степени тяжести

- Запрещено прикасаться к поверхности насоса во время работы.

**ПРЕДУПРЕЖДЕНИЕ**
**Опасность раздавливания**
Смерть или серьёзная травма

- Во время подъема насоса следите за тем, чтобы ваша рука не оказалась между подъемной скобой и крюком.

**ОПАСНО**
**Опасность раздавливания**
Смерть или серьёзная травма

- Убедитесь, что подъемная скоба надежно закреплена.
- При подъеме насоса необходимо использовать специальную подъемную скобу на насосе или вилочный автопогрузчик, если насос находится на палете.
- Строго запрещается поднимать насос за силовой кабель, напорный шланг или трубопровод.
- Перед поднятием насоса убедитесь, что подъемная скоба надежно закреплена.

**ОПАСНО**
**Поражение электрическим током**
Смерть или серьёзная травма

- Перед монтажом и первым пуском насоса необходимо проверить силовой кабель на наличие внешних повреждений во избежание короткого замыкания.
- Если силовой кабель поврежден, он должен быть заменен изготовителем, сервисным центром изготовителя или квалифицированным персоналом соответствующего уровня подготовки.
- Убедитесь в правильности заземления изделия.
- Отключите источник питания и переведите сетевой выключатель в положение 0.
- Прежде чем приступить к работе с изделием, необходимо отключить все подсоединенные к нему источники внешнего питания.

**ВНИМАНИЕ**
**Биологическая опасность**
Травма лёгкой или средней степени тяжести

- После демонтажа тщательно промойте изделие чистой водой и прополощите детали изделия в воде. В резервуарах могут присутствовать сточные воды, содержащие ядовитые и (или) опасные для здоровья вещества.
- Следует использовать спецодежду и средства индивидуальной защиты.
- Следует соблюдать местные правила санитарно-гигиенических норм.

**ВНИМАНИЕ**
**Система под давлением**
Травма лёгкой или средней степени тяжести

- Масляная камера может находиться под давлением. Не выкручивайте резьбовые пробки до тех пор, пока давление не будет полностью сброшено.

Все работы по техническому обслуживанию должны выполняться специалистами Grundfos или официальными сервисными центрами, уполномоченными на обслуживание взрывозащищенных изделий.

**Загрязненные насосы**

**ВНИМАНИЕ**
**Биологическая опасность**
Травма лёгкой или средней степени тяжести

- После демонтажа тщательно промойте изделие чистой водой и прополощите детали изделия в воде.

**Техническое обслуживание**

Ответственность за соответствие стандартам EN 60079-17 и EN 60079-19 несет заказчик.

При нормальном режиме эксплуатации насосы необходимо проверять через каждые 3000 часов работы или как минимум один раз в год.
При высоком содержании твердых частиц или большой концентрации песка в перекачиваемой жидкости проверку насоса необходимо выполнять чаще.

Следует проверить следующее:

- **Потребляемая мощность**

  См. фирменную табличку.
- **Уровень и состояние масла**

  Если это новый насос или насос, устанавливаемый после замены уплотнения вала, необходимо проверить уровень масла через неделю эксплуатации.

  Используйте масло Shell Ondina X420 или аналог. Температура самовоспламенения масла должна быть выше 180 °C.
- **Кабельный ввод**

  Необходимо следить за тем, чтобы кабельный ввод был герметично изолирован от проникновения воды, а кабели не имели изломов и (или) не были зажаты.
- **Детали насоса**

  Проверьте изнашиваемые детали и замените неисправные.
- **Шариковые подшипники**

  Проверьте бесшумный плавный ход вала путем проворачивания его вручную. Замените поврежденные шариковые подшипники.

  Капитальный ремонт насоса обычно необходим в тех случаях, когда шариковые подшипники вышли из строя или электродвигатель работает со сбоями.
  Его разрешается выполнять специалистам Grundfos или официальным сервисным центрам компании Grundfos. Подшипники смазаны на весь срок эксплуатации.
- **Режущий механизм и его компоненты**

  В случае частого заедания проверьте режущий механизм на наличие износа. Если необходимо, замените режущий механизм.

**Проверка и замена масла**

Заменяйте масло в масляной камере через каждые 3000 часов работы или как минимум один раз в год, как описано ниже.

Если заменено уплотнение вала, то также необходимо заменить и масло.

В таблице ниже указано количество масла в масляной камере:

| Тип насоса | Кол-во масла в масляной камере [л] |
|---|---|
| SEG AUTOADAPT до 1.5 кВт | 0,17 |
| SEG AUTOADAPT 2,6 до 4,0 кВт | 0,42 |

**ВНИМАНИЕ**
**Система под давлением**
Травма лёгкой или средней степени тяжести

- Масляная камера может находиться под давлением. Не выкручивайте резьбовые пробки до тех пор, пока давление не будет полностью сброшено.

Отработанное масло необходимо собрать и утилизировать в соответствии с местными нормами и правилами.

### Промывка датчиков

Периодичность очистки датчиков во взрывозащищённом насосе обязательна для обеспечения правильной работы насоса.

После очистки необходимо проверить работу обоих датчиков сухого хода.

В таблице ниже приводится обязательная периодичность очистки датчиков в насосах во взрывозащищённом исполнении.

| Сточные воды с содержанием жиров | Сточные воды с содержанием твёрдых включений или волокон | Сточные воды без жиров, твёрдых включений или волокон |
|---|---|---|
| 3 мес. | 6 мес. | 6 мес. |

Во избежание повреждения датчиков используйте только те чистящие средства, которые указаны в данном документе.

### Проверка работы датчиков сухого хода

1. Накройте один датчик сухого хода мокрой тряпкой.
2. Запустите насос и подождите, когда уровень жидкости достигнет уровня сухого хода.
   - Насос должен отключиться при достижении уровня сухого хода.
3. Проверьте второй датчик таким же образом.

### Замена режущего механизма

**ВНИМАНИЕ**
**Острый элемент**
Травма лёгкой или средней степени тяжести

- Осторожно, острые края рабочего колеса, головки и кольца режущего механизма!

В процессе обслуживания возможно повреждение окрашенной поверхности. Обязательно восстановите окрашенную поверхность, нанеся новую краску.

Необходимо следить за тем, чтобы кольцо режущего механизма не зацепилось за головку режущего механизма.

### Хранение

Если в инструкции не указано, что изделие защищено от замерзания, запрещается оставлять его вне помещения при отрицательных температурах наружного воздуха.

### Поиск и устранение неисправностей

Соблюдайте все правила, применимые к насосам, установленным в потенциально взрывоопасных средах.

Необходимо обеспечить выполнение всех работ вне потенциально взрывоопасной среды.

Перед началом диагностики необходимо убедиться в следующем:

- снятие предохранителей или отключение сетевого выключателя;
- невозможность случайного включения электропитания;
- неподвижность вращающихся деталей.

Не используйте мегаомметр для измерения сопротивления изоляции насосов AUTOADAPT во избежание повреждения встроенной электроники.

### Технические данные

Обеспечьте минимальную длину силового кабеля, соответствующую глубине установки плюс 3 метра.

### Температура жидкости

От 0 до +40 °C.

На короткое время (не более 10 минут) допускается повышение температуры до 60 °C (только для насосов в стандартном исполнении).

Не допускается перекачивание жидкостей с температурой выше 40 °C насосами во взрывозащищенном исполнении.

### Плотность перекачиваемой жидкости

Если перекачиваемые жидкости имеют более высокую плотность и (или) кинематическую вязкость, чем вода, необходимо использовать электродвигатели большей мощности.

### Уровень звукового давления

Уровень звукового давления насосов ниже предельно допустимых значений, указанных в директиве Совета Европы 2006/42/EC относительно механических устройств.

### Электрические характеристики

| | |
|---|---|
| **Электропитание** | 1 x 230 В — 10 ± 6 %, 50 Гц<br>3 x 400–415 В — 10 ± 10 %, 50 Гц |
| **Класс защиты** | IP68, согласно IEC 60529 |
| **Класс изоляции** | F (155 °C) |

### Утилизация изделия

Данное изделие, а также его части должны утилизироваться в соответствии с экологическими нормами и правилами.

1. Воспользуйтесь услугами государственной или частной службы уборки мусора.
2. Если это невозможно, обратитесь в ближайшее представительство или сервисный центр компании Grundfos.

Изображение перечёркнутого мусорного ведра на изделии означает, что его необходимо утилизировать отдельно от бытовых отходов. Когда изделие с таким обозначением достигнет конца своего срока службы, необходимо доставить его в пункт сбора и утилизировать в соответствии с требованиями местного законодательства в области экологии. Раздельный сбор и переработка таких изделий помогут защитить окружающую среду и здоровье человека.

Сведения об истечении срока службы даны по ссылке *www.grundfos.com/product-recycling*

### Отзыв о качестве документа

Чтобы оставить отзыв об этом документе, отсканируйте QR-код с помощью камеры вашего телефона или приложения для считывания QR-кодов.

FEEDBACK97525813

*Нажмите здесь, чтобы отправить свой отзыв*

# Декларация о соответствии

**GB: EU declaration of conformity**

For products with CE marking on the nameplate.

We, Grundfos, declare under our sole responsibility that products (1) declared below are in conformity with the relevant union harmonisation legislation (2), harmonised standards or other technical specifications (3).

This declaration of conformity refers to the Grundfos document: 99189373

If a product consists of several components each with a separate declaration, all relevant declarations are included in the package.

List of required components to fulfil the radio-related requirements is available in the respective Grundfos document.

Notified body for EU-Type examination (4)

Certificate No (5)

Notified body for production control (6)

**BG: Декларация за съответствие на ЕС**

За продукти със CE маркировка на табелката с данни.

Ние, Grundfos, декларираме с пълната си отговорност, че декларираните по-долу продукти (1) съответстват на приложимото законодателство за хармонизиране на Съюза (2), хармонизираните стандарти или други технически спецификации (3).

Тази декларация за съответствие е във връзка с документа на Grundfos: 99189373

Ако определен продукт се състои от няколко компонента, всеки от които с отделна декларация, в пакета се включват всички приложими декларации.

Списък на необходимите компоненти за изпълнение на изискванията по отношение на радиомодула, е наличен в съответния документ на Grundfos.

Сертифициращ орган за изпитване от тип ЕС (4)

Сертификат № (5)

Сертифициращ орган за контрол на производството (6)

**CZ: EU prohlášení o shodě**

Pro výrobky s označením CE na typovém štítku.

My společnost Grundfos prohlašujeme na svou plnou odpovědnost, že níže uvedené výrobky (1) jsou v souladu s příslušnými harmonizačními právními předpisy (2), harmonizačními normami nebo jinými technickými specifikacemi (3) Evropské unie.

Toto prohlášení o shodě odkazuje na dokument společnosti Grundfos: 99189373

Pokud se výrobek skládá z několika součástí, z nichž každá má samostatné prohlášení, jsou v balení zahrnuta všechna příslušná prohlášení.

Seznam požadovaných součástí pro splnění požadavků souvisejících s rádiovým signálem je k dispozici v příslušném dokumentu společnosti Grundfos.

Úředně stanovený orgán pro EU schválení typu (4)

Certifikát č. (5)

Úředně stanovený orgán pro kontrolu výroby (6)

**DE: EU-Konformitätserklärung**

Für Produkte mit CE-Kennzeichnung auf dem Typenschild.

Wir, Grundfos, erklären in alleiniger Verantwortung, dass die Produkte (1), auf die sich die folgende Erklärung bezieht, den nachstehend genannten Harmonisierungsrechtsvorschriften (2), Normen und Spezifikationen (3) der EU entspricht.

Diese Konformitätserklärung bezieht sich auf das Grundfos-Dokument: 99189373

Besteht ein Produkt aus mehreren Komponenten, die jeweils eine eigene Deklaration haben, sind alle relevanten Deklarationen im Paket enthalten.

Eine Liste der erforderlichen Komponenten, die zur Erfüllung der funkbezogenen Anforderungen notwendig sind, finden Sie im entsprechenden Grundfos-Dokument.

Benannte Stelle für die EU-Baumusterprüfung (4)

Zertifikat Nr. 5

Benannte Stelle für die Produktionskontrolle (6)

**DK: EU-overensstemmelseserklæring**

For produkter med CE-mærkning på typeskiltet.

Vi, Grundfos, erklærer på eget ansvar, at produkter (1) der er angivet nedenfor, er i overensstemmelse med den relevante EU-harmoniseringslovgivning (2), harmoniserede standarder eller andre tekniske specifikationer (3).

Denne overensstemmelseserklæring henviser til Grundfos-dokumentet: 99189373

Hvis et produkt består af flere komponenter, hver med en separat erklæring, medfølger alle relevante erklæringer i pakken.

En liste over de komponenter der kræves for at opfylde de radiorelaterede krav, findes i det respektive Grundfos-dokument.

Bemyndiget organ for EU-typeafprøvning (4)

Certifikatnummer (5)

Bemyndiget organ for produktionskontrol (6)

**EE: ELi vastavusdeklaratsioon**

Tooted, millel on CE-märgis andmesildil.

Meie, Grundfos, kinnitame oma ainuvastutusel, et allpool deklareeritud tooted (1) on kooskõlas asjakohaste liidu ühtlustamisõigusaktide (2), ühtlustatud standardite ja muude tehniliste spetsifikatsioonidega (3).

Käesolev vastavusdeklaratsioon viitab Grundfosi dokumendile: 99189373

Kui toode koosneb mitmest komponendist, millest igaühel on eraldi deklaratsioon, lisatakse pakendisse kõik asjakohased deklaratsioonid.

Raadiosidega seotud nõuete täitmiseks vajalike komponentide loetelu on saadaval vastavas Grundfosi dokumendis.

ELi tüübihindamise teavitatud asutus (4)

Sertifikaadi nr (5)

Tootmiskontrolli teavitatud asutus (6)

**ES: Declaración de conformidad UE**

Para productos con marcado CE en la placa de características

Grundfos declara, bajo su exclusiva responsabilidad, que los productos (1) que a continuación se detallan son conformes con la legislación (2), las normas u otras especificaciones técnicas (3) armonizadas de la Unión que correspondan.

La presente declaración de conformidad concierne al siguiente documento de Grundfos: 99189373

Si un producto consta de varios componentes, cada uno de ellos con una declaración independiente, el paquete incluirá todas las declaraciones correspondientes.

La lista de componentes necesarios para cumplir los requisitos en materia de radio está disponible en el documento de Grundfos correspondiente.

Organismo notificado para el examen UE de tipo (4)

N.º de certificado (5)

Organismo notificado para el control de producción (6)

**FI: EY-vaatimustenmukaisuusvakuutus**

Tuotteet, joiden tyyppikilvessä on CE-merkintä

Grundfos vakuuttaa omalla vastuullaan, että alla mainitut tuotteet (1) ovat asiaankuuluvan unionin yhdenmukaistamislainsäädännön (2), yhdenmukaistettujen standardien tai (3) muiden teknisten eritelmien mukaisia.

Tämä vaatimustenmukaisuusvakuutus viittaa seuraavaan Grundfos-asiakirjaan: 99189373

Jos tuote sisältää useita komponentteja, joista jokaiselle on erillinen vaatimustenmukaisuusvakuutus, kaikki asiaankuuluvat vakuutukset sisältyvät pakkaukseen.

Luettelo radioon liittyvien vaatimusten täyttämisen edellyttämistä komponenteista on saatavilla vastaavassa Grundfos-asiakirjassa.

EU-tyyppitarkastuksesta vastaava ilmoitettu laitos (4)

Sertifikaatin nro (5)

Tuotannon valvonnasta vastaava ilmoitettu laitos (6)

**FR : Déclaration de conformité UE**

Pour les produits avec marquage CE sur la plaque signalétique.

Nous, Grundfos, déclarons sous notre seule responsabilité que les produits (1) déclarés ci-dessous sont conformes à la législation d'harmonisation (2), aux normes harmonisées ou à d'autres spécifications techniques (3).

Cette déclaration de conformité fait référence au document Grundfos : 99189373

Si un produit est constitué de plusieurs composants ayant chacun une déclaration distincte, toutes les déclarations pertinentes sont incluses dans l'emballage.

La liste des composants nécessaires pour répondre aux exigences en matière de radio est disponible dans le document Grundfos correspondant.

Organisme notifié pour examen de type UE (4)

Numéro de certificat (5)

Organisme notifié pour le contrôle de la production (6)

**GR: Δήλωση συμμόρφωσης ΕΕ**

Για προϊόντα με σήμανση CE στην πινακίδα.

Εμείς, η Grundfos, δηλώνουμε με αποκλειστικά δική μας ευθύνη ότι τα προϊόντα (1) που δηλώνονται παρακάτω συμμορφώνονται με τη σχετική νομοθεσία εναρμόνισης της ένωση (2), τα εναρμονισμένα πρότυπα ή άλλες τεχνικές προδιαγραφές (3).

Η παρούσα δήλωση συμμόρφωσης αναφέρεται στο έγγραφο Grundfos: 99189373

Αν ένα προϊόν αποτελείται από διάφορα εξαρτήματα, το καθένα από τα οποία έχει ξεχωριστή δήλωση, όλες οι σχετικές δηλώσεις περιλαμβάνονται στη συσκευασία.

Ο κατάλογος των απαιτούμενων εξαρτημάτων για την εκπλήρωση των απαιτήσεων που σχετίζονται με τη ραδιοεπικοινωνία είναι διαθέσιμος στο αντίστοιχο έγγραφο της Grundfos.

Οργανισμός πιστοποίησης για εξέταση τύπου ΕΕ (4)

Αρ. πιστοποιητικού (5)

Οργανισμός πιστοποίησης για έλεγχο παραγωγής (6)

**HR: EU Izjava o usklađenosti**

Za proizvode s oznakom CE na natpisnoj pločici.

Mi, Grundfos, izjavljujemo pod svojom isključivom odgovornošću da su proizvodi (1) deklarirani dolje u skladu s relevantnim zakonodavstvom unije o usklađivanju (2), usklađenim standardima ili drugim tehničkim specifikacijama (3).

Ova izjava o sukladnosti odnosi se na Grundfos dokument: 99189373

Ako se proizvod sastoji od nekoliko komponenti od kojih svaka ima zasebnu izjavu, sve relevantne izjave priložene su u pakiranju.

Popis potrebnih komponenti za ispunjavanje zahtjeva koji se odnose na radio dostupan je u odgovarajućem Grundfos dokumentu.

Ovlašteno tijelo za EU ispitivanje tipa (4)

Br. certifikata (5)

Ovlašteno tijelo za kontrolu proizvodnje (6)

**HU: EU megfelelőségi nyilatkozat**

Az adattáblán CE-jelöléssel ellátott termékek esetében.

Mi, a Grundfos, saját kizárólagos felelősségünkre kijelentjük, hogy az alább feltüntetett termékek (1) megfelelnek a vonatkozó uniós harmonizációs jogszabályoknak (2), a harmonizált szabványoknak vagy egyéb műszaki előírásoknak (3).

Ez a megfelelőségi nyilatkozat a Grundfos dokumentumra vonatkozik: 99189373

Ha egy termék több részegységből áll, amelyek mindegyikéhez külön nyilatkozat tartozik, akkor a csomag az összes vonatkozó nyilatkozatot tartalmazza.

A rádióval kapcsolatos követelmények teljesítéséhez szükséges részegységek listája a vonatkozó Grundfos-dokumentumban található.

Az EU-típusvizsgálathoz bejegyzett testület (4)

Tanúsítvány száma (5)

A gyártásellenőrzésért felelős bejegyzett testület (6)

**IT: Dichiarazione di conformità UE**

Per prodotti con marcatura CE sulla targhetta.

Grundfos dichiara sotto la propria esclusiva responsabilità che i prodotti (1) dichiarati di seguito sono conformi alla pertinente normativa di armonizzazione dell'Unione (2), alle norme armonizzate o ad altre specifiche tecniche (3).

La presente dichiarazione di conformità fa riferimento al documento Grundfos: 99189373

Se un prodotto è costituito da più componenti, ciascuno con una dichiarazione separata, tutte le dichiarazioni pertinenti sono incluse nella confezione.

L'elenco dei componenti necessari per soddisfare i requisiti relativi alla radio è disponibile nel rispettivo documento Grundfos.

Organismo notificato per l'esame UE del tipo (4)

N. certificato (5)

Organismo notificato per il controllo della produzione (6)

**LT: ES atitikties deklaracija**

Produktams, kurių vardinėje plokštelėje yra CE ženklas.

Mes, „Grundfos“, su visa atsakomybe pareiškiame, kad toliau nurodyti produktai (1) atitinka derinamuosius Europos Sąjungos teisės aktus (2), darniuosius standartus arba kitas technines specifikacijas (3).

Ši atitikties deklaracija susijusi su „Grundfos“ dokumentu: 99189373

Jei produktas susideda iš kelių komponentų, kurių kiekvienas turi atskirą deklaraciją, pakuotėje yra visos šios deklaracijos.

Komponentų, reikalingų su radijo ryšiu susijusiems reikalavimams įvykdyti, sąrašas pateiktas atitinkamame „Grundfos“ dokumente.

ES tipo patvirtinimo paskelbtoji įstaiga (4)

Sertifikato Nr. (5)

Gamybos kontrolės paskelbtoji įstaiga (6)

**LV: ES atbilstības deklarācija**

Produktiem ar CE marķējumu pases datu plāksnītē.

Uzņēmums Grundfos ar pilnu atbildību paziņo, ka produkti (1), kuri deklarēti tālāk, atbilst attiecīgajiem savienības ar saskaņošanu saistītajiem tiesību aktiem (2), saskaņotajiem standartiem vai citām tehniskajām specifikācijām (3).

Šī atbilstības deklarācija attiecas uz Grundfos dokumentu: 99189373

Ja produkts sastāv no vairākiem komponentiem, no kuriem katram ir atsevišķa deklarācija, visas attiecīgās deklarācijas tiek iekļautas iepakojumā.

Nepieciešamo komponentu saraksts, lai izpildītu ar radiosakariem saistītās prasības, ir pieejams attiecīgajā Grundfos dokumentā.

Pieteiktā iestāde ES tipa pārbaudei (4)

Sertifikāta Nr. (5)

Pieteiktā iestāde ražošanas kontrolei (6)

**NL: EC Conformiteitsverklaring**

Voor producten met CE-markering op het typeplaatje.

Wij, Grundfos, verklaren op eigen verantwoordelijkheid dat de hieronder vermelde producten (1) in overeenstemming zijn met de relevante harmonisatiewetgeving van de Unie (2), geharmoniseerde normen of andere technische specificaties (3).

Deze conformiteitsverklaring verwijst naar het Grundfos-document: 99189373

Als een product bestaat uit meerdere onderdelen met elk een afzonderlijke verklaring, bevat de verpakking alle relevante verklaringen.

Er is een lijst met de vereiste onderdelen om aan de radiogerelateerde vereisten te voldoen opgenomen in het betreffende Grundfos-document.

Certificeringsinstantie voor EU-typeonderzoek (4)

Certificaatnr. (5)

Certificeringsinstantie voor productiecontrole (6)

**PL: Deklaracja zgodności WE**

Dla produktów z oznaczeniem CE na tabliczce znamionowej.

Firma Grundfos oświadcza z pełną odpowiedzialnością, że produkty (1), których dotyczy niniejsza deklaracja, są zgodne z odpowiednimi unijnymi przepisami harmonizacyjnymi (2), normami zharmonizowanymi lub innymi specyfikacjami technicznymi (3).

Niniejsza deklaracja zgodności odnosi się do dokumentu Grundfos: 99189373

Jeśli produkt składa się z kilku komponentów, z których każdy ma oddzielną deklarację, opakowanie zawiera wszystkie odnośne deklaracje.

Lista komponentów wymaganych do spełnienia wymagań radiowych jest dostępna w odpowiednim dokumencie Grundfos.

Jednostka notyfikowana do badań typu UE (4)

Nr certyfikatu (5)

Jednostka notyfikowana do celów kontroli produkcji (6)

**RO: Declarație de conformitate UE**

Pentru produsele cu marcaj CE pe plăcuța de identificare.

Subscrisa, Grundfos, declară pe propria răspundere că produsele (1) menționate mai jos sunt în conformitate cu legislația relevantă de armonizare a Uniunii Europene (2), cu standardele armonizate sau cu alte specificații tehnice (3).

Această declarație de conformitate se referă la documentul Grundfos: 99189373

Dacă un produs este format din mai multe componente, fiecare cu o declarație separată, toate declarațiile relevante sunt incluse în pachet.

Lista componentelor necesare pentru îndeplinirea cerințelor privind echipamentele radio este disponibilă în documentul Grundfos corespunzător.

Organism notificat pentru examinarea UE de tip (4)

Nr. certificat (5)

Organism notificat pentru controlul producției (6)

**SR: EU deklaracija o usklađenosti**

Za proizvode sa CE oznakom na natpisnoj pločici.

Mi, Grundfos, izjavljujemo na našu isključivu odgovornost da su proizvodi (1) deklarisani u nastavku u skladu sa relevantnim zakonodavstvom o harmonizaciji unije (2), usklađenim standardima ili drugim tehničkim specifikacijama (3).

Ova deklaracija o usklađenosti odnosi se na Grundfos dokument: 99189373

Ako se proizvod sastoji od nekoliko komponenti od kojih svaka ima posebnu deklaraciju, sve relevantne deklaracije su uključene u paket.

Lista potrebnih komponenti za ispunjavanje zahteva vezanih za radio je dostupna u odgovarajućem Grundfos dokumentu.

Prijavljeno telo za EU ispitivanje tipa (4)

Br. sertifikata (5)

Prijavljeno telo za kontrolu proizvodnje (6)

**RU: Декларация о соответствии нормам ЕС**

Для изделий с маркировкой CE на заводской табличке.

Мы, компания Grundfos, с полной ответственностью заявляем, что изделия (1), к которым относится приведенная ниже декларация, соответствуют применимым гармонизированным законодательным актам (2), гармонизированным стандартам или другим техническим условиям Евросоюза (3).

Настоящая декларация соответствия относится к документу Grundfos: 99189373

Если изделие состоит из нескольких компонентов, на каждый из которых имеется отдельная декларация, то в комплект поставки включены все соответствующие декларации.

Список необходимых компонентов для выполнения требований к радиооборудованию, приводится в соответствующем документе Grundfos.

Нотифицированный орган, уполномоченный проводить оценку соответствия в ЕС (4)

Номер сертификата (5)

Нотифицированный орган, уполномоченный проводить производственный контроль (6)

**SE: EU-försäkran om överensstämmelse**

För produkter med CE-märkning på typskylten.

Vi, Grundfos, försäkrar under vårt eget ansvar att produkter (1) som deklareras nedan överensstämmer med gällande harmoniseringslagstiftning (2), harmoniserade standarder eller andra tekniska specifikationer (3).

Denna försäkran om överensstämmelse hänvisar till Grundfos-dokumentet: 99189373

Om en produkt består av flera komponenter, var och en med separat deklaration, ingår alla relevanta deklarationer i förpackningen.

Lista över nödvändiga komponenter för att uppfylla de radiorelaterade kraven finns i respektive Grundfos-dokument.

Anmält organ för EU-typprovning (4)

Certifikat nr (5)

Anmält organ för produktionskontroll (6)

**SI: Izjava o skladnosti EU**

Za izdelke z oznako CE na imenski ploščici.

Mi, Grundfos, s svojo izključno odgovornostjo izjavljamo, da so izdelki (1), navedeni spodaj, v skladu z ustrezno zakonodajo unije o usklajevanju (2), usklajenimi standardi ali drugimi tehničnimi specifikacijami (3).

Ta izjava o skladnosti se nanaša na dokument Grundfos: 99189373

Če je izdelek sestavljen iz več komponent z ločeno izjavo, so vse ustrezne izjave vključene v paket.

Seznam potrebnih komponent za izpolnjevanje zahtev, povezanih z radiom, je na voljo v ustreznem dokumentu Grundfos.

Priglašeni organ za EU-pregled tipa (4)

Št. certifikata (5)

Priglašeni organ za nadzor proizvodnje (6)

**SK: EÚ vyhlásenie o zhode**

Pre výrobky s označením CE na typovom štítku.

My, spoločnosť Grundfos, vyhlasujeme na svoju plnú zodpovednosť, že nižšie uvedené výrobky (1) sú v súlade s príslušnými harmonizačnými právnymi predpismi (2), harmonizačnými normami alebo inými technickými špecifikáciami (3) Európskej únie.

Toto vyhlásenie o zhode odkazuje na dokument spoločnosti Grundfos: 99189373

Ak sa výrobok skladá z niekoľkých komponentov, z ktorých každý má samostatné vyhlásenie, sú v balení zahrnuté všetky príslušné vyhlásenia.

Zoznam požadovaných súčastí na splnenie požiadaviek súvisiacich s rádiovým signálom je k dispozícii v príslušnom dokumente spoločnosti Grundfos.

Úradne určený orgán pre EÚ typové schválenie (4)

Osvedčenie č. (5)

Úradne určený orgán kontroly výroby (6)

**TR: AB uygunluk beyanı**

Etiketinde CE işareti bulunan ürünler için.

Grundfos olarak, aşağıdaki beyan edilen ürünlerin (1) ilgili birlik uyum mevzuatı (2), uyumlaştırılmış standartlar veya diğer teknik özellikler (3) ile uyumlu olduğunu tüm sorumluluk bize ait olmak üzere beyan ederiz.

Bu uygunluk beyanı, Grundfos dokümanıyla ilgilidir: 99189373

Bir ürün her biri ayrı bir beyana sahip birkaç parçadan oluşuyorsa tüm ilgili beyanlar pakete dahil edilir.

Telsizle ilgili gereksinimlerin karşılanması için gerekli bileşenlerin listesi ilgili Grundfos belgesinde mevcuttur.

AB Tipi inceleme için onay kuruluşu (4)

Sertifika No. (5)

Üretim kontrolü için onaylı kuruluş (6)

**UA: Декларація відповідності EU**

Для виробів з маркуванням CE на заводській табличці.

Ми, компанія Grundfos, під нашу виключну відповідальність заявляємо, що виріб (1), до якого відноситься нижченаведена декларація, відповідає вимогам дійсного гармонізованого законодавства Союзу (2), гармонізованим стандартам і будь-яким технічним умовам (3).

Ця декларація відповідності відноситься до документа компанії Grundfos: 99189373

Якщо виріб складається з кількох компонентів, кожен з яких має окрему декларацію, усі відповідні декларації включені в пакування.

Список необхідних компонентів для виконання вимог до радіообладнання доступний у відповідному документі компанії Grundfos.

Уповноважений орган для перевірки типу ЄС (4)

Номер сертифіката (5)

Уповноважений орган контролю виробництва (6)

**CN:欧盟符合性声明**

对于铭牌上带有 CE 标识的产品。

格兰富公司郑重宣布，以下声明的产品 (1) 符合欧盟统一的立法 (2)、协调标准或其他技术规格 (3)。

本符合性声明是指格兰富文档： 99189373

如果产品由多个部件构成，且每个部件带有单独的声明，则包装包含所有相关声明。

相应格兰富文件列出了满足无线电相关要求所需的部件。

欧盟型检验公告机构 (4)

证书号 (5)

生产控制公告机构 (6)

**NO: Samsvarserklæring for EU**

For produkter med CE-merking på typeskiltet.

Vi, Grundfos, erklærer under vårt eneansvar at produkter (1) erklært nedenfor er i samsvar med er i samsvar med EUs relevante harmoniseringslovgivning (2), harmoniserte standarder eller andre tekniske spesifikasjoner (3).

Denne samsvarserklæringen viser til følgende Grundfos-dokument: 99189373

Hvis et produkt består av flere komponenter som alle har separate erklæringer, følger alle relevante erklæringer med i pakken.

Liste over nødvendige komponenter for å oppfylle de radiorelaterte kravene er tilgjengelig i det aktuelle Grundfos-dokumentet.

Teknisk kontrollorgan for undersøkelse av EU-type (4)

Sertifikatnummer (5)

Teknisk kontrollorgan for produksjonskontroll (6)

**AR: إقرار مطابقة الاتحاد الأوروبي (EU)**

على لوحة الاسم CE للمنتجات التي تحمل علامة.

نقر نحن، جروندفوس، بمقتضى مسؤوليتنا الفردية بأن المنتجات (1) المعلنة أدناه تتوافق مع تشريعات التنسيق النقابي ذات الصلة (2)، أو المعايير المنسقة أو المواصفات الفنية الأخرى (3).

يشير إقران المطابقة هذا إلى وثيقة جراندفوس: 99189373

إذا كان المنتج يتكون من عدة مكونات لكل منها إقرار منفصل، فسيتم تضمين جميع الإقرارات ذات الصلة في العبوة.

تتوفر قائمة المكونات المطلوبة للوفاء بالمتطلبات المتعلقة بالراديو في وثيقة جروندفوس المعنية.

الجهة المعتمدة للفحص من نوع الاتحاد الأوروبي (4)

شهادة رقم (5)

الجهة المعتمدة لمراقبة الإنتاج (6)

**IS: ESB-samræmisyfirlýsing**

Fyrir vörur með CE-merki á merkiplötunni.

Við, Grundfos, lýsum því yfir á okkar eigin ábyrgð að vörur (1) sem tilgreindar eru hér á eftir samræmast þar að lútandi samhæfingarlöggjöf Sambandsins (2), samhæfðum stöðlum eða öðrum tækniforskriftum (3).

Í þessari samræmisyfirlýsingu er vísað til Grundfos-skjalsins: 99189373

Ef vara samanstendur af nokkrum íhlutum sem hver hefur sína yfirlýsingu fylgja allar viðeigandi yfirlýsingar með í umbúðunum.

Skrá yfir íhluti sem þarf til að uppfylla kröfur sem tengjast þráðlausum fjarskiptabúnaði er að finna í viðeigandi Grundfos-skjali.

Tilkynntur aðili fyrir ESB-gerðarprófun (4)

Vottorð nr. 5.

Tilkynntur aðili fyrir framleiðslustýringu (6)

---

**SEG Autoadapt**

**Union harmonisation legislation (2)**

**Harmonised standards or other technical specifications (3)**

- 2006/42/EC (Machinery Directive)

  EN 809:1998 + A1:2009.
- 2014/35/EU (Low Voltage Directive)

  EN 60335-1:2012 + AC:2014 + A11:2014 + A13:2017 + A1:2019 + A14:2019 + A2:2019 + A15:2021, EN IEC 60335-2-41:2021 + A11:2021.
- 2014/30/EU (EMC Directive)

  EN 61000-3-2:2014, EN 61000-3-3:2013, EN 55014-1:2017 + A11:2020, EN 55014-2:1997 + A1:2001 + A2:2008.
- 2011/65/EU and 2015/863/EU (RoHS Directives)

  EN IEC 63000:2018.
- 2014/34/EU (ATEX Directive)

  Applies only to products intended for use in potentially explosive environments, Ex II 2G, equipped with ATEX approval marking on the nameplate and EU-type examination certificate.

**Notified body for EU-Type examination (4)**

DEKRA Certification B.V., No. 0344, Meander 1051, 6825 MJ Arnhem, The Netherlands

**Certificate No (5)**

DEKRA 11ATEX0057 X

EN IEC 60079-0:2018, EN 60079-1:2014, EN 60079-11:2012, EN ISO 80079-36:2016, EN ISO 80079-37:2016

**Notified body for production control (6)**

DEKRA Certification B.V., No. 0344, Meander 1051, 6825 MJ Arnhem, The Netherlands

Székesfehérvár, 05.07.2024

Zoltán Lajtos
MUNI Solutions Value Stream Director

Grundfos Holding A/S
Poul Due Jensens Vej 7
8850 Bjerringbro, Denmark
www.grundfos.com

10000076792

# UK Declaration of Conformity

**UK declaration of conformity**

We, Grundfos, declare under our sole responsibility that the products to which the declaration below relates, are in conformity with UK regulations, standards and specifications to which conformity is declared, as listed below:

Valid for Grundfos products:

SEG AUTOADAPT

- Supply of Machinery (Safety) Regulations 2008

  Standards used: EN 809:1998 + A1:2009
- Electrical Equipment (Safety) Regulations 2016

  Standards used: EN 60335-1:2012 + AC:2014 + A11:2014 + A13:2017 + A1:2019 + A14:2019 + A2:2019 + A15:2021, EN IEC 60335-2-41:2021 + A11:2021
- Electromagnetic Compatibility Regulations 2016

  Standards used: EN 61000-3-2:2014

  EN 61000-3-3:2013

  EN 55014-1:2017 + A11:2020

  EN 55014-2:1997 + A1:2001, A2:2008
- The Restriction of the Use of Certain Hazardous Substances in Electrical and Electronic Equipment Regulations 2019

  Standards used: EN IEC 63000:2018
- Equipment and Protective Systems Intended for Use in Potentially Explosive Atmospheres Regulations 2016

  Applies only to products intended for use in potentially explosive environments, Ex II 2G, equipped with UKEX approval marking on the nameplate and UK-Type Examination Certificate. For further information, see below.

| | |
|---|---|
| Certificate No: | DEKRA 22UKEX0009 X |
| Standards used: | EN IEC 60079-0:2018, EN 60079-1:2014, EN 60079-11:2012, EN ISO 80079-36:2016, EN ISO 80079-37:2016 |
| Approved body: | DEKRA Certification UK Ltd., No. 8505, Stokenchurch House, Oxford Road, Stokenchurch, HP14 3SX |
| Manufacturer: | Grundfos Holding A/S, Poul Due Jensens Vej 7, 8850 Bjerringbro, Denmark |

This UK declaration of conformity is only valid when accompanying Grundfos instructions.

UK Importer: Grundfos Pumps ltd. Grovebury Road, Leighton Buzzard, LU7 4TL.

Székesfehérvár, 12.07.2024

Zoltán Lajtos

MUNI Solutions Value Stream Director

Grundfos Holding A/S

Poul Due Jensens Vej 7

8850 Bjerringbro, Denmark

www.grundfos.com

Manufacturer and person empowered to sign the UK declaration of conformity.

10000334670

## Ukrainian Declaration of Conformity

GB: Ukrainian declaration of conformity

We, Grundfos, declare under our sole responsibility that the products to which the declaration below relates, are in conformity with Ukrainian resolutions, standards and specifications to which conformity is declared, as listed below:

Valid for Grundfos products:

SEG AUTOADAPT

**Resolution No. 62, 2013 - Technical Regulations on Safety of Machines**

**Resolution No. 533, 2018 - Amendments to some provisions**

Standards used: ДСТУ EN 809:2015

**Resolution No. 1067, 2015 - Technical Regulation of Low Voltage Electrical Equipment**

**Resolution No. 533, 2018 - Amendments to some provisions**

Standards used: EN 60335-1:2019, ДСТУ EN 60335-2-41:2015/Зміна № 2:2015

**Resolution No. 1077, 2015 - Technical Regulations on Electromagnetic Compatibility**

**Resolution No. 533, 2018 - Amendments to some provisions**

Standards used: ДСТУ EN 61000-3-2:2015/Зміна № 1:2015, ДСТУ EN 61000-3-2:2015/Зміна № 2:2015, ДСТУ EN 61000-3-3:2017, ДСТУ EN 55014-1:2016 ДСТУ EN 55014-2:2015/Зміна № 1:2015, ДСТУ EN 55014-2:2015/Зміна № 2:2015

**Resolution No. 139, 2017 - Technical Regulations on Use of Certain Hazardous Substances in Electrical and Electronic Equipment**

Standards used: ДСТУ EN IEC 63000:2020

**Resolution No. 1055, 2016 - Technical regulation of the equipment and the protective systems intended for use in potentially explosive environments**

**Resolution No. 102, 2020 - Amendments to some resolutions of the Cabinet of Ministers of Ukraine**

Standards used: ДСТУ EN IEC 60079-0:2019, ДСТУ EN 60079-1:2019, ДСТУ EN 60079-11:2017, ДСТУ EN ISO 80079-36:2017, ДСТУ EN ISO 80079-37:2017

ATEX-approved product: SEG AutoADAPT

ATEX certificate number: DEKRA 11ATEX0075 X

Name and address of Notified body (ATEX): DEKRA Certification B.V., No. 0344, Meander 1051, 6825 MJ Arnhem, The Netherlands

Importer address:

LLC Grundfos Ukraine, Business Center Europe

103, Stolychne Shose, UA-03026 Kyiv, Ukraine

Phone: (+380) 44 237 0400

Email: ukraine@grundfos.com
This Ukrainian declaration of conformity is only valid when accompanying Grundfos instructions.

UA: Українська декларація відповідності

Ми, Grundfos, заявляємо про свою виключну відповідальність за те, що продукція, до якої відноситься ця декларація, відповідає вимогам українським постановам, стандартам та технічним умовам, щодо яких заявлена відповідність, як зазначено нижче:

Дійсно для продуктів Grundfos:

SEG AUTOADAPT

**Постанова № 62 від 2013 р., Про затвердження Технічного регламенту безпеки машин**

**Постанова № 533 від 2018 р., Про внесення змін до деяких положень**

Застосовані стандарти: ДСТУ EN 809:2015

**Постанова № 1067 від 2015 р., Технічний регламент низьковольтного електричного обладнання**

**Постанова № 533 від 2018 р., Про внесення змін до деяких положень**

Застосовані стандарти: ДСТУ EN 60335-1:2019, ДСТУ EN 60335-2-41:2015/Зміна № 2:2015

**Постанова № 1077 від 2015 р., Технічний регламент з електромагнітної сумісності обладнання**

**Постанова № 533 від 2018 р., Про внесення змін до деяких положень**

Застосовані стандарти: ДСТУ EN 61000-3-2:2015/Зміна № 1:2015, ДСТУ EN 61000-3-2:2015/Зміна № 2:2015, ДСТУ EN 61000-3-3:2014, ДСТУ EN 55014-1:2016, ДСТУ EN 55014-2:2015/Зміна № 1:2015, ДСТУ EN 55014-2:2015/Зміна № 2:2015

**Постанова № 139 від 2017 р., Технічний регламент обмеження використання деяких небезпечних речовин в електричному та електронному обладнанні**

Застосовані стандарти: ДСТУ EN IEC 63000:2020

**Постанова № 1055 від 2016 р., Технічний регламент обладнання та захисних систем, призначених для використання в потенційно вибухонебезпечних середовищах**

**Постанова № 102 від 2020 р., Про внесення змін до деяких постанов Кабінету Міністрів України**

Застосовані стандарти: ДСТУ EN IEC 60079-0:2019, ДСТУ EN 60079-1:2019, ДСТУ EN 60079-11:2017, ДСТУ EN ISO 80079-36:2017, ДСТУ EN ISO 80079-37:2017

Продукт, схвалений ATEX: SEG AutoADAPT

Номер сертифіката ATEX: DEKRA 11ATEX0075 X

Назва та адреса уповноваженого органу з сертифікації (ATEX): DEKRA Certification B.V., No. 0344, Meander 1051, 6825 MJ Arnhem, The Netherlands

**Постанова № 27 від 2019 р., Технічний регламент обладнання, що працює під тиском Постанова № 938 від 2021 р., Про внесення змін до Технічного регламенту обладнання, що працює під тиском**

Адреса імпортера:

ТОВ "Грундфос Україна", Бізнес Центр "Європа"

Столичне шосе, 103, м. Київ, 03026, Україна

Телефон: (+380) 44 237 0400

Ел. пошта: ukraine@grundfos.com

Ця українська декларація відповідності дійсна лише за наявності інструкцій Grundfos.

---

Székesfehérvár, 30th of July 2022

Zoltán Lajtos
MUNI Solutions Value Stream Director
Grundfos Holding A/S
Poul Due Jensens Vej 7
8850 Bjerringbro, Denmark
www.grundfos.com

GB: Manufacturer and person empowered to sign the Ukrainian declaration of conformity

UA: Виробник та особа, уповноважена підписати українську декларацію відповідності

10000438760

# Moroccan Declaration of Conformity

GB: Moroccan declaration of conformity

We, Grundfos, declare under our sole responsibility that the products to which the declaration below relates, are in conformity with Moroccan laws, orders, standards and specifications to which conformity is declared, as listed below:

Valid for Grundfos products:

SEG AUTOADAPT

Law No 24-09, 2011 Safety of products and services and the following orders:

Order No 2573-14, 2015 Safety Requirements for Low Voltage Electrical Equipment

Standards used: NM EN 809+A1:2015, NM EN 60335-1:2015, NM EN 60335-2-41:2013 except clause 25.8.

Order No 2574-14, 2015 Electromagnetic Compatibility

Standards used: NM EN 61000-6-2:2015, NM EN 61000-6-3:2015, NM EN 55014-1:2014, NM EN 55014-2:2014.

This Moroccan declaration of conformity is only valid when accompanying Grundfos instructions.

FR: Déclaration de conformité marocaine

Nous, Grundfos, déclarons sous notre seule responsabilité que les produits auxquels se réfère cette déclaration, sont conformes aux lois, ordonnances, normes et spécifications marocaines pour lesquelles la conformité est déclarée, comme indiqué ci-dessous :

Valable pour les produits Grundfos :

SEG AUTOADAPT

Sécurité des produits et services, loi n° 24-09, 2011 et décrets suivants :

Exigences de sécurité pour les équipements électriques basse tension, ordonnance n° 2573-14, 2015

Normes utilisées : NM EN 809+A1:2015, NM EN 60335-1:2015, NM EN 60335-2-41:2013 à l'exception de la clause 25.8.

Compatibilité électromagnétique, ordonnance n° 2574-14, 2015

Normes utilisées : NM EN 61000-6-2:2015, NM EN 61000-6-3:2015, NM EN 55014-1:2014, NM EN 55014-2:2014.

Cette déclaration de conformité marocaine est uniquement valide lorsqu'elle accompagne la notice d'installation et de fonctionnement Grundfos.

AR: إقرار المطابقة المغربي

نحن، جروندفوس، نقر تحت مسؤوليتنا وحدنا بأن المنتجات التي يتعلق بها الإقرار أدناه، تتوافق مع القوانين والقرارات والمعايير والمواصفات المغربية التي تم إقرار المطابقة بشأنها، كما هو موضح أدناه:

سارٍ على منتجات جروندفوس:

SEG AUTOADAPT

قانون رقم 24-09، 2011 بشأن سلامة المنتجات والخدمات والقرارات التالية:

القرار رقم 2573-14، 2015 متطلبات السلامة للمعدات الكهربائية ذات الجهد المنخفض

المعايير المستخدمة: NM EN 809+A1:2015، NM EN 60335-2-41:2013، NM EN 60335-1:2015 باستثناء البند 25.8.

القرار رقم 2574-14، 2015 التوافق الكهرومغناطيسي

المعايير المستخدمة: NM EN 61000-6-2:2015, NM EN 61000-6-3:2015, NM EN 55014-1:2014, NM EN 55014-2:2014.

يكون إقرار المطابقة المغربي صالحًا فقط عند نشره كجزء من تعليمات جروندفوس.

Székesfehérvár, 03rd of October 2022

Zoltán Lajtos
MUNI Solutions Value Stream Director
Grundfos Holding A/S
Poul Due Jensens Vej 7
8850 Bjerringbro, Denmark
www.grundfos.com

GB: Manufacturer and person empowered to sign the Moroccan declaration of conformity.

FR: Fabricant et personne habilitée à signer la Déclaration de conformité marocaine.

AR: الجهة المصنعة والشخص المفوض بتوقيع إقرار المطابقة المغربي.

10000268489

## GB: Declaration of performance

### EU declaration of performance in accordance with Annex III of Regulation (EU) No 305/2011 (Construction Product Regulation)

1. Unique identification code of the product type:
   - EN 12050-1
2. Type, batch or serial number or any other element allowing identification of the construction product as required pursuant to Article 11(4):
   - SEG AUTOADAPT pumps marked with EN 12050-1 on the nameplate.
3. Intended use or uses of the construction product, in accordance with the applicable harmonised technical specification, as foreseen by the manufacturer:
   - Pumps for pumping of wastewater containing faecal matter marked with EN 12050-1 on the nameplate.
4. Name, registered trade name or registered trade mark and contact address of the manufacturer as required pursuant to Article 11(5):
   - Grundfos Holding A/S

     Poul Due Jensens Vej 7

     8850 Bjerringbro

     Denmark.
5. NOT RELEVANT.
6. System or systems of assessment and verification of constancy of performance of the construction product as set out in Annex V:
   - System 3.
7. In case of the declaration of performance concerning a construction product covered by a harmonised standard:
   - TÜV Rheinland LGA Products GmbH, identification number: 0197.

     Performed test according to EN 12050-1 under system 3.

     (description of the third-party tasks as set out in Annex V)
   - Certificate number: TÜV Rheinland LGA Products GmbH Certificate No: 60139390.

     Type-tested and monitored.
8. NOT RELEVANT.
9. Declared performance:

   The products covered by this declaration of performance are in compliance with the essential characteristics and the performance requirements as described in the following:
   - Standards used: EN 12050-1:2001, EN 12050-1:2015.

10. The performance of the product identified in points 1 and 2 is in conformity with the declared performance in point 9.

## BG: Декларация за работни показатели

### Декларация на ЕО за изпълнение съгласно Анекс III на регламент (ЕО) № 305/2011 (Регламент за строителните продукти)

1. Уникален идентификационен код на типа продукт:
   - EN 12050-1
2. Типов, партиден или сериен номер на всеки друг елемент, позволяващ идентификация на строителния продукт, изисквана съгласно Член 11(4):
   - Помпи SEG AUTOADAPT, означени с EN 12050-1 на табелката с данни.
3. Употреба или употреби по предназначение на строителния продукт, в съответствие с приложимата хармонизирана техническа спецификация, както е предвидено от производителя:
   - Помпи за изпомпване на отпадни води, съдържащи фекални вещества, означени с EN 12050-1 на табелата с данни.
4. Име, запазено търговско име или запазена търговска марка и адрес за контакт на производителя, както се изисква съгласно Член 11(5):
   - Grundfos Holding A/S

     Poul Due Jensens Vej 7

     8850 Bjerringbro

     Дания.
5. НЕ СЕ ОТНАСЯ ЗА СЛУЧАЯ.
6. Система или системи за оценка и проверка на устойчивостта на изпълнението на строителния продукт, както е изложено в Анекс V:
   - Система 3.
7. В случай на декларация за изпълнение, отнасяща се за строителен продукт, който попада в обсега на хармонизиран стандарт:
   - TÜV Rheinland LGA Products GmbH, идентификационен номер: 0197.

     Изпълнен тест в съответствие с EN 12050-1 съгласно система 3.

     (описание на задачи на трети лица, както е изложено в Анекс V)
   - Номер на сертификат: TÜV Rheinland LGA Products GmbH, сертификат №: 60139390.

     Тестван за тип и наблюдаван.
8. НЕ СЕ ОТНАСЯ ЗА СЛУЧАЯ.
9. Декларирано изпълнение:

   Продуктите, предмет на тази декларация за изпълнение, са в съответствие с основните характеристики и изисквания за изпълнение, описани по-долу:
   - Използвани стандарти: EN 12050-1:2001, EN 12050-1:2015.

10. Изпълнението на продукта, посочен в точки 1 и 2, е в съответствие с декларираното изпълнение в точка 9.

## CZ: Prohlášení o vlastnostech

### Prohlášení o vlastnostech EU v souladu s Dodatkem III předpisu (EU) č. 305/2011 (Předpis pro stavební výrobky)

1. Jedinečný identifikační kód typu výrobku:
   - EN 12050-1
2. Typ, dávka nebo výrobní číslo nebo jakýkoliv prvek umožňující identifikaci stavebního výrobku podle požadavku Článku 11(4):
   - Čerpadla SEG AUTOADAPT s označením EN 12050-1 na typovém štítku.
3. Zamýšlená použití stavebního výrobku v souladu s příslušnou harmonizovanou technickou specifikací výrobce:
   - Čerpací stanice odpadních vod s fekáliemi s označením EN 12050-1 na typovém štítku.
4. Název, registrovaný obchodní název nebo registrovaná ochranná známka a kontaktní adresa výrobce podle požadavku Článku 11(5):
   - Grundfos Holding A/S

     Poul Due Jensens Vej 7

     8850 Bjerringbro

     Dánsko.
5. NESOUVISÍ.
6. Systém nebo systémy posuzování a ověřování stálosti vlastností stavebního výrobku podle ustanovení Dodatku V:
   - Systém 3.
7. V případě prohlášení o vlastnostech stavebního výrobku zahrnutého v harmonizované normě:
   - TÜV Rheinland LGA Products GmbH, identifikační číslo: 0197.

     Proveden test podle EN 12050-1 v systému 3.

     (popis úkolů třetí strany podle ustanovení Dodatku V)
   - Číslo certifikátu: Číslo certifikátu TÜV Rheinland LGA Products GmbH: 60139390.

     Typ testován a monitorován.
8. NESOUVISÍ.
9. Prohlašované vlastnosti:

   Výrobky uvedené v tomto Prohlášení o vlastnostech jsou v souladu se základními charakteristikami a požadavky na vlastnosti, jak je popsáno níže:
   - Použité normy: EN 12050-1:2001, EN 12050-1:2015.

10. Vlastnosti výrobku uvedeného v bodech 1 a 2 v souladu s prohlašovanými vlastnostmi v bodě 9.

## DE: Leistungserklärung

### EU-Leistungserklärung gemäß Anhang III der Verordnung (EU) Nr. 305/2011 (Bauprodukte-Verordnung)

1. Einmalige Kennnummer des Produkttyps:
   - EN 12050-1
2. Typ, Charge, Seriennummer oder jedes andere Element, das eine Identifizierung des Bauprodukts erlaubt, wie in Artikel 11 (4) vorgeschrieben.
   - SEG AUTOADAPT Pumpen, die auf dem Leistungsschild mit EN 12050-1 gekennzeichnet sind.
3. Verwendungszweck oder Verwendungszwecke des Bauprodukts, gemäß den geltenden harmonisierten technischen Spezifikationen, wie vom Hersteller vorgesehen:
   - Pumpen für die Förderung von fäkalienhaltigem Abwasser, auf dem Typenschild mit EN 12050-1 gekennzeichnet.
4. Name, eingetragener Markenname oder eingetragenes Warenzeichen und Kontaktanschrift des Herstellers, wie in Artikel 11(5) vorgeschrieben.
   - Grundfos Holding A/S

     Poul Due Jensens Vej 7

     8850 Bjerringbro

     Dänemark
5. NICHT RELEVANT.
6. System oder Systeme zur Bewertung und Überprüfung der Leistungsbeständigkeit des Bauprodukts gemäß Anhang V:
   - System 3.
7. Bei der Leistungserklärung bezüglich eines von einer harmonisierten Norm erfassten Bauprodukts:
   - TÜV Rheinland LGA Products GmbH, Kennnummer: 0197.

     Vorgenommene Prüfung gemäß EN 12050-1 unter Anwendung von System 3.

     (Beschreibung der Aufgaben von unabhängigen Dritten gemäß Anhang V)
   - Zertifikatnummer: Zertifikats-Nr. der TÜV Rheinland LGA Products GmbH: 60139390.

     Typgeprüft und überwacht.
8. NICHT RELEVANT.
9. Erklärte Leistung:

   Die von dieser Leistungserklärung erfassten Produkte entsprechen den grundlegenden Charakteristika und Leistungsanforderungen, wie im Folgenden beschrieben:
   - Angewandte Normen: EN 12050-1:2001, EN 12050-1:2015.

10. Die Leistung des in Punkt 1 und 2 genannten Produkts entspricht der in Punkt 9 erklärten Leistung.

## DK: Ydeevnedeklaration

### EU-ydeevnedeklaration i henhold til bilag III af forordning (EU) nr. 305/2011 (Byggevareforordningen)

1. Varetypens unikke identifikationskode:
   - EN 12050-1
2. Type-, parti- eller serienummer eller en anden form for angivelse ved hjælp af hvilken byggevaren kan identificeres som krævet i henhold til artikel 11, stk. 4:
   - SEG AUTOADAPT-pumper der er mærket med EN 12050-1 på typeskiltet.
3. Byggevarens tilsigtede anvendelse eller anvendelser i overensstemmelse med den gældende harmoniserede tekniske specifikation som påtænkt af fabrikanten:
   - Pumper til pumpning af spildevand med fækalier der er mærket med EN 12050-1 på typeskiltet.
4. Fabrikantens navn, registrerede firmabetegnelse eller registrerede varemærke og kontaktadresse som krævet i henhold til artikel 11, stk. 5:
   - Grundfos Holding A/S

     Poul Due Jensens Vej 7

     8850 Bjerringbro

     Danmark.
5. IKKE RELEVANT.
6. Systemet eller systemerne til vurdering og kontrol af at byggevarens ydeevne er konstant, jf. bilag V:
   - System 3.
7. Hvis ydeevnedeklarationen vedrører en byggevare der er omfattet af en harmoniseret standard:
   - TÜV Rheinland LGA Products GmbH, identifikationsnummer: 0197.

     Udført test i henhold til EN 12050-1 efter system 3

     (beskrivelse af tredjepartsopgaverne, jf. bilag V).
   - Certifikatnummer: TÜV Rheinland LGA Products GmbH, certifikatnr.: 60139390.

     Typetestet og overvåget.
8. IKKE RELEVANT.
9. Deklareret ydeevne:

   De produkter der er omfattet af denne ydeevnedeklaration, er i overensstemmelse med de væsentlige egenskaber og ydelseskrav der er beskrevet i følgende:
   - Anvendte standarder: EN 12050-1:2001, EN 12050-1:2015.

10. Ydeevnen for den byggevare der er anført i punkt 1 og 2, er i overensstemmelse med den deklarerede ydeevne i punkt 9.

## EE: Toimivusdeklaratsioon

### EU toimivusdeklaratsioon on kooskõlas EU normatiivi nr. 305/2011 Lisa III (Ehitustoote normid)

1. Toote tüübi ainulaadne identifiseerimis kood:
   - EN 12050-1
2. Tüübi-, partii- või tootenumber või mõni teine element mis võimaldab kindlaks teha, et ehitustoode vastab artikli 11(4):
   - Pumbad SEG AUTOADAPT, mille andmeplaadil on tähis EN 12050-1.
3. Ehitustooted on ettenähtud kasutamiseks vastavalt tootja poolt etteantud kasutusaladel järgides tehnilisi ettekirjutusi.
   - Andmeplaadil märgitud EN 12050-1 pumbad on mõeldud fekaale sisaldava heitvee pumpamiseks.
4. Nimetus, registreeritud kaubamärk või registreeritud kaubamärk ja kontaktaadress tootjafirmast peavad olema vastavuses Artikkel 11(5):
   - Grundfos Holding A/S

     Poul Due Jensens Vej 7

     8850 Bjerringbro

     Taani.
5. POLE OLULINE.
6. Süsteemi või süsteemi hindamine ja kinnitamine püsiva jõudlusega ehitustooteks nagu on kirjas Lisa V:
   - Süsteem 3.
7. Toimivusdeklaratsioon järgib ehitustoodete standarditest:
   - TÜV Rheinland LGA Products GmbH, indentifitseerimis number: 0197.

     Testitud vastavalt EN 12050-1 järgi süsteem 3.

     (kolmandate osapoolte ülesanded nagu on kirjas Lisa V)
   - Sertifikaadi number: TÜV Rheinland LGA Products GmbH sertifikaadi nr: 60139390.

     Tüüptestitud ja jälgitud.
8. POLE OLULINE.
9. Avaldatud jõudlus:

   Toode, mille kohta antud toimivusdeklaratsioon kehtib, on vastavuses põhiomadustega ja jõudlus vajadustega nagu järgnevalt kirjutatud:
   - Kasutatud standardid: EN 12050-1:2001, EN 12050-1:2015.

10. Toote tuvastatud jõudlus punktides 1 ja 2 on vastavuses toimivusdeklaratsiooni punkti 9.

## ES: Declaración de prestaciones

### Declaración EU de prestaciones conforme al Anexo III del Reglamento (EU) n.º 305/2011 (Reglamento de productos de construcción)

1. Código de identificación único del tipo de producto:
   - EN 12050-1
2. Tipo, lote o número de serie, o cualquier otro elemento que facilite la identificación del producto de construcción de acuerdo con los requisitos establecidos en el Artículo 11(4):
   - Bombas SEG AUTOADAPT en cuya placa de características figure la norma EN 12050-1.
3. Uso o usos previstos del producto de construcción, conforme a la especificación técnica armonizada correspondiente, según lo previsto por el fabricante:
   - Bombas para el bombeo de aguas residuales que contengan materia fecal en cuya placa de características figure la norma EN 12050-1.
4. Nombre, nombre comercial registrado o marca comercial registrada y domicilio de contacto del fabricante de acuerdo con los requisitos establecidos en el Artículo 11(5):
   - Grundfos Holding A/S

     Poul Due Jensens Vej 7

     8850 Bjerringbro

     Dinamarca.
5. NO CORRESPONDE.
6. Sistema o sistemas de evaluación y verificación de la continuidad de las prestaciones del producto de construcción, de acuerdo con lo establecido en el Anexo V.
   - Sistema 3.
7. Si la declaración de prestaciones concierne a un producto de construcción cubierto por una norma armonizada:
   - TÜV Rheinland LGA Products GmbH, número de identificación: 0197.

     Ensayo ejecutado según las normas EN 12050-1, sistema 3.

     (Descripción de las tareas de las que deben responsabilizarse otras partes de acuerdo con lo establecido en el Anexo V).
   - Número de certificado: N.º de certificado de TÜV Rheinland LGA Products GmbH: 60139390.

     Tipo sometido a ensayo y monitorizado.
8. NO CORRESPONDE.
9. Prestaciones declaradas:

   Los productos que cubre esta declaración de prestaciones satisfacen las características fundamentales y requisitos en materia de prestaciones descritos en:
   - Normas aplicadas: EN 12050-1:2001, EN 12050-1:2015.

10. Las prestaciones del producto indicado en los puntos 1 y 2 cumplen lo declarado en el punto 9.

## FI: Suoritustasoilmoitus

### EU-suoritustasoilmoitus laadittu asetuksen 305/2011/EU liitteen III mukaisesti (Rakennustuoteasetus)

1. Tuotetyypin yksilöllinen tunniste:
   - EN 12050-1
2. Tyyppi-, erä- tai sarjanumero tai muu merkintä, jonka ansiosta rakennustuotteet voidaan tunnistaa, kuten 11 artiklan 4 kohdassa edellytetään:
   - SEG AUTOADAPT -pumput, joiden tyyppikilvessä on merkintä EN 12050-1.
3. Valmistajan ennakoima, sovellettavan yhdenmukaistetun teknisen eritelmän mukainen rakennustuotteen aiottu käyttötarkoitus tai -tarkoitukset:
   - Pumput ulosteperäistä materiaalia sisältävien jätevesien pumppaukseen. Arvokilvessä on merkintä EN 12050-1.
4. Valmistajan nimi, rekisteröity kauppanimi tai tavaramerkki sekä osoite, josta valmistajaan saa yhteyden, kuten 11 artiklan 5 kohdassa edellytetään:
   - Grundfos Holding A/S

     Poul Due Jensens Vej 7

     8850 Bjerringbro

     Tanska.
5. EI TARVITA.
6. Rakennustuotteen suoritustason pysyvyyden arviointi- ja varmennusjärjestelmä(t) liitteen V mukaisesti:
   - Järjestelmä 3.
7. Kun kyse on yhdenmukaistetun standardin piiriin kuuluvan rakennustuotteen suoritustasoilmoituksesta:
   - TÜV Rheinland LGA Products GmbH, tunnistenumero: 0197.

     Testaus suoritettu standardien EN 12050-1 ja järjestelmän 3 mukaisesti.

     (Liitteessä V esitettyjä kolmannen osapuolen tehtävien kuvauksia noudattaen.)
   - Sertifikaatin numero: TÜV Rheinland LGA Products GmbH -sertifikaatin nro: 60139390.

     Tyyppitestattu ja valvottu.
8. EI TARVITA.
9. Ilmoitetut suoritustasot:

   Tähän suoritustasoilmoitukseen kuuluvien tuotteiden perusominaisuudet ja suoritustasovaatimukset:
   - Sovellettavat standardit: EN 12050-1:2001, EN 12050-1:2015.

10. Kohdissa 1 ja 2 yksilöidyn tuotteen suoritustasot ovat kohdassa 9 ilmoitettujen suoritustasojen mukaiset.

## FR: Déclaration de performance

### Déclaration des performances UE conformément à l'Annexe III du Règlement (UE) n° 305/2011 (Règlement Produits de Construction)

1. Code d'identification unique du type de produit :
   - EN 12050-1
2. Numéro de type, de lot ou de série ou tout autre élément permettant l'identification du produit de construction comme l'exige l'Article 11(4) :
   - Pompes SEG AUTOADAPT marquées EN 12050-1 sur la plaque signalétique.
3. Usage(s) prévu(s) du produit de construction conformément à la spécification technique harmonisée applicable comme indiqué par le fabricant :
   - Pompe pour la collecte des effluents contenant des matières fécales marquées EN 12050-1 sur la plaque signalétique.
4. Nom, nom de commerce déposé ou marque commerciale déposée et adresse du fabricant comme l'exige l'Article 11(5) :
   - Grundfos Holding A/S

     Poul Due Jensens Vej 7

     8850 Bjerringbro

     Danemark.
5. NON APPLICABLE.
6. Système ou systèmes d'attestation et de vérification de la constance des performances du produit de construction comme stipulé dans l'Annexe V :
   - Système 3.
7. En cas de déclaration des performances d'un produit de construction couvert par une norme harmonisée :
   - TÜV Rheinland LGA Products GmbH, numéro d'identification : 0197.

     Test effectué conformément aux normes EN 12050-1 selon le système 3.

     (description des tâches de tierce partie comme stipulé dans l'Annexe V)
   - Numéro de certificat : TÜV Rheinland LGA Products GmbH N° de certificat : 60139390.

     Contrôlé et homologué.
8. NON APPLICABLE.
9. Performances déclarées :

   Les produits couverts par cette déclaration des performances sont conformes aux caractéristiques essentielles et aux exigences de performances décrites par la suite :
   - Normes utilisées : EN 12050-1:2001, EN 12050-1:2015.

10. Les performances du produit identifié aux points 1 et 2 sont conformes aux performances déclarées au point 9.

## GR: Δήλωση απόδοσης

### Δήλωση απόδοσης ΕΕ σύμφωνα με το Παράρτημα III του Κανονισμού (ΕΕ) Αρ. 305/2011 (Κανονισμός για Προϊόντα του Τομέα Δομικών Κατασκευών)

1. Μοναδικός κωδικός ταυτοποίησης του τύπου του προϊόντος:
   - EN 12050-1
2. Αριθμός τύπου, παρτίδας ή σειράς ή οποιοδήποτε άλλο στοιχείο επιτρέπει την ταυτοποίηση του προϊόντος του τομέα των δομικών κατασκευών όπως απαιτείται δυνάμει του Άρθρου 11(4):
   - Αντλίες SEG AUTOADAPT με σήμανση EN 12050-1 στην πινακίδα.
3. Προτεινόμενη χρήση ή χρήσεις του προϊόντος του τομέα δομικών κατασκευών, σύμφωνα με την ισχύουσα εναρμονισμένη τεχνική προδιαγραφή, όπως προβλέπεται από τον κατασκευαστή:
   - Αντλίες για άντληση ακάθαρτων υδάτων που περιέχουν περιττώματα με σήμανση EN 12050-1 στην πινακίδα.
4. Όνομα, εμπορική επωνυμία ή σήμα κατατεθέν και διεύθυνση επικοινωνίας του κατασκευαστή όπως απαιτείται δυνάμει του Άρθρου 11(5):
   - Grundfos Holding A/S

     Poul Due Jensens Vej 7

     8850 Bjerringbro

     Δανία.
5. ΜΗ ΣΧΕΤΙΚΟ.
6. Σύστημα ή συστήματα αξιολόγησης και επαλήθευσης της σταθερότητας της απόδοσης του προϊόντος του τομέα δομικών κατασκευών όπως καθορίζεται στο Παράρτημα V:
   - Σύστημα 3.
7. Σε περίπτωση δήλωσης απόδοσης που αφορά προϊόν του τομέα δομικών κατασκευών το οποίο καλύπτεται από εναρμονισμένο πρότυπο:
   - TÜV Rheinland LGA Products GmbH, αριθμός ταυτοποίησης: 0197.

     Διενήργησε δοκιμή σύμφωνα με τα EN 12050-1 βάσει του συστήματος 3.

     (περιγραφή των καθηκόντων του τρίτου μέρους όπως καθορίζονται στο Παράρτημα V)
   - Αριθμός πιστοποιητικού: Αρ. Πιστοποιητικού TÜV Rheinland LGA Products GmbH: 60139390.

     Έχει υποβληθεί σε δοκιμή τύπου και παρακολουθείται.
8. ΜΗ ΣΧΕΤΙΚΟ.
9. Δηλωθείσα απόδοση:

   Τα προϊόντα που καλύπτονται από την παρούσα δήλωση απόδοσης συμμορφώνονται με τα ουσιώδη χαρακτηριστικά και τις απαιτήσεις απόδοσης όπως περιγράφεται στα ακόλουθα:
   - Πρότυπα που χρησιμοποιήθηκαν: EN 12050-1:2001, EN 12050-1:2015.

10. Η απόδοση του προϊόντος που ταυτοποιήθηκε στα σημεία 1 και 2 συμμορφώνεται με τη δηλωθείσα απόδοση στο σημείο 9.

## HR: Izjava o izvedbi

### Izjava EU o izjavi u skladu s aneksom III uredbe (EU) br. 305/2011 (Uredba za građevinske proizvode)

1. Jedinstveni identifikacijski kod vrste proizvoda:
   - EN 12050-1
2. Vrsta, broj serije, serijski broj ili bilo koji drugi element koji omogućuje identificiranje građevinskog proizvoda u skladu sa člankom 11(4):
   - SEG AUTOADAPT crpke označene s EN 12050-1 na natpisnoj pločici.
3. Namjena ili uporabe građevinskog proizvoda u skladu s primjenjivim harmoniziranim tehničkim specifikacijama, kao što je predvidio proizvođač:
   - Crpke za ispumpavanje otpadnih voda s fekalijama, označene s EN 12050-1 na natpisnoj pločici.
4. Naziv, registrirani trgovački naziv ili registrirani zaštitni znak i adresa za kontaktiranje proizvođača u skladu sa člankom 11(5):
   - Grundfos Holding A/S

     Poul Due Jensens Vej 7

     8850 Bjerringbro

     Danska.
5. NIJE RELEVANTNO.
6. Procjena jednog ili više sustava i provjera stalnosti rada građevinskog proizvoda, kao što je određeno aneksom V:
   - Sustav 3.
7. U slučaju izjave o izvedbi za građevinski proizvod pokriven harmoniziranim standardom:
   - TÜV Rheinland LGA Products GmbH, identifikacijski broj: 0197.

     Izvršite ispitivanje u skladu s EN 12050-1 u okviru sustava 3.

     (Opis zadataka trećih strana, kao što je definirano aneksom V)
   - Broj certifikata: Br. certifikata TÜV Rheinland LGA Products GmbH 60139390.

     Ispitana vrsta i nadzirano.
8. NIJE RELEVANTNO.
9. Izjavljena izvedba:

   Proizvodi obuhvaćeni ovom izjavom o izvedbi u skladu su s osnovnim karakteristikama i zahtjevima za izvedbu, kao što je definirano u nastavku:
   - Korištene norme: EN 12050-1:2001, EN 12050-1:2015.

10. Izvedba proizvoda identificirana u točkama 1 i 2 u skladu je s izjavljenom izvedbom u točki 9.

## HU: Teljesítménynyilatkozat

### EU teljesítménynyilatkozat a 305/2011 számú EU rendelet III. mellékletének megfelelően (Építési termék rendelet)

1. A terméktípus egyedi azonosító kódja:
   - EN 12050-1
2. Típus, adag, sorozatszám, vagy bármilyen más olyan elem, amely lehetővé teszi az építési terméknek a 11. cikk (4) bekezdése alapján megkövetelt azonosítását:
   - SEG AUTOADAPT szivattyúk EN 12050-1 jelöléssel az adattáblán.
3. Az építési termék tervezett felhasználása vagy felhasználásai, a vonatkozó harmonizált műszaki előírásoknak megfelelően, a gyártó szándéka szerint:
   - Fekáliatartalmú szennyvíz szivattyúzására szolgáló szivattyúk, EN 12050-1 jelöléssel az adattáblán.
4. A gyártó neve, védjegye, bejegyzett kereskedelmi neve és értesítési címe a 11. cikk (5) bekezdése alapján megkövetelt módon:
   - Grundfos Holding A/S

     Poul Due Jensens Vej 7

     8850 Bjerringbro

     Dánia.
5. NEM RELEVÁNS.
6. Az építési termék teljesítmény állandóságának értékelésére és ellenőrzésére vonatkozó rendszer vagy rendszerek, az V. mellékeltben meghatározott módon:
   - 3-as rendszer.
7. Olyan építési termékre vonatkozó teljesítménynyilatkozat esetén, amelyre kiterjed egy harmonizált szabvány:
   - TÜV Rheinland LGA Products GmbH, azonosító szám: 0197.

     Az EN 12050-1 szerint elvégzett teszt, a 3-as rendszer keretében.

     (harmadik fél feladatainak leírása az V. mellékletben meghatározott módon)
   - Tanúsítvány száma: TÜV Rheinland LGA Products GmbH Tanúsítvány száma: 60139390.

     Típustesztelve és felügyelve.
8. NEM RELEVÁNS.
9. Megadott teljesítmény:

   Azok a termékek, amelyekre ez a teljesítménynyilatkozat vonatkozik, rendelkeznek azokkal az alapvető jellemzőkkel és kielégítik azokat a teljesítményre vonatkozó követelményeket, amelyeket alább ismertetünk:
   - Alkalmazott szabványok: EN 12050-1:2001, EN 12050-1:2015.

10. Az 1-es és 2-es pontban azonosított termék teljesítménye összhangban van a 9. pontban megadott teljesítménnyel.

## IT: Dichiarazione di prestazioni

### Dichiarazione UE di prestazioni in conformità all'all. III del Regolamento (UE) n. 305/2011 (regolamento sui prodotti da costruzione)

1. Codice identificativo esclusivo del tipo di prodotto:
   - EN 12050-1
2. Tipo, lotto o numero di serie o qualsiasi altro elemento che consenta l'identificazione del prodotto da costruzione come necessario secondo l'art. 11(4):
   - Pompe SEG AUTOADAPT contrassegnate con EN 12050-1 sulla targhetta di identificazione.
3. Utilizzo o utilizzi previsti del prodotto da costruzione, in accordo alla specifica tecnica armonizzata pertinente, come previsto dal fabbricante:
   - Pompe per il pompaggio di acque reflue contenenti materie fecali, marcate con EN 12050-1 sulla targa dei dati identificativi.
4. Denominazione, denominazione commerciale registrata o marchio registrato e indirizzo di contatto del fabbricante secondo l'art. 11(5):
   - Grundfos Holding A/S

     Poul Due Jensens Vej 7

     8850 Bjerringbro

     Danimarca.
5. NON RILEVANTE.
6. Sistema o sistemi di valutazione e verifica della costanza delle prestazioni del prodotto da costruzione come definito sub all. V:
   - Sistema 3.
7. In caso di dichiarazione di prestazioni concernente un prodotto da costruzione conforme a una norma armonizzata:
   - TÜV Rheinland LGA Products GmbH, numero d'identificazione: 0197.

     Test eseguito secondo EN 12050-1 con il sistema 3.

     (descrizione delle mansioni di terzi come definito sub all. V)
   - Numero certificato: Certificato TÜV Rheinland LGA Products GmbH N.: 60139390.

     Testato per il tipo e monitorato.
8. NON RILEVANTE.
9. Prestazioni dichiarate:

   I prodotti coperti dalla presente dichiarazione di prestazione sono conformi alle caratteristiche essenziali ed ai requisiti di prestazioni descritti dove segue:
   - Norme applicate: EN 12050-1:2001, EN 12050-1:2015.

10. Le prestazioni del prodotto identificato ai punti 1 e 2 sono conformi alle prestazioni dichiarate al punto 9.

## LT: Eksploatacinių savybių deklaracija

### ES eksploatacinių savybių deklaracija pagal reglamento (ES) Nr. 305/2011 III priedą (Statybos produktų reglamentas)

1. Unikalus produkto tipo identifikacinis kodas:
   - EN 12050-1
2. Tipo, partijos ar serijos numeris ar bet koks kitas elementas, pagal kurį galima identifikuoti statybos produktą, kaip reikalaujama pagal 11 straipsnio 4 dalį:
   - SEG AUTOADAPT siurbliai, vardinėje plokštelėje pažymėti EN 12050-1.
3. Gamintojo numatyta statybos produkto naudojimo paskirtis ar paskirtys pagal taikomą darniąją techninę specifikaciją:
   - Siurbliai, skirti išsiurbti nuotekas, kurių sudėtyje yra fekalijų, vardinėje plokštelėje pažymėti EN 12050-1.
4. Gamintojo pavadinimas, registruotas komercinis pavadinimas arba registruotas prekės ženklas ir kontaktinis adresas, kaip reikalaujama pagal 11 straipsnio 5 dalį:
   - Grundfos Holding A/S

     Poul Due Jensens Vej 7

     8850 Bjerringbro

     Danija.
5. NETAIKYTINA.
6. Statybos produkto eksploatacinių savybių pastovumo vertinimo ir tikrinimo sistema ar sistemos, kaip nustatyta V priede:
   - Sistema 3.
7. Eksploatacinių savybių deklaracijos, susijusios su statybos produktu, kuriam taikomas darnusis standartas, atveju:
   - TÜV Rheinland LGA Products GmbH, identifikacinis numeris: 0197.

     atliko EN 12050-1 reikalavimus atitinkantį bandymą pagal sistemą 3.

     (trečiosios šalies užduočių, kaip nustatyta V priede, aprašymas)
   - Sertifikato numeris: „TÜV Rheinland LGA Products GmbH“ sertifikato Nr.: 60139390.

     Tipas patikrintas ir stebimas.
8. NETAIKYTINA.
9. Deklaruojamos eksploatacinės savybės:

   Produktai, kuriuos apima ši eksploatacinių savybių deklaracija, atitinka esmines charakteristikas ir eksploatacinių savybių reikalavimus, kaip aprašyta:
   - Taikomi standartai: EN 12050-1:2001, EN 12050-1:2015.

10. 1 ir 2 punktuose nurodyto produkto eksploatacinės savybės atitinka 9 punkte deklaruojamas eksploatacines savybes.

## LV: Ekspluatācijas īpašību deklarācija

### ES ekspluatācijas īpašību deklarācija saskaņā ar Regulas (ES) Nr. 305/2011 III pielikumu (Būvizstrādājumu regula)

1. Unikāls izstrādājuma tipa identifikācijas numurs:
   - EN 12050-1
2. Tips, partijas vai sērijas numurs vai kāds cits būvizstrādājuma identifikācijas elements, kā noteikts 11. panta 4. punktā:
   - SEG AUTOADAPT sūkņi ar EN 12050-1 apzīmējumu uz datu plāksnītes.
3. Būvizstrādājuma paredzētais izmantojums vai izmantojumi saskaņā ar piemērojamo saskaņoto tehnisko specifikāciju, kā paredzējis ražotājs:
   - Izkārnījumus saturošo notekūdeņu sūknēšanai paredzētie sūkņi ar EN 12050-1 apzīmējumu uz datu plāksnītes.
4. Ražotāja nosaukums, reģistrētais komercnosaukums vai reģistrētā preču zīme un kontaktadrese, kā noteikts 11. panta 5. punktā:
   - Grundfos Holding A/S

     Poul Due Jensens Vej 7

     8850 Bjerringbro

     Dānija.
5. NAV ATTIECINĀMS.
6. Ekspluatācijas īpašību noturības novērtējuma un pārbaudes sistēma vai sistēmas, kā noteikts V pielikumā:
   - 3. sistēma.
7. Gadījumā, ja ekspluatācijas īpašību deklarācija attiecas uz būvizstrādājumu, kuram ir saskaņotais standarts:
   - TÜV Rheinland LGA Products GmbH, identifikācijas numurs: 0197.

     Pārbaudi veica saskaņā ar EN 12050-1 atbilstoši 3. sistēmai.

     (V pielikumā izklāstīto trešo personu uzdevumu apraksts)
   - Sertifikāta numurs: TÜV Rheinland LGA Products GmbH sertifikāta Nr.: 60139390.

     Pārbaudīts un kontrolēts atbilstoši tipam.
8. NAV ATTIECINĀMS.
9. Deklarētās ekspluatācijas īpašības

   Izstrādājumi, uz kuriem attiecas šī ekspluatācijas īpašību deklarācija, atbilst būtiskiem raksturlielumiem un prasībām pret ekspluatācijas īpašībām, kas aprakstītas tālākminētajos dokumentos.
   - Piemērotie standarti: EN 12050-1:2001, EN 12050-1:2015.

10. Pielikuma 1. un 2. punktā norādītā izstrādājuma ekspluatācijas īpašības atbilst 9. punktā norādītajām deklarētajām ekspluatācijas īpašībām.

## NL: Prestatieverklaring

### Prestatieverklaring van EU in overeenstemming met Bijlage III van verordening (EU) nr. 305/2011 (Bouwproductenverordening)

1. Unieke identificatiecode van het producttype:
   - EN 12050-1
2. Type-, batch- of serienummer of enig ander element dat identificatie van het bouwproduct mogelijk maakt zoals vereist conform artikel 11(4):
   - SEG AUTOADAPT pompen met aanduiding EN 12050-1 op het typeplaatje.
3. Beoogde toepassing of toepassingen van het bouwproduct, in overeenstemming met de van toepassing zijnde geharmoniseerde technische specificatie, zoals voorzien door de fabrikant:
   - Pompen voor het verpompen van afvalwater dat fecale materie bevat gemarkeerd met EN 12050-1 op het typeplaatje.
4. Naam, gedeponeerde handelsnaam of gedeponeerd handelsmerk en contactadres van de fabrikant zoals vereist conform artikel 11(5):
   - Grundfos Holding A/S

     Poul Due Jensens Vej 7

     8850 Bjerringbro

     Denemarken.
5. NIET RELEVANT.
6. Systeem of systemen voor beoordeling en verificatie van constantheid van prestaties van het bouwproduct zoals beschreven in Bijlage V:
   - Systeem 3.
7. In het geval van de prestatieverklaring voor een bouwproduct dat onder een geharmoniseerde norm valt:
   - TÜV Rheinland LGA Products GmbH, identificatienummer: 0197.

     Uitgevoerde test conform EN 12050-1 onder systeem 3.

     (beschrijving van de externe taken zoals beschreven in Bijlage V)
   - Certificaatnummer: TÜV Rheinland LGA Products GmbH Certificaat nr: 60139390.

     Type getest en bewaakt.
8. NIET RELEVANT.
9. Verklaarde prestatie:

   De producten die vallen onder deze prestatieverklaring zijn in overeenstemming met de essentiële eigenschappen en de prestatievereisten zoals beschreven in het volgende:
   - Gebruikte normen: EN 12050-1:2001, EN 12050-1:2015.

10. De prestaties van het product dat is geïdentificeerd in punten 1 en 2 zijn in overeenstemming met de verklaarde prestaties in punt 9.

## PL: Deklaracja właściwości użytkowych

### Deklaracja właściwości użytkowych UE według załącznika III do dyrektywy (UE) nr 305/2011 w/s wprowadzania do obrotu wyrobów budowlanych

1. Niepowtarzalny kod identyfikacyjny typu wyrobu:
   - EN 12050-1
2. Numer typu, partii lub serii lub jakikolwiek inny element umożliwiający identyfikację wyrobu budowlanego, wymagany zgodnie z art. 11 ust. 4:
   - Pompy SEG AUTOADAPT oznaczone EN 12050-1 na tabliczce znamionowej.
3. Przewidziane przez producenta zamierzone zastosowanie lub zastosowania wyrobu budowlanego zgodnie z mającą zastosowanie zharmonizowaną specyfikacją techniczną:
   - Pompy do pompowania ścieków zawierających fekalia, oznaczone na tabliczce znamionowej kodem EN 12050-1.
4. Nazwa, zastrzeżona nazwa handlowa lub zastrzeżony znak towarowy oraz adres kontaktowy producenta, wymagany zgodnie z art. 11 ust. 5:
   - Grundfos Holding A/S

     Poul Due Jensens Vej 7

     8850 Bjerringbro

     Dania.
5. NIE DOTYCZY.
6. System lub systemy oceny i weryfikacji stałości właściwości użytkowych wyrobu budowlanego określone w załączniku V:
   - System 3.
7. W przypadku deklaracji właściwości użytkowych dotyczącej wyrobu budowlanego objętego normą zharmonizowaną:
   - Jednostka certyfikująca TÜV Rheinland LGA Products GmbH, numer identyfikacyjny: 0197.

     przeprowadziła badanie określone w EN 12050-1, w systemie 3 i wydała certyfikat

     (opis zadań strony trzeciej, określonych w załączniku V)
   - Nr certyfikatu: Numer certyfikatu TÜV Rheinland LGA Products GmbH: 60139390.

     Certyfikat badania typu i stałości właściwości użytkowych.
8. NIE DOTYCZY.
9. Deklarowane właściwości użytkowe:

   Wyroby, których dotyczy niniejsza deklaracja właściwości użytkowych są zgodne z zasadniczymi charakterystykami i wymaganiami określonymi w następujących normach:
   - Zastosowane normy: EN 12050-1:2001, EN 12050-1:2015.

10. Właściwości użytkowe wyrobu określone w pkt 1 i 2 są zgodne z właściwościami użytkowymi deklarowanymi w pkt 9.

## RO: Declarație de performanță

### Declarație UE de performanță în conformitate cu anexa III a Regulamentului (UE) nr 305/2011 (reglementare privind produsele pentru construcţii)

1. Cod unic de identificare a tipului de produs:
   - EN 12050-1
2. Tipul, lotul sau seria, sau orice alt element care permite identificarea produsului pentru construcții după cum este necesar în conformitate cu articolul 11 (4):
   - Pompe SEG AUTOADAPT marcate cu EN 12050-1 pe placa de identificare.
3. Utilizarea sau utilizările preconizate ale produsului pentru construcții, în conformitate cu specificația tehnică armonizată aplicabilă, astfel cum este prevăzut de către producător:
   - Pompe pentru pomparea apei uzate conținând materii fecale, marcate cu EN 12050-1 pe placa de identificare.
4. Numele, denumirea comercială înregistrată sau marca înregistrată și adresa de contact a fabricantului cerute conform cu articolului 11 (5):
   - Grundfos Holding A/S

     Poul Due Jensens Vej 7

     8850 Bjerringbro

     Danemarca.
5. NU ESTE RELEVANT.
6. Sistemul sau sistemele de evaluare și verificare a constanței performanței produsului pentru construcții astfel cum este prevăzut în anexa V:
   - Sistemul 3.
7. În cazul declarației de performanță pentru un produs pentru construcții specificat într-un standard armonizat:
   - TÜV Rheinland LGA Products GmbH, număr de identificare: 0197.

     Test efectuat conform EN 12050-1 potrivit sistemului 3.

     (descrierea sarcinilor terței părți așa cum este prevăzut în anexa V)
   - Numărul certificatului: Certificat TÜV Rheinland LGA Products GmbH nr.: 60139390.

     Tip testat și monitorizat.
8. NU ESTE RELEVANT.
9. Performanță declarată:

   Produsele specificate de această declarație de performanță sunt în conformitate cu caracteristicile esențiale și cerințele de performanță descrise în cele ce urmează:
   - Standarde utilizate: EN 12050-1:2001, EN 12050-1:2015.

10. Performanța produsului identificat la punctele 1 și 2 este în conformitate cu performanța declarată la punctul 9.

## RS: Izjava o performansama

### EU deklaracija o performansama u skladu sa Aneksom III propisa (EU) br. 305/2011 (propis o konstrukciji proizvoda)

1. Jedinstvena identifikaciona šifra tipa proizvoda:
   - EN 12050-1
2. Tip, serija ili serijski broj ili neki drugi element koji omogućava identifikaciju konstrukcije proizvoda, kako je propisano shodno Članu 11(4):
   - Pumpe SEG AUTOADAPT označene su sa EN 12050-1 na natpisnoj pločici.
3. Predviđena namena ili predviđene namene konstruisanog proizvoda u skladu sa važećim i usklađenim tehničkim specifikacijama, kako je predvideo proizvođač:
   - Pumpe za pumpanje otpadnih voda sa fekalnim materijama na natpisnoj pločici imaju oznaku EN 12050-1.
4. Naziv, registrovana trgovačka marka ili registrovani zaštitni znak i kontakt adresa proizvođača kako je propisano na osnovu Člana 11(5):
   - Grundfos Holding A/S

     Poul Due Jensens Vej 7

     8850 Bjerringbro

     Danska.
5. NIJE RELEVANTNO.
6. Sistem ili sistemi za procenu i verifikaciju konstantnosti performansi konstruisanog proizvoda, kako je predviđeno u Aneksu V:
   - Sistem 3.
7. U slučaju deklaracije o performansama koja se odnosi na konstruisani proizvod koji je obuhvaćen usklađenim standardom:
   - TÜV Rheinland LGA Products GmbH, identifikacioni broj: 0197.

     Izvršeno ispitivanje u skladu sa EN 12050-1 na osnovu sistema 3

     (opis zadataka treće strane kako je opisano u Aneksu V).
   - Broj sertifikata: Broj sertifikata TÜV Rheinland LGA Products GmbH: 60139390.

     Ispitivanje i praćenje tipa.
8. NIJE RELEVANTNO.
9. Deklarisane performanse:

   Proizvodi koji su obuhvaćeni ovom deklaracijom o performansama usklađeni su sa osnovnim karakteristikama i zahtevima za performansama, kako je nadalje opisano:
   - Korišćeni standardi: EN 12050-1:2001, EN 12050-1:2015.
10. Performanse proizvoda identifikovanog u tačkama 1 i 2 u saglasnosti su s deklarisanim performansama u tački 9.

## RU: Декларация о рабочих характеристиках

### Декларация ЕС о рабочих характеристиках согласно Приложению III Регламента (ЕС) № 305/2011 (Регламент на конструкционные, строительные материалы и продукцию)

1. Код однозначной идентификации типа продукции:
   - EN 12050-1
2. Тип, номер партии, серийный номер или любой другой параметр, обеспечивающий идентификацию строительного оборудования согласно Статье 11(4):
   - Насосы SEG AUTOADAPT имеют обозначение EN 12050-1 на фирменной табличке.
3. Целевое применение или применения строительного оборудования в соответствии с применимыми согласованными техническими условиями, предусмотренными производителем:
   - Насосы для перекачки сточных вод с фекалиями имеют обозначение EN 12050-1 на фирменной табличке.
4. Название, зарегистрированное торговое имя или зарегистрированная торговая марта и контактный адрес производителя согласно Статье 11(5):
   - Grundfos Holding A/S

     Poul Due Jensens Vej 7

     8850 Bjerringbro

     Дания.
5. НЕ ИСПОЛЬЗУЕТСЯ.
6. Система или системы оценки и проверки постоянства рабочих характеристик строительного оборудования согласно Приложению V:
   - Система 3.
7. Если декларация о рабочих характеристиках касается строительного оборудования, предусмотренного согласованным стандартом:
   - TÜV Rheinland LGA Products GmbH, идентификационный номер: 0197.

     Испытание выполнено согласно EN 12050-1 по системе 3.

     (описание задач третьей стороны согласно Приложению V)
   - Номер сертификата: Номер сертификата TÜV Rheinland LGA Products GmbH: 60139390.

     Прошёл типовые испытания и контроль.
8. НЕ ИСПОЛЬЗУЕТСЯ.
9. Заявленные технические характеристики:

   Оборудование, подпадающее под настоящую декларацию о технических характеристиках, соответствует существенным характеристикам и требованиям к рабочим характеристикам, указанным ниже:
   - Применяемые стандарты: EN 12050-1:2001, EN 12050-1:2015.
10. Технические характеристики оборудования, указанные в пунктах 1 и 2, соответствуют заявленным техническим характеристикам из пункта 9.

## SE: Prestandadeklaration

### EU prestandadeklaration enligt bilaga III till förordning (EU) nr 305/2011 (byggproduktförordningen)

1. Produkttypens unika identifikationskod:
   - EN 12050-1
2. Typ-, parti- eller serienummer eller någon annan beteckning som möjliggör identifiering av byggprodukter i enlighet med artikel 11.4:
   - SEG AUTOADAPT-pumpar märkta med EN 12050-1 på typskylten.
3. Byggproduktens avsedda användning eller användningar i enlighet med den tillämpliga, harmoniserade tekniska specifikationen, såsom förutsett av tillverkaren:
   - Pumpar för pumpning av avloppsvatten innehållande fekalier märkta med EN 12050-1 på typskylten.
4. Tillverkarens namn, registrerade företagsnamn eller registrerade varumärke samt kontaktadress enligt vad som krävs i artikel 11.5:
   - Grundfos Holding A/S

     Poul Due Jensens Vej 7

     8850 Bjerringbro

     Danmark.
5. EJ TILLÄMPLIGT.
6. Systemet eller systemen för bedömning och fortlöpande kontroll av byggproduktens prestanda enligt bilaga V:
   - System 3.
7. För det fall att prestandadeklarationen avser en byggprodukt som omfattas av en harmoniserad standard:
   - TÜV Rheinland LGA Products GmbH, identifikationsnummer: 0197.

     Utförde provning enligt EN 12050-1 under system 3.

     (beskrivning av tredje parts uppgifter såsom de anges i bilaga V)
   - Certifikat nummer: TÜV Rheinland LGA Products GmbH certifikatsnr: 60139390.

     Typprovad och övervakad.
8. EJ TILLÄMPLIGT.
9. Angiven prestanda:

   Produkterna som omfattas av denna prestandadeklaration överensstämmer med de väsentliga egenskaperna och prestandakraven i följande:
   - Tillämpade standarder: EN 12050-1:2001, EN 12050-1:2015.

10. Prestandan för den produkt som anges i punkterna 1 och 2 överensstämmer med den prestanda som anges i punkt 9.

## SI: Izjava o zmogljivosti

### Izjava EU o delovanju v skladu z Dodatkom III Uredbe (EU) št. 305/2011 (uredba o gradbenih proizvodih)

1. Edinstvena identifikacijska koda za tip izdelka:
   - EN 12050-1
2. Tip, serijska številka ali kateri koli drug element, ki dovoljuje identifikacijo gradbenega proizvoda, kot to zahteva člen 11(4):
   - Črpalke SEG AUTOADAPT z oznako EN 12050-1 na tipski ploščici.
3. Predvidena uporaba gradbenega proizvoda v skladu z veljavnimi harmoniziranimi tehničnimi specifikacijami, kot jo predvideva proizvajalec:
   - Črpalke za črpanje odpadne vode, ki vsebuje fekalije, z oznako EN 12050-1 na tipski ploščici.
4. Ime, registrirano trgovsko ime ali registrirana blagovna znamka in naslov proizvajalca, kot zahteva člen 11(5):
   - Grundfos Holding A/S

     Poul Due Jensens Vej 7

     8850 Bjerringbro

     Danska.
5. NI POMEMBNO.
6. Sistem ali sistemi ocenjevanja in preverjanja stalnosti delovanja gradbenega proizvoda, kot je opredeljeno v Dodatku V:
   - Sistem 3.
7. Če izjavo o delovanju gradbenega proizvoda pokriva harmonizirani standard:
   - TÜV Rheinland LGA Products GmbH, identifikacijska številka: 0197.

     Test izveden v skladu z EN 12050-1 v sklopu sistema 3.

     (opis nalog tretje osebe, kot to določa Dodatek V)
   - Številka certifikata: Št. certifikata TÜV Rheinland LGA Products GmbH: 60139390.

     Testirano glede tipa in nadzorovano.
8. NI POMEMBNO.
9. Deklarirano delovanje:

   Proizvodi, ki jih krije ta izjava o delovanju, so skladni z bistvenimi lastnostmi in zahtevami delovanja, kot je opisano v nadaljevanju:
   - Uporabljeni standardi: EN 12050-1:2001, EN 12050-1:2015.

10. Delovanje proizvoda, identificiranega pod točkama 1 in 2, je skladno z deklariranim delovanjem pod točko 9.

## SK: Vyhlásenie o úžitkových vlastnostiach

### Vyhlásenie o parametroch EU v súlade s prílohou III nariadenia (EÚ) č. 305/2011 (Nariadenie o stavebných výrobkoch)

1. Jedinečný identifikačný kód typu výrobku:
   - EN 12050-1
2. Typ, číslo výrobnej dávky alebo sériové číslo, alebo akýkoľvek iný prvok umožňujúci identifikáciu stavebného výrobku, ako sa vyžaduje podľa článku 11 ods. 4:
   - Čerpadlá SEG AUTOADAPT s označením EN 12050-1 na typovom štítku.
3. Zamýšľané použitia stavebného výrobku, ktoré uvádza výrobca, v súlade s uplatniteľnou harmonizovanou technickou špecifikáciou:
   - Čerpadlá určené na čerpanie splaškov s obsahom fekálií s označením EN 12050-1 na typovom štítku.
4. Názov, registrovaný obchodný názov alebo registrovaná obchodná značka a kontaktná adresa výrobcu podľa požiadaviek článku 11, ods. 5:
   - Grundfos Holding A/S

     Poul Due Jensens Vej 7

     8850 Bjerringbro

     Dánsko.
5. NEVZŤAHUJE SA.
6. Systém alebo systémy posudzovania a overovania nemennosti parametrov stavebného výrobku podľa ustanovení prílohy V:
   - Systém 3.
7. V prípade vyhlásenia o parametroch týkajúceho sa stavebného výrobku, na ktorý sa vzťahuje harmonizovaná norma:
   - TÜV Rheinland LGA Products GmbH, identifikačné číslo: 0197.

     Vykonal skúšku podľa EN 12050-1 v systéme 3.

     (popis úloh tretej strany, ako sa uvádzajú v prílohe V)
   - Číslo certifikátu: Číslo certifikátu TÜV Rheinland LGA Products GmbH: 60139390.

     Typovo skúšaný a monitorovaný.
8. NEVZŤAHUJE SA.
9. Deklarované parametre:

   Výrobky, na ktoré sa vzťahuje toto vyhlásenie o parametroch, vyhovujú podstatnými vlastnosťami a parametrami nasledovne:
   - Použité normy: EN 12050-1:2001, EN 12050-1:2015.

10. Parametre výrobku uvedené v bodoch 1 a 2 sú v zhode s deklarovanými parametrami v bode 9.

## TR: Performans beyanı

### 305/2011 sayılı AB Yönetmeliği AB III'e uygun olarak performans beyanı (İnşaat Ürünü Yönetmeliği)

1. Ürün tipi özel tanımlama kodu:
   - EN 12050-1
2. Gereken şekil inşaat ürününün Madde 11(4)'e göre tanımlanmasına izin veren tip, parti, seri numarası veya başka bir öğe:
   - Etiketinde EN 12050-1 ifadesi yer alan SEG AUTOADAPT pompalar.
3. Üretici tarafından öngörülen biçimde ilgili uyumlu teknik özelliklere uygun olarak inşaat ürününün amaçlanan kullanımı ve kullanımları:
   - Dışkı içeren atık suların pompalanmasına yönelik, etiketinde EN 12050-1 bilgisi bulunan pompalar.
4. Madde 11(5)'e göre gereken şekilde üreticinin adı, tescilli ticari adı veya tescilli ticari markası ve iletişim adresi:
   - Grundfos Holding A/S

     Poul Due Jensens Vej 7

     8850 Bjerringbro

     Danimarka.
5. İLGİLİ DEĞİL.
6. Ek V'te belirtilen şekilde inşaat ürününün performansının tutarlılığının değerlendirilmesi ve doğrulanmasına yönelik sistem veya sistemler:
   - Sistem 3.
7. Uyumlu bir standart kapsamındaki bir inşaat ürünüyle ilgili performans beyanı durumunda:
   - TÜV Rheinland LGA Products GmbH, tanımlama numarası: 0197.

     EN 12050-1'e göre sistem 3 altında gerçekleştirilen test.

     (Ek V'te belirtilen şekilde üçüncü taraf işlemlerin açıklaması)
   - Sertifika numarası: TÜV Rheinland LGA Products GmbH Sertifika Numarası: 60139390.

     Tip test edilmiş ve izlenmiştir.
8. İLGİLİ DEĞİL.
9. Beyan edilen performans:

   Bu performans beyanı kapsamına giren ürünler, aşağıda belirtilen şekilde temel özelliklere ve performans gereksinimlerine uygundur:
   - Kullanılan standartlar: EN 12050-1:2001, EN 12050-1:2015.

10. 1. ve 2. noktalarda belirtilen ürünün performansı, 9. noktada beyan edilen performansa uygundur.

## UA: Декларація щодо технічних характеристик

### Декларація ЄС щодо показників будівельної продукції згідно з Додатком III Регламенту (ЄС) № 305/2011 (Регламент на конструкційні, будівельні матеріали та продукцію)

1. Код однозначної ідентифікації типу продукту:
   - EN 12050-1
2. Тип, номер партії, номер серії або інший параметр, що дозволяє ідентифікувати продукт для встановлення в будівлях згідно Статті 11(4):
   - Насоси SEG AUTOADAPT мають позначення EN 12050-1 на заводській табличці.
3. Цільове використання будівельної продукції згідно застосовних погоджених технічних умов, зазначених виробником:
   - Насоси для перекачування стічних вод із фекаліями мають позначення EN 12050-1 на фірмовій табличці.
4. Назва, зареєстроване торгове ім'я або зареєстрована торгова марка та контактна адреса виробника згідно Статті 11(5):
   - Grundfos Holding A/S

     Poul Due Jensens Vej 7

     8850 Bjerringbro

     Данія.
5. НЕ ЗАСТОСОВУЄТЬСЯ.
6. Система або системи оцінки та перевірки стабільності показників будівельної продукції згідно Додатку:
   - Система 3.
7. Якщо декларація щодо показників стосується будівельної продукції, що підпадає під гармонізований стандарт:
   - ТÜV Rheinland LGA Products GmbH, ідентифікаційний номер: 0197.

     Тест виконаний відповідно до EN 12050-1 за системи 3.

     (опис завдань третьої сторони відповідно до Додатку)
   - Номер свідоцтва: TÜV Rheinland LGA Products GmbH, Сертифікат №: 60139390.

     Типові випробування та моніторинг пройдені.
8. НЕ ЗАСТОСОВУЄТЬСЯ.
9. Задекларовані показники

   Продукти, що підпадають під цю декларацію, відповідають основним характеристикам і вимогам до показників, зазначеним нижче:
   - Застосовані стандарти: EN 12050-1:2001, EN 12050-1:2015.
10. Показникі продукту, вказані в пунктах 1 і 2, відповідають зазначеним показникам із пункту 9.

## CN: 产品性能声明

### EU 产品性能声明，根据欧盟第 305/2011 号法规（建筑用产品法规）附录三的要求提供

1. 产品类型的唯一识别码：
   - EN 12050-1
2. 按照第 11（4）条规定应提供的产品类型、批次、序列号或其它可用来识别建筑产品的标识：
   - 铭牌上标有“EN 12050-1”字样的 SEGAUTOADAPT 泵。
3. 制造商预见的建筑产品用途（与适用的统一技术指标相一致）：
   - 铭牌上有"EN 12050-1"字样的、用于抽取含渣废水的水泵。
4. 按照第 11（5）条规定应提供的制造商名称、注册商户名称或注册商标以及地址等信息。
   - Grundfos Holding A/S

     Poul Due Jensens Vej 7

     8850 Bjerringbro

     丹麦
5. 不适用
6. 按照附录五规定应提供的建筑产品性能一致性评估和验证系统：
   - 系统 3。
7. 如果产品性能声明中涉及的某个建筑产品属于某个协调标准的管辖范围：
   - TÜV Rheinland 的 LGA 产品 GmbH，识别号码：0197.

     根据 EN 12050-1 的规定在系统 3 的环境中进行了性能测试

     （根据附录五的规定提供了第三方在测试中的任务）
   - 证书号码： TÜV 莱茵 LGA 产品有限公司证书编号：60139390.

     已通过测试和监控。
8. 不适用
9. 声明的性能：

   本产品性能声明中所涉及的产品符合以下标准所规定的主要特性和性能指标：
   - 所用标准: EN 12050-1:2001, EN 12050-1:2015。
10. 第 1 点和第 2 点中所认定的产品达到第 9 点中所声明的性能。

## NO: Ytelseserklæring

### EU-ytelseserklæring i henhold til vedlegg III i EU-direktiv nr. 305/2011 (produktforskrift for konstruksjonen)

1. Unik identifikasjonskode for produkttypen:
   - EN 12050-1
2. Typenummer, batch-nummer, serienummer eller annen godkjent identifikasjon for produktet som påkrevd i henhold til artikkel 11(4):
   - SEG AUTOADAPT-pumper merket med EN 12050-1 på typeskiltet.
3. Tilsiktet bruk eller bruk av produktet, i henhold til gjeldende harmoniserte og tekniske spesifikasjon, som forutsatt av produsenten:
   - Pumper for pumping av avløpsvann som inneholder avføring, merket med EN 12050-1 på navneplaten.
4. Navn, registrert handelsnavn eller registrert varemerke og kontaktadresse for produsenten som påkrevd i henhold til artikkel 11(5):
   - Grundfos Holding A/S
     Poul Due Jensens Vej 7
     8850 Bjerringbro
     Danmark.
5. IKKE RELEVANT.
6. System eller systemer for vurdering og verifisering av vedvarende ytelse for produktet som angitt i vedlegg V:
   - System 3.
7. I tilfelle ytelsesforeskriften omfatter et produkt som dekkes av en harmonisert standard:
   - TÜV Rheinland LGA Products GmbH, identifikasjonsnummer: 0197.
     Utført test i henhold til EN 12050-1 under system 3.
     (beskrivelse av tredjeparts oppgaver som angitt i vedlegg V)
   - Sertifikatnummer: TÜV Rheinland LGA Products GmbH, sertifikatnr.: 60139390.
     Typetestet og overvåket.
8. IKKE RELEVANT.
9. Erklært ytelse:
   Produkter dekket av denne ytelseserklæringen er i overensstemmelse med nødvendige karakteristikker og ytelseskravene som er beskrevet i følgende:
   - Standarder som er brukt: EN 12050-1:2001, EN 12050-1:2015.
10. Ytelse for produktet som er identifisert i punkt 1 og 2, er i overensstemmelse med erklært ytelse i punkt 9.

## SA: إقرار الأداء

### إقرار EU (المجموعة الأوروبية) للأداء وفقا للملحق 3 للائحة (EU) (الاتحاد الأوروبي) رقم 305/2011 (لائحة منتجات التشييد) (لائحة منتجات التشييد)

1. رمز التعريف الفريد لنوع المنتج:
   - EN 12050-1
2. (نوع، دفعة أو الرقم التسلسلي أو أي عنصر آخر مما يتيح التعرف على المنتج البناء كما هو مطلوب وفقا للمادة 11 (4:
   - بلوحة EN 12050-1 يكون معيارها SEG AUTOADAPT مضخات اسم الموديل.
3. غرض استخدام أو استخدامات منتج التشييد، وفقا للمواصفة التقنية المتوافقة المعمول بها، كما تتوقعها الجهة المصنعة:
   - مضخات لضخ مياه الصرف التي تحتوي على مادة برازية يكون معيارها EN 12050-1 بلوحة اسم الموديل.
4. (اسم أو اسم تجاري مسجل أو علامة تجارية مسجلة وعنوان الاتصال من الشركة المصنعة كما هو مطلوب وفقا للمادة 11 (5:
   - Grundfos Holding A/S
     Poul Due Jensens Vej 7
     Bjerringbro 8850
     الدنمارك.
5. غير ذي صلة بالموضوع.
6. نظام أو أنظمة التقييم والتحقق من انتظام أداء منتج التشييد كما هو موضح في الملحق 5:
   - النظام 3.
7. في حالة وجود معيار متوافق يغطي إقرار الأداء المتعلق بمنتج تشييد:
   - TÜV Rheinland LGA Products GmbH، رقم التعريف: 0197.
     أجرت الاختبار وفقا للمعيار EN 12050-1 بمقتضى النظام 3.
     (وصف مهام الطرف الثالث كما هو موضح في الملحق 5).
   - TÜV Rheinland LGA Products رقم الشهادة: رقم شهادة GmbH: 60139390.
     خضعت لاختبار النوع والمراقبة.
8. غير ذي صلة بالموضوع.
9. الأداء المعلن:
   المنتجات التي يغطيها إقرار الأداء هذا تكون مطابقة للخصائص الأساسية ومتطلبات الأداء الموضحة فيما يلي:
   - المعايير المستخدمة: EN 12050-1:2001, EN 12050-1:2015.
10. يكون أداء المنتج المحدد في النقطتين 1 و2 مطابقا للأداء المعلن في النقطة 9.

## IS: Afkastayfirlýsing

### ESB-afkastayfirlýsing, í samræmi við III. viðauka reglugerðar (ESB) nr. 305/2011 (reglugerð um byggingarvörur)

1. Einkvæmur auðkenniskóði fyrir vörutegundina:
   - EN 12050-1
2. Tegund, lotunúmer eða raðnúmer, eða annað atriði sem gerir kleift að auðkenna byggingarvöruna, eins og krafist er samkvæmt 4. mgr. 11. gr.:
   - SEG AUTOADAPT dælur, merktar EN 12050-1 á merkiplötu.
3. Ætluð notkun eða notkunarsvið byggingarvörunnar, í samræmi við gildandi samræmdar tæknilýsingar, eins og framleiðandi hefur ráðgert:
   - Dælur fyrir dælingu skólpvatns sem inniheldur saur, merktar EN 12050-1 á merkiplötu.
4. Heiti, skráð viðskiptaheiti eða skráð vörumerki og samskiptaaðsetur framleiðanda, svo sem krafist er samkvæmt 5. mgr. 11. gr.:
   - Grundfos Holding A/S

     Poul Due Jensens Vej 7

     8850 Bjerringbro

     Danmörku.
5. Á EKKI VIÐ.
6. Mats- og sannprófunarkerfi, eitt eða fleiri, á stöðugleika á nothæfi byggingarvörunnar, eins og kveðið er á um í V. viðauka:
   - Kerfi 3.
7. Ef um er að ræða afkastayfirlýsingu varðandi byggingarvörur sem falla undir samhæfða staðla:
   - TÜV Rheinland LGA Products GmbH, auðkennisnúmer: 0197.

     Prófun gerð í samræmi við EN 12050-1 samkvæmt kerfi 3.

     (lýsing á verkum þriðja aðila, eins og kveðið er á um þau í V. viðauka)
   - Vottorðsnúmer: TÜV Rheinland LGA Products GmbH, númer vottorðs: 60139390.

     Gerðarprófað og undir eftirliti.
8. Á EKKI VIÐ.
9. Uppgefin afköst:

   Vörurnar sem þessi afkastayfirlýsing tekur til samræmast mikilvægustu eiginleikum og kröfum um afköst, eins og lýst er í eftirfarandi:
   - Staðlar sem notaðir eru: EN 12050-1:2001, EN 12050-1:2015.

10. Afköst vörunnar sem auðkennd er í liðum 1 og 2 samræmast yfirlýsingu um uppgefin afköst í lið 9.

## Signature

EU declaration of performance reference number: 99189373.

Székesfehérvár, 16th of March 2023

Zoltán Lajtos
MUNI Solutions Value Stream Director
Grundfos Holding A/S
Poul Due Jensens Vej 7
8850 Bjerringbro, Denmark
www.grundfos.com
10000076800

## GB: Declaration of performance

### UK declaration of performance in accordance with The Construction Products Regulation 2019

1. Unique identification code of the product type:
   - EN 12050-1
2. Type, batch or serial number or any other element allowing identification of the construction product as required pursuant to Article 11(4):
   - SEG AUTOADAPT pumps marked with EN 12050-1 on the nameplate.
3. Intended use or uses of the construction product, in accordance with the applicable harmonised technical specification, as foreseen by the manufacturer:
   - Pumps for pumping of wastewater containing faecal matter marked with EN 12050-1 on the nameplate.
4. Name, registered trade name or registered trade mark and contact address of the manufacturer as required pursuant to Article 11(5):
   - Grundfos Holding A/S

     Poul Due Jensens Vej 7

     8850 Bjerringbro

     Denmark.
5. NOT RELEVANT.
6. System or systems of assessment and verification of constancy of performance of the construction product as set out in Annex V:
   - System 3.
7. In case of the declaration of performance concerning a construction product covered by a designated standard:
   - TÜV Rheinland LGA Products GmbH, identification number: 0197.

     Performed test according to EN 12050-1 under system 3.

     (description of the third-party tasks as set out in Annex V)
   - TÜV Rheinland LGA Certificate or Test Report number: 60139390.

     Type-tested and monitored.
8. NOT RELEVANT.
9. Declared performance:

   The products covered by this declaration of performance are in compliance with the essential characteristics and the performance requirements as described in the following:
   - Standards used: EN 12050-1:2001, EN 12050-1:2015 and EN 12050-1:2015.
10. The performance of the product identified in points 1 and 2 is in conformity with the declared performance in point 9.

**Signature**

UK declaration of performance reference number: 99189373.

Székesfehérvár, 30th of May 2023

Zoltán Lajtos
MUNI Solutions Value Stream Director
Grundfos Holding A/S
Poul Due Jensens Vej 7
8850 Bjerringbro, Denmark
www.grundfos.com
10000489260

**Argentina**
Bombas GRUNDFOS de Argentina S.A.
Ruta Panamericana km. 37.500industin
1619 - Garín Pcia. de B.A.
Tel.: +54-3327 414 444
Fax: +54-3327 45 3190

**Australia**
GRUNDFOS Pumps Pty. Ltd.
P.O. Box 2040
Regency Park
South Australia 5942
Tel.: +61-8-8461-4611
Fax: +61-8-8340-0155

**Austria**
GRUNDFOS Pumpen Vertrieb
Ges.m.b.H.
Grundfosstraße 2
A-5082 Grödig/Salzburg
Tel.: +43-6246-883-0
Fax: +43-6246-883-30

**Belgium**
N.V. GRUNDFOS Bellux S.A.
Boomsesteenweg 81-83
B-2630 Aartselaar
Tel.: +32-3-870 7300
Fax: +32-3-870 7301

**Bosnia and Herzegovina**
GRUNDFOS Sarajevo
Zmaja od Bosne 7-7A
BiH-71000 Sarajevo
Tel.: +387 33 592 480
Fax: +387 33 590 465
www.ba.grundfos.com
E-mail: grundfos@bih.net.ba

**Brazil**
BOMBAS GRUNDFOS DO BRASIL
Av. Humberto de Alencar Castelo
Branco, 630
CEP 09850 - 300
São Bernardo do Campo - SP
Tel.: +55-11 4393 5533
Fax: +55-11 4343 5015

**Bulgaria**
Grundfos Bulgaria EOOD
Slatina District
Iztochna Tangenta street no. 100
BG - 1592 Sofia
Tel.: +359 2 49 22 200
Fax: +359 2 49 22 201
E-mail: bulgaria@grundfos.bg

**Canada**
GRUNDFOS Canada inc.
2941 Brighton Road
Oakville, Ontario
L6H 6C9
Tel.: +1-905 829 9533
Fax: +1-905 829 9512

**China**
GRUNDFOS Pumps (Shanghai) Co. Ltd.
10F The Hub, No. 33 Suhong Road
Minhang District
Shanghai 201106 PRC
Tel.: +86 21 612 252 22
Fax: +86 21 612 253 33

**Columbia**
GRUNDFOS Colombia S.A.S.
Km 1.5 vía Siberia-Cota Conj. Potrero
Chico,
Parque Empresarial Arcos de Cota Bod.
1A.
Cota, Cundinamarca
Tel.: +57(1)-2913444
Fax: +57(1)-8764586

**Croatia**
GRUNDFOS CROATIA d.o.o.
Buzinski prilaz 38, Buzin
HR-10010 Zagreb
Tel.: +385 1 6595 400
Fax: +385 1 6595 499
www.hr.grundfos.com

**Czech Republic**
GRUNDFOS Sales Czechia and Slovakia
s.r.o.
Čajkovského 21
779 00 Olomouc
Tel.: +420-585-716 111

**Denmark**
GRUNDFOS DK A/S
Martin Bachs Vej 3
DK-8850 Bjerringbro
Tel.: +45-87 50 50 50
Fax: +45-87 50 51 51
E-mail: info_GDK@grundfos.com
www.grundfos.com/DK

**Estonia**
GRUNDFOS Pumps Eesti OÜ
Peterburi tee 92G
11415 Tallinn
Tel.: + 372 606 1690
Fax: + 372 606 1691

**Finland**
OY GRUNDFOS Pumput AB
Trukkikuja 1
FI-01360 Vantaa
Tel.: +358-(0) 207 889 500

**France**
Pompes GRUNDFOS Distribution S.A.
Parc d'Activités de Chesnes
57, rue de Malacombe
F-38290 St. Quentin Fallavier (Lyon)
Tel.: +33-4 74 82 15 15
Fax: +33-4 74 94 10 51

**Germany**
GRUNDFOS GMBH
Schlüterstr. 33
40699 Erkrath
Tel.: +49-(0) 211 929 69-0
Fax: +49-(0) 211 929 69-3799
E-mail: infoservice@grundfos.de
Service in Deutschland:
kundendienst@grundfos.de

**Greece**
GRUNDFOS Hellas A.E.B.E.
20th km. Athinon-Markopoulou Av.
P.O. Box 71
GR-19002 Peania
Tel.: +0030-210-66 83 400
Fax: +0030-210-66 46 273

**Hong Kong**
GRUNDFOS Pumps (Hong Kong) Ltd.
Unit 1, Ground floor, Siu Wai industrial
Centre
29-33 Wing Hong Street & 68 King Lam
Street, Cheung Sha Wan
Kowloon
Tel.: +852-27861706 / 27861741
Fax: +852-27858664

**Hungary**
GRUNDFOS South East Europe Kft.
Tópark u. 8
H-2045 Törökbálint
Tel.: +36-23 511 110
Fax: +36-23 511 111

**India**
GRUNDFOS Pumps India Private
Limited
118 Old Mahabalipuram Road
Thoraipakkam
Chennai 600 097
Tel.: +91-44 2496 6800

**Indonesia**
PT GRUNDFOS Pompa
Graha intirub Lt. 2 & 3
Jln. Cililitan Besar No.454. Makasar,
Jakarta Timur
ID-Jakarta 13650
Tel.: +62 21-469-51900
Fax: +62 21-460 6910 / 460 6901

**Ireland**
GRUNDFOS (Ireland) Ltd.
Unit A, Merrywell Business Park
Ballymount Road Lower
Dublin 12
Tel.: +353-1-4089 800
Fax: +353-1-4089 830

**Italy**
GRUNDFOS Pompe Italia S.r.l.
Via Gran Sasso 4
I-20060 Truccazzano (Milano)
Tel.: +39-02-95838112
Fax: +39-02-95309290 / 95838461

**Japan**
GRUNDFOS Pumps K.K.
1-2-3, Shin-Miyakoda, Kita-ku
Hamamatsu
431-2103 Japan
Tel.: +81 53 428 4760
Fax: +81 53 428 5005

**Kazakhstan**
Grundfos Kazakhstan LLP
7' Kyz-Zhibek Str., Kok-Tobe micr.
KZ-050020 Almaty Kazakhstan
Tel.: +7 (727) 227-98-55/56

**Korea**
GRUNDFOS Pumps Korea Ltd.
6th Floor, Aju Building 679-5
Yeoksam-dong, Kangnam-ku, 135-916
Seoul, Korea
Tel.: +82-2-5317 600
Fax: +82-2-5633 725

**Latvia**
SIA GRUNDFOS Pumps Latvia
Deglava biznesa centrs
Augusta Deglava ielā 60
LV-1035, Rīga,
Tel.: + 371 714 9640, 7 149 641
Fax: + 371 914 9646

**Lithuania**
GRUNDFOS Pumps UAB
Smolensko g. 6
LT-03201 Vilnius
Tel.: + 370 52 395 430
Fax: + 370 52 395 431

**Malaysia**
GRUNDFOS Pumps Sdn. Bhd.
7 Jalan Peguam U1/25
Glenmarie industrial Park
40150 Shah Alam, Selangor
Tel.: +60-3-5569 2922
Fax: +60-3-5569 2866

**Mexico**
Bombas GRUNDFOS de México
S.A. de C.V.
Boulevard TLC No. 15
Parque industrial Stiva Aeropuerto
Apodaca, N.L. 66600
Tel.: +52-81-8144 4000
Fax: +52-81-8144 4010

**Netherlands**
GRUNDFOS Netherlands
Veluwezoom 35
1326 AE Almere
Postbus 22015
1302 CA ALMERE
Tel.: +31-88-478 6336
Fax: +31-88-478 6332
E-mail: info_gnl@grundfos.com

**New Zealand**
GRUNDFOS Pumps NZ Ltd.
17 Beatrice Tinsley Crescent
North Harbour Industrial Estate
Albany, Auckland
Tel.: +64-9-415 3240
Fax: +64-9-415 3250

**Norway**
GRUNDFOS Pumper A/S
Strømsveien 344
Postboks 235, Leirdal
N-1011 Oslo
Tel.: +47-22 90 47 00
Fax: +47-22 32 21 50

**Poland**
GRUNDFOS Pompy Sp. z o.o.
ul. Klonowa 23
Baranowo k. Poznania
PL-62-081 Przeźmierowo
Tel.: (+48-61) 650 13 00
Fax: (+48-61) 650 13 50

**Portugal**
Bombas GRUNDFOS Portugal, S.A.
Rua Calvet de Magalhães, 241
Apartado 1079
P-2770-153 Paço de Arcos
Tel.: +351-21-440 76 00
Fax: +351-21-440 76 90

**Romania**
GRUNDFOS Pompe România SRL
S-PARK BUSINESS CENTER, Clădirea A2, etaj 2
Str. Tipografilor, Nr. 11-15, Sector 1, Cod 013714
Bucuresti, Romania
Tel.: 004 021 2004 100
E-mail: romania@grundfos.ro

**Serbia**
Grundfos Srbija d.o.o.
Omladinskih brigada 90b
11070 Novi Beograd
Tel.: +381 11 2258 740
Fax: +381 11 2281 769
www.rs.grundfos.com

**Singapore**
GRUNDFOS (Singapore) Pte. Ltd.
25 Jalan Tukang
Singapore 619264
Tel.: +65-6681 9688
Faxax: +65-6681 9689

**Slovakia**
GRUNDFOS s.r.o.
Prievozská 4D 821 09 BRATISLAVA
Tel.: +421 2 5020 1426
sk.grundfos.com

**Slovenia**
GRUNDFOS LJUBLJANA, d.o.o.
Leskoškova 9e, 1122 Ljubljana
Tel.: +386 (0) 1 568 06 10
Fax: +386 (0)1 568 06 19
E-mail: tehnika-si@grundfos.com

**South Africa**
GRUNDFOS (PTY) LTD
16 Lascelles Drive, Meadowbrook Estate
1609 Germiston, Johannesburg
Tel.: (+27) 10 248 6000
Fax: (+27) 10 248 6002
E-mail: lgradidge@grundfos.com

**Spain**
Bombas GRUNDFOS España S.A.
Camino de la Fuentecilla, s/n
E-28110 Algete (Madrid)
Tel.: +34-91-848 8800
Fax: +34-91-628 0465

**Sweden**
GRUNDFOS AB
Box 333 (Lunnagårdsgatan 6)
431 24 Mölndal
Tel.: +46 31 332 23 000
Fax: +46 31 331 94 60

**Switzerland**
GRUNDFOS Pumpen AG
Bruggacherstrasse 10
CH-8117 Fällanden/ZH
Tel.: +41-44-806 8111
Fax: +41-44-806 8115

**Taiwan**
GRUNDFOS Pumps (Taiwan) Ltd.
7 Floor, 219 Min-Chuan Road
Taichung, Taiwan, R.O.C.
Tel.: +886-4-2305 0868
Fax: +886-4-2305 0878

**Thailand**
GRUNDFOS (Thailand) Ltd.
92 Chaloem Phrakiat Rama 9 Road
Dokmai, Pravej, Bangkok 10250
Tel.: +66-2-725 8999
Fax: +66-2-725 8998

**Turkey**
GRUNDFOS POMPA San. ve Tic. Ltd. Sti.
Gebze Organize Sanayi Bölgesi
Ihsan dede Caddesi
2. yol 200. Sokak No. 204
41490 Gebze/ Kocaeli
Tel.: +90 - 262-679 7979
Fax: +90 - 262-679 7905
E-mail: satis@grundfos.com

**Ukraine**
ТОВ "ГРУНДФОС УКРАЇНА"
Бізнес Центр Європа
Столичне шосе, 103
м. Київ, 03131, Україна
Tel.: (+38 044) 237 04 00
Fax: (+38 044) 237 04 01
E-mail: ukraine@grundfos.com

**United Arab Emirates**
GRUNDFOS Gulf Distribution
P.O. Box 16768
Jebel Ali Free Zone, Dubai
Tel.: +971 4 8815 166
Fax: +971 4 8815 136

**United Kingdom**
GRUNDFOS Pumps Ltd.
Grovebury Road
Leighton Buzzard/Beds. LU7 4TL
Tel.: +44-1525-850000
Fax: +44-1525-850011

**U.S.A.**
Global Headquarters for WU
856 Koomey Road
Brookshire, Texas 77423 USA
Phone: +1-630-236-5500

**Uzbekistan**
Grundfos Tashkent, Uzbekistan
The Representative Office of Grundfos Kazakhstan in Uzbekistan
38a, Oybek street, Tashkent
Tel.: (+998) 71 150 3290 / 71 150 3291
Fax: (+998) 71 150 3292

Trademarks displayed in this material, including but not limited to Grundfos and the Grundfos logo, are registered trademarks owned by The Grundfos Group. © 2024 Grundfos Holding A/S, all rights reserved.

**99189373** **08.2024**

ECM: 1407479