Указания по технике безопасности

SEG pumps

0.9 - 4.0 kW, 50/60 Hz DIN

SEG
Installation and operating instructions
(all available languages)
http://net.grundfos.com/qr/i/96076046

GRUNDFOS

SEG pumps

Русский (RU)
Указания по технике безопасности 4
Declaration of conformity 22
UK Declaration of Conformity 31
Ukrainian Declaration of Conformity 32
Moroccan declaration of conformity. 34
EU declaration of performance 36
UK Declaration of Performance 52

Русский (RU) Указания по технике безопасности

■ Перевод правил техники безопасности

Настоящие инструкции по технике безопасности представляют собой быстрый обзор мер безопасности, которые необходимо соблюдать при выполнении любых работ, связанных с данным изделием. Необходимо соблюдать настоящие инструкции по технике безопасности во время транспортирования, погрузки-разгрузки, монтажа, эксплуатации, технического обслуживания, сервисного обслуживания и ремонта данного изделия. Настоящие инструкции по технике безопасности являются дополнительным документом, а все инструкции по технике безопасности также приводятся в соответствующих разделах руководства по монтажу и эксплуатации. Данный документ должен постоянно находиться на месте установки для последующего использования.

Общие сведения

Перед монтажом изделия необходимо ознакомиться с настоящим документом. Монтаж и эксплуатацию требуется осуществлять в соответствии с местным законодательством и принятыми нормами и правилами.

Данный прибор не предназначен для использования детьми.

Детям запрещено играть с данным прибором.

Дети не допускаются к очистке и техобслуживанию прибора.

Приборы могут использоваться лицами со сниженными физическими, сенсорными или умственными способностями и лицами, не обладающими соответствующим опытом и знаниями. При этом необходимо, чтобы они находились под соответствующим присмотром, либо они должны быть ознакомлены с тем, как безопасно пользоваться прибором, и какие опасности с ним связаны.

Краткие характеристики опасности

Символы и краткие характеристики опасности, представленные ниже, могут встречаться в руководствах по монтажу и эксплуатации, инструкциях по технике безопасности и сервисных инструкциях компании Grundfos.

ОПАСНО

Обозначает опасную ситуацию, которая в случае невозможности ее предотвращения приведет к смерти или получению серьезной травмы.

ОСТОРОЖНО

Обозначает опасную ситуацию, которая в случае невозможности ее предотвращения может привести к смерти или получению серьезной травмы.

ВНИМАНИЕ

Обозначает опасную ситуацию, которая в случае невозможности ее предотвращения может привести к получению травмы легкой или средней степени тяжести.

Краткие характеристики опасности оформлены следующим образом:

СИГНАЛЬНОЕ СЛОВО

Описание угрозы

Последствия игнорирования предупреждения

- Действия по предотвращению угрозы.

Примечания

Символы и примечания, представленные ниже, могут встречаться в руководствах по монтажу и эксплуатации, инструкциях по технике безопасности и сервисных инструкциях компании Grundfos.

Настоящие инструкции должны соблюдаться при работе с взрывозащищенными изделиями.

Синий или серый круг с белым графическим символом означает, что необходимо принять определенные меры.

Красный или серый круг с диагональной чертой (возможно, с черным графическим символом) указывает на то, что определенные действия предпринимать не следует или необходимо прекратить.

Несоблюдение данных инструкций может привести к неисправности или повреждению оборудования.

Советы и рекомендации по облегчению выполнения работ.

Описание изделия

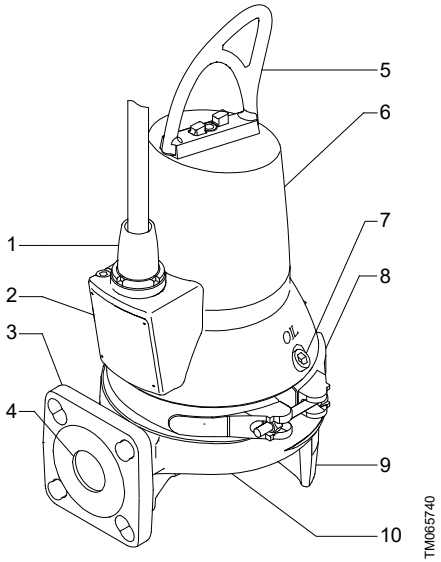

Поз.	Наименование
1	Кабельный ввод
2	Фирменная табличка
3	Напорный фланец DN 40 и 50
4	Напорный патрубок
5	Подъемная скоба
6	Корпус статора
7	Масляная резьбовая пробка
8	Хомут
9	Опора насоса
10	Корпус насоса

Перекачиваемые жидкости и назначение

Насосы SEG предназначены для перекачивания следующих жидкостей:

- бытовых сточных вод со стоками из туалетов;
- сточных вод из санузлов ресторанов, гостиниц, кемпингов и т. п.

Насос SEG

Идентификация

Паспортная табличка

Дополнительная фирменная табличка, поставляемая с насосом, должна крепиться на месте монтажа или храниться в обложке настоящего руководства.

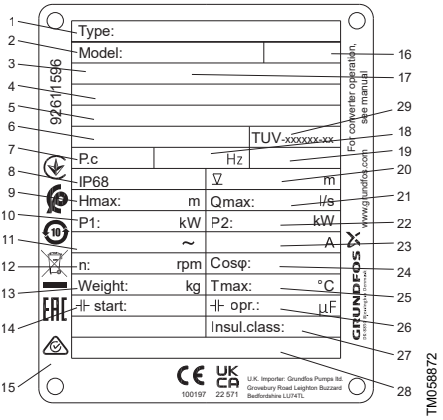

Паспортная табличка

Поз.	Описание
1	Типовое обозначение
2	Номер продукта
3	Код органа сертификации
4	Номер сертификата ATEX
5	Номер сертификата UKEX
6	Номер сертификата взрывозащищенного исполнения IEC
7	Дата изготовления (год/неделя)
8	Степень защиты корпуса в соответствии с IEC 60529
9	Максимальный напор [м]
10	Номинальная потребляемая мощность [кВт]
11	Номинальное напряжение
12	Частота вращения [об/мин]
13	Масса нетто [кг]
14	Пусковой конденсатор [мкФ]
15	Место для логотипов и информационных табличек

Поз.	Описание
16	Правила техники безопасности, номер издания
17	Маркировка взрывозащиты
18	Частота [Гц]
19	AUTOADAPT Да/Нет
20	Максимальная глубина погружения при установке [м]
21	Максимальный расход [л/с]
22	Номинальная мощность на валу электродвигателя [кВт]
23	Максимальный ток [A]
24	Коэффициент мощности cos φ, 1/1 нагрузки
25	Максимальная температура жидкости [°C]
26	Рабочий конденсатор [мкФ]
27	Класс изоляции
28	Производственная площадка и страна

Типовое обозначение

Пример: SEG.40.12.Ex.2.1.502

Код	Описание	Наименование
SE	Канализационные насосы Grundfos	Типовой ряд
G	Режущий механизм на всасывании	Тип рабочего колеса
40	Номинальный диаметр напорного патрубка	Напорный патрубок [мм]
50	Номинальный диаметр напорного патрубка для исполнений с высоким расходом	
12	P2 = код из типового обозначения / 10	Мощность на валу электродвигателя [кВт]

Код	Описание	Наименование
[ ]	Стандартное исполнение (без оборудования)	Оборудование
[ ]	Стандартное исполнение погружных канализационных насосов	Исполнение насоса
Ex	Насос разработан в соответствии со стандартами IECEx/ATEX/UKEX	
2	2 полюса	Количество полюсов
1	Однофазный электродвигатель	Количество фаз
[ ]	Трехфазный электродвигатель	
5	50 Гц	Частота [Гц][1)]
02	230 В, прямой пуск	Напряжение и метод пуска
0B	400–415 В, прямой пуск	
0C	230–240 В, прямой пуск	
[ ]	1-е поколение	Поколение[2)]
A	2-е поколение	
B	3-е поколение	
[ ]	Стандартный материал (EN-GJL-200)	Материал насоса
Z	Насос в специальном исполнении	Специсполнение

[1)] Максимальная частота при эксплуатации с преобразователем частоты.

[2)] Насосы, относящиеся к отдельным поколениям, различаются по конструкции, но одинаковы по номинальной мощности.

Соответствие нормативам

Стандартное исполнение насосов SEG протестировано VDE в соответствии с Директивой о низком напряжении и одобрено TÜV Rheinland LGA в соответствии с Регламентом о строительной продукции.

Насос во взрывозащищенном исполнении одобрен в соответствии с требованиями DEKRA.

Европа

Класс взрывозащиты насосов — Europe & UK, CE 0344, UKCA 8505 Ⓔx II 2 G Ex db IIB T4/T3 Gb.

Директива / стандарт	Код		Описание
ATEX & UKEX	CE 0344	=	Маркировка CE, указывающая на соответствие директиве ATEX 2014/34/EU. 0344 — номер уполномоченного органа, проводившего сертификацию системы обеспечения качества для ATEX.
	UKEX 8505	=	Маркировка UKEX, указывающая на соответствие постановлению UKEX 2016, UKSI 2016:1107. 8505 — номер уполномоченного органа, проводившего сертификацию системы обеспечения качества для UKEX.
	Ex	=	Маркировка взрывозащиты.
	II	=	Группа оборудования, соответствующая директиве ATEX/постановлению UKEX, которые определяют требования, предъявляемые к оборудованию этой группы.
	2	=	Категория оборудования, соответствующая директиве ATEX/постановлению UKEX, которые определяют требования, предъявляемые к оборудованию этой категории.
	G	=	Взрывоопасная атмосфера, вызванная газами, испарениями или туманом.
Международные (IEC) стандарты	Ex	=	Маркировка взрывозащиты.
	db	=	Пожаробезопасный корпус в соответствии с IEC 60079-1.
	IIB	=	Классификация газов, см. IEC 60079-0. Группа газов B включает в себя газы группы A.
	T3	=	Максимальная температура на поверхности электродвигателя составляет 200 °C.
	T4	=	Максимальная температура на поверхности электродвигателя составляет 135 °C.
	Gb	=	Оборудование для взрывоопасного газа с «высоким» уровнем защиты.

Международный (IEC)

Для стран IEC, таких как Австралия, насосы также имеют сертификаты по стандартам IEC, IECEx 18.0038X, одобренные DEKRA: Ex db IIB T4/T3 Gb.

Потенциально взрывоопасные среды

В потенциально взрывоопасных условиях используйте насосы во взрывозащищенном исполнении.

Только насосы на 50 Гц предназначены для использования в потенциально взрывоопасных средах.

Ни при каких обстоятельствах не допускается перекачивание насосами горючих или воспламеняющихся жидкостей.

Классификация места монтажа в каждом конкретном случае должна быть подтверждена в соответствии с местными требованиями.

Перед первым запуском насоса и после длительного периода простоя насос должен быть заполнен перекачиваемой жидкостью.

Буква «X» в номере сертификата означает, что для безопасного использования оборудования необходимо обеспечить специальные условия эксплуатации. Эти условия указаны в сертификате и в данных инструкциях по монтажу и эксплуатации. Особые условия для безопасной эксплуатации взрывозащищенных насосов:

1. Болты, используемые при замене, должны быть класса A2-70 или выше в соответствии с EN/ISO 3506-1.
2. Не допускается запускать насос всухую. Уровень перекачиваемой жидкости должен регулироваться двумя реле уровня останова, подсоединенными к цепи управления электродвигателем. Насосы могут использоваться только при их полном погружении в перекачиваемую жидкость.
3. Проверьте, чтобы кабель был надежно подсоединен к клеммной коробке, расположенной за пределами потенциально взрывоопасной зоны. Ввод питающего кабеля может отсоединить только производитель или его представитель.
4. Номинальная температура срабатывания термовыключателя в обмотках статора составляет 150 °C. Термовыключатель обеспечивает отключение подачи электропитания. Восстановление подачи питания выполняется вручную.
5. Степень защиты IP68 ограничивается максимальной глубиной погружения до 10 м.
6. Температура окружающей среды ограничивается диапазоном от -20 до +40 °C, а жидкостей — от 0 до 40 °C.
7. Свяжитесь с изготовителем для получения информации о типе защиты «d» для насосов и о размерах огнестойких соединений.
8. Контргайку кабельного соединения можно заменять только такой же гайкой.
9. Ответственность за соответствие стандартам EN 60079-14, EN 60079-17 и EN 60079-19 несет заказчик.

Транспортировка изделия

ВНИМАНИЕ
Опасность раздавливания
Травма легкой или средней степени тяжести

- Необходимо исключить возможность скатывания или опрокидывания насоса.

Погрузка-разгрузка насоса

ПРЕДУПРЕЖДЕНИЕ
Опасность раздавливания
Смерть или серьезная травма

- Запрещено устанавливать друг на друга упаковки или палеты с насосами при их подъеме или перемещении.
- При подъеме насоса необходимо использовать специальную подъемную скобу на насосе или вилочный автопогрузчик, если насос находится на палете. Строго запрещается поднимать насос за силовой кабель, напорный шланг или трубопровод.

ВНИМАНИЕ
Острый элемент
Травма легкой или средней степени тяжести

- Во время вскрытия упаковки на руках должны быть защитные перчатки.

ОПАСНО
Опасность раздавливания
Смерть или серьезная травма

- Перед поднятием насоса убедитесь, что подъемная скоба надежно закреплена.

ПРЕДУПРЕЖДЕНИЕ
Опасность раздавливания
Смерть или серьезная травма

- Во время подъема насоса следите за тем, чтобы ваша рука не оказалась между подъемной скобой и крюком.

ПРЕДУПРЕЖДЕНИЕ
Опасность раздавливания
Смерть или серьезная травма

- Убедитесь, что подъемная скоба надежно закреплена.
- При подъеме насоса необходимо использовать специальную подъемную скобу на насосе или вилочный автопогрузчик, если насос находится на палете.
- Строго запрещается поднимать насос за силовой кабель, напорный шланг или трубопровод.
- Перед поднятием насоса убедитесь, что подъемная скоба надежно закреплена.

Монтаж

Запрещается установка насоса на высоте более 2000 метров над уровнем моря.

Ответственность за соответствие стандарту EN 60079-14 несет заказчик.

Монтаж насосов в резервуарах должен выполняться специально подготовленным персоналом.

Работы в резервуарах или вблизи них должны выполняться в соответствии с местными нормами и правилами.

На рабочей площадке со взрывоопасной атмосферой не должны находиться люди.

ОПАСНО
Поражение электрическим током
Смерть или серьезная травма

- Должна быть предусмотрена возможность заблокировать сетевой выключатель в положении 0. Тип и требования соответствуют стандарту EN 60204-1.

ОПАСНО
Поражение электрическим током
Смерть или серьезная травма

- Убедитесь, что над максимальным уровнем жидкости имеется как минимум 3 м свободного кабеля.

Механический монтаж

Перед началом монтажа необходимо убедиться в том, что дно резервуара ровное.

ОПАСНО
Поражение электрическим током
Смерть или серьезная травма

- Отключите источник питания и переведите сетевой выключатель в положение 0.
- Прежде чем приступить к работе с изделием, необходимо отключить все подсоединенные к нему источники внешнего питания.

ВНИМАНИЕ
Горячая поверхность
Травма легкой или средней степени тяжести

- Прежде чем прикасаться к насосу, убедитесь, что он остыл.

ОПАСНО
Поражение электрическим током
Смерть или серьезная травма

- Перед монтажом и первым пуском насоса необходимо проверить силовой кабель на наличие внешних повреждений во избежание короткого замыкания.

ВНИМАНИЕ
Биологическая опасность
Травма легкой или средней степени тяжести

- После демонтажа тщательно промойте изделие чистой водой и прополощите детали изделия в воде. В резервуарах могут присутствовать сточные воды, содержащие ядовитые и (или) опасные для здоровья вещества.
- Следует использовать спецодежду и средства индивидуальной защиты.
- Следует соблюдать местные правила действующих санитарно-гигиенических норм.

Насос должен быть установлен в вертикальном положении, как при погружном монтаже на автоматической трубной муфте, так и в случае свободной погружной установки.

Во избежание поломок из-за неправильного монтажа следует использовать только оригинальные принадлежности Grundfos.

Для подъема насоса используйте только подъемную скобу. Запрещается использовать ее для фиксации насоса во время работы.

ВНИМАНИЕ
Опасность раздавливания
Травма легкой или средней степени тяжести

- Если к насосу подключено напряжение питания, запрещается подносить руки или инструменты к отверстиям его всасывающего и напорного патрубков, пока насос не будет выключен путем снятия плавких предохранителей или отключения питания с помощью сетевого выключателя.
- Примите меры по предотвращению случайного включения электропитания.

ВНИМАНИЕ
Острый элемент
Травма легкой или средней степени тяжести

- Не прикасайтесь к острым краям рабочего колеса, головки и кольца режущего механизма без защитных перчаток.

ВНИМАНИЕ
Биологическая опасность
Травма легкой или средней степени тяжести

- При установке напорной трубы убедитесь в том, что соединение герметизировано надлежащим образом во избежание утечек.

Установка на автоматической трубной муфте

Перед началом монтажа насоса необходимо убедиться в том, что атмосфера в резервуаре не является потенциально взрывоопасной.

При монтаже труб не следует прикладывать чрезмерное усилие. На насос не должны передаваться нагрузки от трубопровода.

Не используйте в трубах гибкие элементы или сильфоны. Запрещается использовать эти элементы для выравнивания соосности труб.

Запрещается опускать свободный конец кабеля в воду, так как в этом случае вода может проникнуть через кабель в обмотки электродвигателя.

Переносная погружная установка

Запрещено опускать конец кабеля в воду, так как в этом случае вода может проникнуть в кабель.

Если в одном и том же резервуаре установлено несколько насосов, они должны быть на одном уровне для обеспечения оптимального перераспределения нагрузки.

Электрическое соединение

ОПАСНО
Поражение электрическим током
Смерть или серьезная травма

- Подключите насос к внешнему сетевому выключателю с зазором между разомкнутыми контактами согласно EN 60204-1.
- Должна быть предусмотрена возможность заблокировать сетевой выключатель в положении 0.

Насосы для установки в опасных местах должны подключаться к шкафу управления, оборудованному реле защиты электродвигателя с классом расцепления 10 согласно IEC.

При стационарной установке необходимо обеспечить защиту от тока утечки на землю.

Запрещается производить установку блоков управления, шкафов управления насосами Grundfos, взрывозащитных барьеров, а также оставлять свободный конец силового кабеля в потенциально взрывоопасных условиях.

Классификация места монтажа в каждом конкретном случае должна быть подтверждена в соответствии с местными требованиями.

Для взрывозащищенных насосов необходимо обеспечить подключение внешнего провода заземления к внешней клемме заземления на насосе, используя для этого провод с защитным кабельным хомутом. Очистите поверхность внешнего заземляющего соединения и установите кабельный хомут.

Сечение провода заземления должно составлять не менее 4 мм^2 (например, тип H07 V2-K (PVT 90°) желтый/зеленый).

Необходимо обеспечить антикоррозионную защиту заземляющего соединения.

Необходимо обеспечить правильное подключение защитного оборудования.

Поплавковые выключатели, применяемые в потенциально взрывоопасной среде, должны иметь допуск на эксплуатацию в соответствующих условиях. Они должны подключаться к шкафу управления через искробезопасный барьер, чтобы обеспечить безопасность цепи.

ОПАСНО
Поражение электрическим током
Смерть или серьезная травма

- Если силовой кабель поврежден, он должен быть заменен изготовителем, сервисным центром изготовителя или квалифицированным персоналом соответствующего уровня подготовки.

Автомат защиты электродвигателя должен быть настроен на номинальный ток насоса. Номинальный ток указан на фирменной табличке.

ОПАСНО
Поражение электрическим током
Смерть или серьезная травма

- Перед первым пуском насоса необходимо проверить силовой кабель на наличие внешних повреждений во избежание короткого замыкания.

Возможная замена силового кабеля должна производиться специалистами Grundfos или официальными сервисными центрами компании Grundfos.

В случае насосов с однофазными электродвигателями необходимо использовать шкафы управления LC 241 или LC 242 соответствующие бытовым стандартам.

Схемы электрических соединений

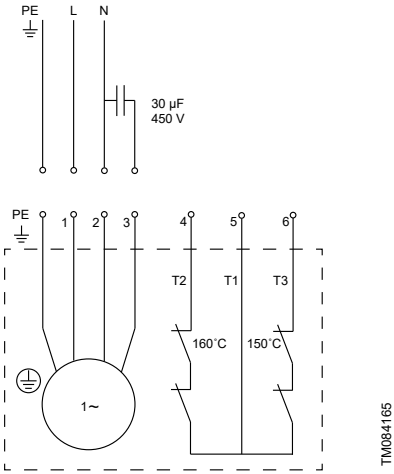

Схема электрических соединений для насосов с однофазными электродвигателями

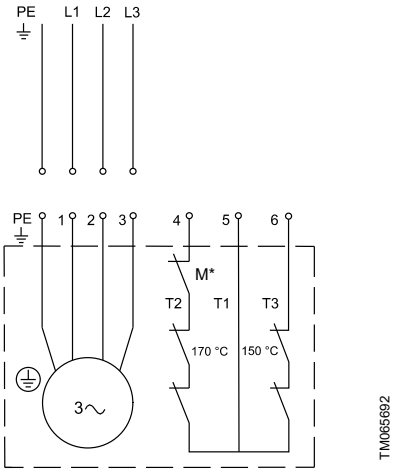

Схема соединений для насосов с трехфазными электродвигателями

Поз.	Описание
M*	Опция

Шкафы управления насосами

Уровень перекачиваемой жидкости регулируется контроллерами уровня Grundfos LC 231 и LC 241. Защита насосов осуществляется термовыключателями, подключенными к шкафу LC или блоку управления CU 100.

Контроллеры уровня LC

Подходящие контроллеры уровня:

• LC 231: компактное решение с сертифицированной защитой электродвигателя для исполнений с одним/двумя насосами;

• LC 241: шкаф управления предлагает широкий набор функций, модульность и соответствие индивидуальным требованиям исполнений с одним/двумя насосами;

• Система управления Dedicated Controls (DC): система управления высокого класса для исполнений с несколькими насосами (до 6 насосов).

В следующем описании термин «реле уровня» означает датчики уровня в виде колокола, поплавковые выключатели или электроды в зависимости от выбранного шкафа управления насосом.

В зависимости от требований по безопасности и количества насосов реле уровня могут использоваться в следующих конфигурациях:

• сухой ход (необязательно);

• останов;

• пуск насоса 1 (исполнение с одним насосом);

• пуск насоса 2 (исполнение с двумя насосами);

• высокий уровень (опция).

Можно использовать аналоговый датчик уровня с настройкой всех уровней. С датчиками уровня могут использоваться реле уровня (одно для сухого хода и одно для высокого уровня).

При установке реле уровня необходимо учитывать следующее.

• Чтобы не допустить проникновения воздуха и вибрации погружных насосов, реле уровня останова должно быть отрегулировано так, чтобы насос останавливался до того, как уровень жидкости опустится ниже середины корпуса двигателя.

• Требуется устанавливать реле уровня пуска так, чтобы насос запускался при нужном уровне жидкости. Насос должен в любом случае запускаться до того, как уровень жидкости дойдет до нижней кромки подводящей трубы резервуара.

• Аварийное реле высокого уровня всегда необходимо устанавливать примерно на 10 см выше реле уровня пуска. Однако в любом случае аварийный сигнал должен быть подан до того, как уровень жидкости дойдет до нижней кромки подводящей трубы резервуара.

Дополнительную информацию можно найти в руководстве по монтажу и эксплуатации для выбранного контроллера уровня.

Работа насоса всухую запрещена.

Установите дополнительное реле уровня, чтобы гарантировать, что насос остановится в случае отказа реле уровня, необходимого для остановки насоса.

Насос должен быть отключен, если уровень жидкости достигнет верхнего края хомута насоса.

Поплавковые выключатели, применяемые в потенциально взрывоопасной среде, должны иметь допуск на эксплуатацию в соответствующих условиях. Они должны быть подключены к контроллеру уровня LC 231 или LC 241 компании Grundfos с помощью искробезопасного барьера для обеспечения безопасного контура. В потенциально взрывоопасных средах в системах управления должна быть отключена функция защиты от заклинивания.

Термовыключатели

Все насосы имеют два набора термовыключателей, встроенных в обмотки статора.

Термовыключатель в цепи 1 (T1-T3) разрывает цепь при температуре обмотки:

- 150 °C для насосов с трехфазным электродвигателем;
- 125 °C для насосов 1,5 кВт с однофазным электродвигателем.

Данный термовыключатель должен быть всегда подключен (T1-T3), и в случае теплового отключения насос должен быть выключен.

Термовыключатель в цепи 2 (T1-T2) разрывает цепь при температуре обмотки:

- 170 °C для насосов с трехфазным электродвигателем;
- 160 °C для насосов с однофазным электродвигателем;
- 135 °C для насосов 1,5 кВт с однофазным электродвигателем.

После срабатывания тепловой защиты перезапуск насосов во взрывозащищенном исполнении выполняется вручную.

Для ручного перезапуска этих насосов необходимо подключить термовыключатель в цепи 2 (соединение T1-T2).

Максимальный рабочий ток и напряжение термовыключателей составляет 0,5 A при 500 В переменного тока и cos φ 0,6. Термовыключатели должны размыкать контакт в цепи питания.

Когда термовыключатели в стандартных насосах замыкают контур после охлаждения, насос автоматически перезапускается при помощи шкафа управления.

ОПАСНО
Взрывоопасная среда
Смерть или серьезная травма

- Запрещается устанавливать отдельный автомат защиты электродвигателя или блок управления в потенциально взрывоопасных условиях.

Реле влажности

Реле влажности доступно в качестве опции. При наличии реле влажности датчик подключается к цепи 2 (T1-T2) последовательно.

Он размыкается при обнаружении влаги и разрывает электрическую цепь. Необходимо выключить и проверить насос.

Максимальный ток и напряжение реле влажности ограничены 0,5 A и 250 В.

Блок управления CU 100

Блок управления CU 100 включает в себя автомат защиты электродвигателя, поставляется с реле уровня и кабелем.

Насосы с однофазным электродвигателем

Подключите рабочий и пусковой конденсаторы к блоку управления.

Параметры конденсатора представлены в таблице.

Тип насоса	CS, пусковой конденсатор		CR, рабочий конденсатор	
[кВт]	[мкФ]	[В]	[мкФ]	[В]
0,9 и 1,2	150	230	30	450
1,5	150	230	40	450

Эксплуатация с преобразователем частоты

Насосы Grundfos SEG предназначены для работы с преобразователями частоты. Однако по причинам, связанным с применением, эксплуатация преобразователя частоты не рекомендуется.

Чтобы избежать риска образования осадка в трубопроводе, рекомендуется эксплуатировать насос с преобразователем частоты при расходе выше 1 м/с.

Для работы с преобразователем частоты необходимо соблюдать следующее:

- Перед монтажом преобразователя частоты должна быть рассчитана минимально допустимая частота в установке во избежание нулевого расхода.
- Нельзя снижать частоту вращения электродвигателя до значения ниже 35 Гц.
- Для предотвращения образования осадка в насосе и системе трубопроводов необходимо давать насосу поработать с номинальной частотой вращения не менее 2–3 раз в день в течение 5–10 минут.
- Скорость потока необходимо поддерживать выше 1 м/с.
- Хотя бы раз в день насос должен работать с номинальной частотой вращения, чтобы не допустить образования осадка в системе трубопроводов.
- Частота вращения не должна превышать значение, указанное на фирменной табличке, Пренебрежение этим правилом может привести к перегрузке электродвигателя.
- Силовой кабель должен быть как можно короче. Пиковое напряжение увеличивается при удлинении силового кабеля. См. технические характеристики выбранного преобразователя частоты.

- Используйте входные и выходные фильтры с преобразователем частоты. См. технические характеристики выбранного преобразователя частоты.
- Используйте экранированный силовой кабель во избежание создания электрических помех для другого электрооборудования. См. технические характеристики выбранного преобразователя частоты.
- Необходимо подключить защиту от перегрева электродвигателя.
- Минимальная частота переключения — 2,5 кГц.
- Пиковое напряжение и dU/dt должны соответствовать значениям в таблице ниже. Здесь указаны максимальные значения, измеренные на клеммах электродвигателя. Влияние кабеля не учитывалось. Фактические значения пикового напряжения и dU/dt, а также влияние кабеля на них можно увидеть в технических характеристиках преобразователя частоты.

Макс. периодическое пиковое напряжение [В]	Макс. dU/dt U_N 400 В [В/мкс]
850	2000

- В случае использования насоса с сертификатом Ex необходимо убедиться, что данный сертификат Ex для конкретного насоса допускает использование преобразователя частоты.
- Установите коэффициент U/f преобразователя частоты согласно характеристикам электродвигателя.
- Необходимо соблюдать местные нормы и правила.

При эксплуатации насоса с преобразователем частоты необходимо учитывать следующее:

- Пусковой момент может быть ниже в зависимости от типа преобразователя частоты. См. руководство по монтажу и эксплуатации выбранного преобразователя частоты.
- Использование преобразователя частоты может сократить срок службы подшипников и уплотнения вала.
- Может увеличиться уровень шума. См. руководство по монтажу и эксплуатации выбранного преобразователя частоты.

Использование преобразователя частоты может сократить срок службы подшипников и уплотнения вала в зависимости от режима работы и других факторов.

Информацию о кривых частоты/момента вращения насоса при работе от преобразователя частоты можно найти в Grundfos Product Center на сайте https://product-selection.grundfos.com.

Для получения дополнительной информации по эксплуатации преобразователя частоты см. технические характеристики и руководство по монтажу и эксплуатации выбранного преобразователя частоты.

Запуск

ВНИМАНИЕ
Раздавливание рук
Травма легкой или средней степени тяжести

- Запрещается подносить руки или инструменты к отверстиям всасывающего и напорного патрубков насоса после его подключения к сети электропитания.
- Примите меры по предотвращению случайного включения электропитания.

ВНИМАНИЕ
Биологическая опасность
Травма легкой или средней степени тяжести

- При установке напорной трубы убедитесь в том, что соединение герметизировано надлежащим образом во избежание утечек.

ПРЕДУПРЕЖДЕНИЕ
Опасность раздавливания
Смерть или серьезная травма

- Во время подъема насоса следите за тем, чтобы ваша рука не оказалась между подъемной скобой и крюком.

ОПАСНО
Опасность раздавливания
Смерть или серьезная травма

- Убедитесь, что подъемная скоба надежно закреплена.
- При подъеме насоса необходимо использовать специальную подъемную скобу на насосе или вилочный автопогрузчик, если насос находится на палете.
- Строго запрещается поднимать насос за силовой кабель, напорный шланг или трубопровод.
- Перед поднятием насоса убедитесь, что подъемная скоба надежно закреплена.

ОПАСНО
Поражение электрическим током
Смерть или серьезная травма

- Перед первым запуском изделия необходимо проверить силовой кабель на наличие внешних повреждений во избежание короткого замыкания.
- Если силовой кабель поврежден, он должен быть заменен изготовителем, сервисным центром изготовителя или квалифицированным персоналом соответствующего уровня подготовки.
- Убедитесь в правильности заземления изделия.
- Отключите источник питания и переведите сетевой выключатель в положение 0.
- Прежде чем приступить к работе с изделием, необходимо отключить все подсоединенные к нему источники внешнего питания.

ВНИМАНИЕ
Биологическая опасность
Травма легкой или средней степени тяжести

- После демонтажа тщательно промойте изделие чистой водой и прополощите детали изделия в воде. В резервуарах могут присутствовать сточные воды, содержащие ядовитые и (или) опасные для здоровья вещества.
- Следует использовать спецодежду и средства индивидуальной защиты.
- Следует соблюдать местные правила санитарно-гигиенических норм.

ВНИМАНИЕ
Горячая поверхность
Травма легкой или средней степени тяжести

- Запрещено прикасаться к поверхности насоса во время работы.

Запрещается открывать соединительный хомут во время работы насоса.

Общий порядок запуска

Работа насоса всухую запрещена.

Если окружающая среда потенциально взрывоопасна, используйте насосы с сертификатом взрывозащиты.

Режимы работы

Данные насосы предназначены для работы с перерывами (S3). При полном погружении в перекачиваемую жидкость насосы могут также эксплуатироваться в непрерывном режиме (S1).

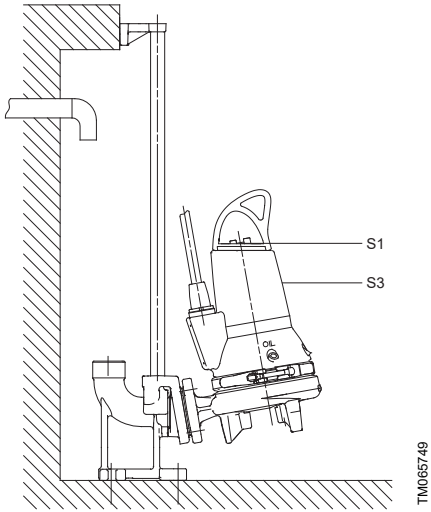

Уровни рабочих режимов

Насосы во взрывозащищенном исполнении не должны эксплуатироваться ниже уровня S1, как показано выше.

S3, работа с перерывами

Режим работы S3 означает серию 10-минутных рабочих циклов (TC): насос должен работать не дольше 4 минут и останавливаться не менее чем на 6 минут. Во время цикла не достигается тепловое равновесие.

В этом режиме насос частично погружен в окружающую жидкость. Минимальный уровень жидкости находится поверх кабельного ввода.

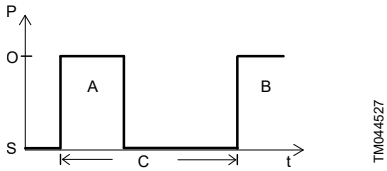

Режим работы S3

Поз.	Описание
O	Эксплуатация
S	Останов
TC	Рабочий цикл

S1, непрерывная работа

В данном режиме насос может работать непрерывно без остановки для охлаждения. При полном погружении насос в достаточной степени охлаждается перекачиваемой жидкостью.

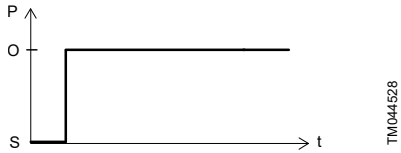

Режим работы S1

Поз.	Описание
O	Эксплуатация
S	Останов

Уровни пуска и останова насоса

Разницу между уровнями пуска и останова можно отрегулировать, изменив длину свободного конца поплавкового выключателя.

Длинный свободный конец кабеля = большая разность уровней.

Короткий свободный конец кабеля = маленькая разность уровней.

- Чтобы не допустить проникновения воздуха и вибрации, установите реле уровня останова так, чтобы насос останавливался до того, как уровень жидкости достигнет верхнего края хомута.
- Установите реле уровня пуска так, чтобы насос запускался при нужном уровне жидкости. Насос должен в любом случае запускаться до того, как уровень жидкости дойдет до нижней кромки подводящей трубы резервуара.

Использование блока управления CU 100 во взрывоопасных условиях запрещено.

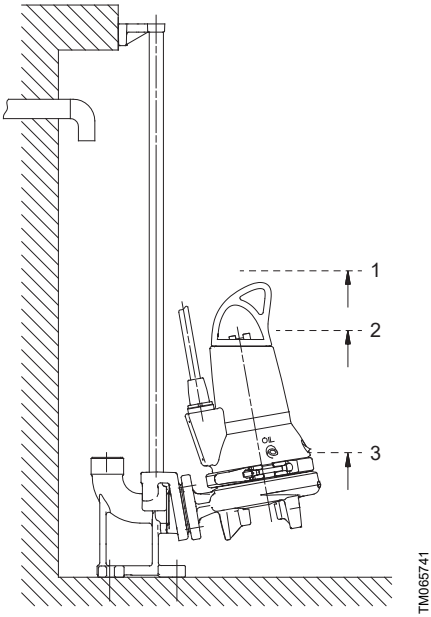

Уровни пуска и останова насоса

Поз.	Описание
1	Аварийный сигнал
2	Пуск
3	Останов

Направление вращения

Проверка направления вращения должна выполняться за пределами опасной зоны.

Рабочее колесо вращается по часовой стрелке. При запуске происходит рывок насоса против часовой стрелки.

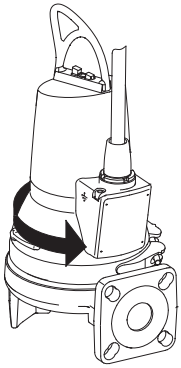

Направление рывка

Техническое и сервисное обслуживание

ОПАСНО
Поражение электрическим током
Смерть или серьезная травма

- Перед началом работ с насосом необходимо вынуть предохранители или отключить питание с помощью сетевого выключателя.
- Примите меры по предотвращению случайного включения электропитания.

ВНИМАНИЕ
Опасность раздавливания
Травма легкой или средней степени тяжести

- Запрещается подносить руки или инструменты к отверстиям всасывающего и напорного патрубков насоса после его подключения к сети электропитания.
- Все вращающиеся узлы и детали должны быть неподвижны.

ВНИМАНИЕ
Острый элемент
Травма легкой или средней степени тяжести

- Не прикасайтесь к острым краям рабочего колеса, головки и кольца режущего механизма без защитных перчаток.

ВНИМАНИЕ
Биологическая опасность
Травма легкой или средней степени тяжести

- При установке напорной трубы убедитесь в том, что соединение герметизировано надлежащим образом во избежание утечек.

ВНИМАНИЕ
Горячая поверхность
Травма легкой или средней степени тяжести

- Запрещено прикасаться к поверхности насоса во время работы.

ПРЕДУПРЕЖДЕНИЕ
Опасность раздавливания
Смерть или серьезная травма

- Во время подъема насоса следите за тем, чтобы ваша рука не оказалась между подъемной скобой и крюком.

ОПАСНО
Опасность раздавливания
Смерть или серьезная травма

- Убедитесь, что подъемная скоба надежно закреплена.
- При подъеме насоса необходимо использовать специальную подъемную скобу на насосе или вилочный автопогрузчик, если насос находится на палете.
- Строго запрещается поднимать насос за силовой кабель, напорный шланг или трубопровод.
- Перед поднятием насоса убедитесь, что подъемная скоба надежно закреплена.

ОПАСНО
Поражение электрическим током
Смерть или серьезная травма

- Перед монтажом и первым пуском насоса необходимо проверить силовой кабель на наличие внешних повреждений во избежание короткого замыкания.
- Если силовой кабель поврежден, он должен быть заменен изготовителем, сервисным центром изготовителя или квалифицированным персоналом соответствующего уровня подготовки.
- Убедитесь в правильности заземления изделия.
- Отключите источник питания и переведите сетевой выключатель в положение 0.
- Прежде чем приступить к работе с изделием, необходимо отключить все подсоединенные к нему источники внешнего питания.

ВНИМАНИЕ
Биологическая опасность
Травма легкой или средней степени тяжести

- После демонтажа тщательно промойте изделие чистой водой и прополощите детали изделия в воде. В резервуарах могут присутствовать сточные воды, содержащие ядовитые и (или) опасные для здоровья вещества.
- Следует использовать спецодежду и средства индивидуальной защиты.
- Следует соблюдать местные правила санитарно-гигиенических норм.

ВНИМАНИЕ
Травма легкой или средней степени тяжести

- Масляная камера может находиться под давлением. Не выкручивайте резьбовые пробки до тех пор, пока давление не будет полностью сброшено.

Все работы по техническому обслуживанию должны выполняться специалистами Grundfos или официальными сервисными центрами, уполномоченными на обслуживание взрывозащищенных изделий.

Загрязненные насосы

ВНИМАНИЕ
Биологическая опасность
Травма легкой или средней степени тяжести

- После демонтажа тщательно промойте изделие чистой водой и прополощите детали изделия в воде.

Техническое обслуживание

Ответственность за соответствие стандартам EN 60079-17 и EN 60079-19 несет заказчик.

При нормальном режиме эксплуатации насосы необходимо проверять через каждые 3000 часов работы или как минимум один раз в год.
При высоком содержании твердых частиц или большой концентрации песка в перекачиваемой жидкости проверку насоса необходимо выполнять чаще.

Следует проверить следующее:

- **Уровень и состояние масла**

  Если это новый насос или насос, устанавливаемый после замены уплотнения вала, необходимо проверить уровень масла через неделю эксплуатации.

  Используйте масло Shell Ondina X420 или аналог. Температура самовоспламенения масла должна быть выше 180 °C.

- **Кабельный ввод**

  Необходимо следить за тем, чтобы кабельный ввод был герметично изолирован от проникновения воды, а кабели не имели изломов и (или) не были зажаты.

- **Детали насоса**

  Проверьте изнашиваемые детали и замените неисправные.

- **Шариковые подшипники**

  Проверьте бесшумный плавный ход вала путем проворачивания его вручную. Замените поврежденные шариковые подшипники.

  Капитальный ремонт насоса обычно необходим в тех случаях, когда шариковые подшипники вышли из строя или электродвигатель работает со сбоями.
  Его разрешается выполнять специалистам Grundfos или официальным сервисным центрам компании Grundfos. Подшипники смазаны на весь срок эксплуатации.

- **Режущий механизм и его компоненты**

  В случае частого заедания проверьте режущий механизм на наличие износа. Если необходимо, замените режущий механизм.

Проверка и замена масла

Проводите замену масла в масляной камере раз в год или через 3000 часов эксплуатации либо при каждой замене уплотнения вала. В таблице указано необходимое количество масла в масляной камере.

Если слитое масло содержит воду, проверьте и замените уплотнение вала.

Тип насоса	Кол-во масла в масляной камере [л]
SEG мощностью до 1,5 кВт	0,17
SEG 2,6–4,0 кВт	0,42

ВНИМАНИЕ
Травма легкой или средней степени тяжести

- Масляная камера может находиться под давлением. Ослабляйте резьбовые пробки с осторожностью и ни в коем случае не выкручивайте их полностью до тех пор, пока давление не будет окончательно сброшено.

Отработанное масло необходимо собрать и утилизировать в соответствии с местными нормами и правилами.

Замена режущего механизма

ВНИМАНИЕ
Острый элемент
Травма легкой или средней степени тяжести

- Надевайте защитные перчатки при работе с острыми краями рабочего колеса, головки и кольца режущего механизма.

Обнаружение и устранение неисправностей в изделии

Соблюдайте все правила, применимые к насосам, установленным во взрывоопасных средах.
Необходимо обеспечить выполнение всех работ вне взрывоопасной зоны.

Перед началом диагностики необходимо убедиться в следующем:
- снятие предохранителей или отключение сетевого выключателя;
- невозможность случайного включения электропитания;
- неподвижность вращающихся деталей.

Технические характеристики

Условия эксплуатации

Насосы SEG предназначены для работы с перерывами (S3). При полном погружении в перекачиваемую жидкость насосы могут также эксплуатироваться в непрерывном режиме (S1).

Рабочее давление	Максимум 6 бар
Количество пусков в час	Максимум 30
Значение pH	От 4 до 10 для стационарной установки

Глубина установки

Максимум 20 м ниже уровня жидкости.

Обеспечьте минимальную длину силового кабеля, соответствующую глубине установки плюс 3 метра.

Температура перекачиваемой жидкости

От 0 до +40 °C.

На короткое время (не более 10 минут) допускается повышение температуры до 60 °C (только для насосов в стандартном исполнении).

Не допускается перекачивание жидкостей с температурой выше 40 °C насосами во взрывозащищенном исполнении.

Температура окружающей среды

Допустимая температура окружающей среды: от -20 до +40 °C.

В случае насосов во взрывозащищенном исполнении, оснащенных датчиком воды в масле (WIO), температура окружающей среды на месте установки должна быть в диапазоне от 0 до 40 °C.

Плотность перекачиваемой жидкости

Если перекачиваемые жидкости имеют более высокую плотность и (или) кинематическую вязкость, чем вода, необходимо использовать электродвигатели большей мощности.

Уровень звукового давления

Уровень звукового давления насосов ниже предельно допустимых значений, указанных в директиве Совета Европы 2006/42/EC относительно механических устройств.

Электрические характеристики

Электропитание	1 × 230 В — 10 ± 6 %, 50 Гц 3 × 230 В — 10 ± 6 %, 50 Гц 3 × 400 В — 10 ± 6 %, 50 Гц
Степень защиты	IP68, согласно IEC 60529
Класс изоляции	F (155 °C)

Сопротивление обмотки

Типоразмер электродвигателя	**Однофазный электродвигатель**	
[кВт]	**Пусковая обмотка**	**Главная обмотка**
0,9 - 1,2	4,5 Ω	2,75 Ω
1,5	4,1 Ω	2,9 Ω
	Трехфазный электродвигатель	
	3 × 230 В	3 × 400 В
0,9 - 1,5	6,8 Ω	9,1 Ω
2,6	3,4 Ω	4,56 Ω
3,1 - 4,0	2,52 Ω	3,36 Ω

Данные в таблице приведены без учета кабеля. Сопротивление в кабеле: 2 × 10 м, приблизительно 0,28 Ом.

Утилизация изделия

Данное оборудование, а также его узлы и компоненты должны утилизироваться в соответствии с экологическими нормами и правилами.

1. Воспользуйтесь услугами государственной или частной службы по сбору отходов.
2. Если это невозможно, обратитесь в ближайший офис компании Grundfos или сервисный центр Grundfos.

	Изображение перечеркнутого мусорного бака на изделии означает, что его необходимо утилизировать отдельно от бытовых отходов. Когда изделие с таким обозначением достигнет конца своего срока службы, его необходимо доставить в пункт сбора и утилизировать в соответствии с требованиями местного законодательства в области экологии. Раздельный сбор и утилизация таких изделий позволят защитить окружающую среду и здоровье людей.

Информация об окончании срока службы представлена сайте *www.grundfos.com/product-recycling*.

Declaration of conformity

GB: EU declaration of conformity

For products with CE marking on the nameplate.

We, Grundfos, declare under our sole responsibility that products (1) declared below are in conformity with the relevant union harmonisation legislation (2), harmonised standards or other technical specifications (3).

This declaration of conformity refers to the Grundfos document: 99335426

If a product consists of several components each with a separate declaration, all relevant declarations are included in the package.

Notified body for EU-Type examination (4)

Certificate No (5)

Notified body for production control (6)

List of required components to fulfil the radio-related requirements is available in the respective Grundfos document.

BG: Декларация за съответствие на ЕС

За продукти със CE маркировка на табелката с данни.

Ние, Grundfos, декларираме с пълната си отговорност, че декларираните по-долу продукти (1) съответстват на приложимото законодателство за хармонизиране на Съюза (2), хармонизираните стандарти или други технически спецификации (3).

Тази декларация за съответствие е във връзка с документа на Grundfos: 99335426

Ако определен продукт се състои от няколко компонента, всеки от които с отделна декларация, в пакета се включват всички приложими декларации.

Сертифициращ орган за изпитване от тип ЕС (4)

Сертификат № (5)

Сертифициращ орган за контрол на производството (6)

Списък на необходимите компоненти за изпълнение на изискванията по отношение на радиомодула, е наличен в съответния документ на Grundfos.

CZ: EU prohlášení o shodě

Pro výrobky s označením CE na typovém štítku.

My společnost Grundfos prohlašujeme na svou plnou odpovědnost, že níže uvedené výrobky (1) jsou v souladu s příslušnými harmonizačními právními předpisy (2), harmonizačními normami nebo jinými technickými specifikacemi (3) Evropské unie.

Toto prohlášení o shodě odkazuje na dokument společnosti Grundfos: 99335426

Pokud se výrobek skládá z několika součástí, z nichž každá má samostatné prohlášení, jsou v balení zahrnuta všechna příslušná prohlášení.

Úředně stanovený orgán pro EU schválení typu (4)

Certifikát č. (5)

Úředně stanovený orgán pro kontrolu výroby (6)

Seznam požadovaných součástí pro splnění požadavků souvisejících s rádiovým signálem je k dispozici v příslušném dokumentu společnosti Grundfos.

DE: EU-Konformitätserklärung

Für Produkte mit CE-Kennzeichnung auf dem Typenschild.

Wir, Grundfos, erklären in alleiniger Verantwortung, dass die Produkte (1), auf die sich die folgende Erklärung bezieht, den nachstehend genannten Harmonisierungsrechtsvorschriften (2), Normen und Spezifikationen (3) der EU entspricht.

Diese Konformitätserklärung bezieht sich auf das Grundfos-Dokument: 99335426

Besteht ein Produkt aus mehreren Komponenten, die jeweils eine eigene Deklaration haben, sind alle relevanten Deklarationen im Paket enthalten.

Benannte Stelle für die EU-Baumusterprüfung (4)

Zertifikat Nr. 5

Benannte Stelle für die Produktionskontrolle (6)

Eine Liste der erforderlichen Komponenten, die zur Erfüllung der funkbezogenen Anforderungen notwendig sind, finden Sie im entsprechenden Grundfos-Dokument.

DK: EU-overensstemmelseserklæring

For produkter med CE-mærkning på typeskiltet.

Vi, Grundfos, erklærer på eget ansvar, at produkter (1) der er angivet nedenfor, er i overensstemmelse med den relevante EU-harmoniseringslovgivning (2), harmoniserede standarder eller andre tekniske specifikationer (3).

Denne overensstemmelseserklæring henviser til Grundfos-dokumentet: 99335426

Hvis et produkt består af flere komponenter, hver med en separat erklæring, medfølger alle relevante erklæringer i pakken.

Bemyndiget organ for EU-typeafprøvning (4)

Certifikatnummer (5)

Bemyndiget organ for produktionskontrol (6)

En liste over de komponenter der kræves for at opfylde de radiorelaterede krav, findes i det respektive Grundfos-dokument.

EE: ELi vastavusdeklaratsioon

Tooted, millel on CE-märgis andmesildil.

Meie, Grundfos, kinnitame oma ainuvastutusel, et allpool deklareeritud tooted (1) on kooskõlas asjakohaste liidu ühtlustamisõigusaktide (2), ühtlustatud standardite ja muude tehniliste spetsifikatsioonidega (3).

Käesolev vastavusdeklaratsioon viitab Grundfosi dokumendile: 99335426

Kui toode koosneb mitmest komponendist, millest igaühel on eraldi deklaratsioon, lisatakse pakendisse kõik asjakohased deklaratsioonid.

ELi tüübihindamise teavitatud asutus (4)

Sertifikaadi nr (5)

Tootmiskontrolli teavitatud asutus (6)

Raadiosidega seotud nõuete täitmiseks vajalike komponentide loetelu on saadaval vastavas Grundfosi dokumendis.

ES: Declaración de conformidad UE

Para productos con marcado CE en la placa de características

Grundfos declara, bajo su exclusiva responsabilidad, que los productos (1) que a continuación se detallan son conformes con la legislación (2), las normas u otras especificaciones técnicas (3) armonizadas de la Unión que correspondan.

La presente declaración de conformidad concierne al siguiente documento de Grundfos: 99335426

Si un producto consta de varios componentes, cada uno de ellos con una declaración independiente, el paquete incluirá todas las declaraciones correspondientes.

Organismo notificado para el examen UE de tipo (4)

N.º de certificado (5)

Organismo notificado para el control de producción (6)

La lista de componentes necesarios para cumplir los requisitos en materia de radio está disponible en el documento de Grundfos correspondiente.

FI: EY-vaatimustenmukaisuusvakuutus

Tuotteet, joiden tyyppikilvessä on CE-merkintä

Grundfos vakuuttaa omalla vastuullaan, että alla mainitut tuotteet (1) ovat asiaankuuluvan unionin yhdenmukaistamislainsäädännön (2), yhdenmukaistettujen standardien tai (3) muiden teknisten eritelmien mukaisia.

Tämä vaatimustenmukaisuusvakuutus viittaa seuraavaan Grundfos-asiakirjaan: 99335426

Jos tuote sisältää useita komponentteja, joista jokaiselle on erillinen vaatimustenmukaisuusvakuutus, kaikki asiaankuuluvat vakuutukset sisältyvät pakkaukseen.

EU-tyyppitarkastuksesta vastaava ilmoitettu laitos (4)

Sertifikaatin nro (5)

Tuotannon valvonnasta vastaava ilmoitettu laitos (6)

Luettelo radioon liittyvien vaatimusten täyttämisen edellyttämistä komponenteista on saatavilla vastaavassa Grundfos-asiakirjassa.

FR : Déclaration de conformité UE

Pour les produits avec marquage CE sur la plaque signalétique.

Nous, Grundfos, déclarons sous notre seule responsabilité que les produits (1) déclarés ci-dessous sont conformes à la législation d'harmonisation (2), aux normes harmonisées ou à d'autres spécifications techniques (3).

Cette déclaration de conformité fait référence au document Grundfos : 99335426

Si un produit est constitué de plusieurs composants ayant chacun une déclaration distincte, toutes les déclarations pertinentes sont incluses dans l'emballage.

Organisme notifié pour examen de type UE (4)

Numéro de certificat (5)

Organisme notifié pour le contrôle de la production (6)

La liste des composants nécessaires pour répondre aux exigences en matière de radio est disponible dans le document Grundfos correspondant.

GR: Δήλωση συμμόρφωσης ΕΕ

Για προϊόντα με σήμανση CE στην πινακίδα.

Εμείς, η Grundfos, δηλώνουμε με αποκλειστικά δική μας ευθύνη ότι τα προϊόντα (1) που δηλώνονται παρακάτω συμμορφώνονται με τη σχετική νομοθεσία εναρμόνισης της ένωση (2), τα εναρμονισμένα πρότυπα ή άλλες τεχνικές προδιαγραφές (3).

Η παρούσα δήλωση συμμόρφωσης αναφέρεται στο έγγραφο Grundfos: 99335426

Αν ένα προϊόν αποτελείται από διάφορα εξαρτήματα, το καθένα από τα οποία έχει ξεχωριστή δήλωση, όλες οι σχετικές δηλώσεις περιλαμβάνονται στη συσκευασία.

Οργανισμός πιστοποίησης για εξέταση τύπου ΕΕ (4)

Αρ. πιστοποιητικού (5)

Οργανισμός πιστοποίησης για έλεγχο παραγωγής (6)

Ο κατάλογος των απαιτούμενων εξαρτημάτων για την εκπλήρωση των απαιτήσεων που σχετίζονται με τη ραδιοεπικοινωνία είναι διαθέσιμος στο αντίστοιχο έγγραφο της Grundfos.

HR: EU Izjava o usklađenosti

Za proizvode s oznakom CE na natpisnoj pločici.

Mi, Grundfos, izjavljujemo pod svojom isključivom odgovornošću da su proizvodi (1) deklarirani dolje u skladu s relevantnim zakonodavstvom unije o usklađivanju (2), usklađenim standardima ili drugim tehničkim specifikacijama (3).

Ova izjava o sukladnosti odnosi se na Grundfos dokument: 99335426

Ako se proizvod sastoji od nekoliko komponenti od kojih svaka ima zasebnu izjavu, sve relevantne izjave priložene su u pakiranju.

Ovlašteno tijelo za EU ispitivanje tipa (4)

Br. certifikata (5)

Ovlašteno tijelo za kontrolu proizvodnje (6)

Popis potrebnih komponenti za ispunjavanje zahtjeva koji se odnose na radio dostupan je u odgovarajućem Grundfos dokumentu.

HU: EU megfelelőségi nyilatkozat

Az adattáblán CE-jelöléssel ellátott termékek esetében.

Mi, a Grundfos, saját kizárólagos felelősségünkre kijelentjük, hogy az alább feltüntetett termékek (1) megfelelnek a vonatkozó uniós harmonizációs jogszabályoknak (2), a harmonizált szabványoknak vagy egyéb műszaki előírásoknak (3).

Ez a megfelelőségi nyilatkozat a Grundfos dokumentumra vonatkozik: 99335426

Ha egy termék több részegységből áll, amelyek mindegyikéhez külön nyilatkozat tartozik, akkor a csomag az összes vonatkozó nyilatkozatot tartalmazza.

Az EU-típusvizsgálathoz bejegyzett testület (4)

Tanúsítvány száma (5)

A gyártásellenőrzésért felelős bejegyzett testület (6)

A rádióval kapcsolatos követelmények teljesítéséhez szükséges részegységek listája a vonatkozó Grundfos-dokumentumban található.

IT: Dichiarazione di conformità UE

Per prodotti con marcatura CE sulla targhetta.

Grundfos dichiara sotto la propria esclusiva responsabilità che i prodotti (1) dichiarati di seguito sono conformi alla pertinente normativa di armonizzazione dell'Unione (2), alle norme armonizzate o ad altre specifiche tecniche (3).

La presente dichiarazione di conformità fa riferimento al documento Grundfos: 99335426

Se un prodotto è costituito da più componenti, ciascuno con una dichiarazione separata, tutte le dichiarazioni pertinenti sono incluse nella confezione.

Organismo notificato per l'esame UE del tipo (4)

N. certificato (5)

Organismo notificato per il controllo della produzione (6)

L'elenco dei componenti necessari per soddisfare i requisiti relativi alla radio è disponibile nel rispettivo documento Grundfos.

LT: ES atitikties deklaracija

Produktams, kurių vardinėje plokštelėje yra CE ženklas.

Mes, „Grundfos“, su visa atsakomybe pareiškiame, kad toliau nurodyti produktai (1) atitinka derinamuosius Europos Sąjungos teisės aktus (2), darniuosius standartus arba kitas technines specifikacijas (3).

Ši atitikties deklaracija susijusi su „Grundfos“ dokumentu: 99335426

Jei produktas susideda iš kelių komponentų, kurių kiekvienas turi atskirą deklaraciją, pakuotėje yra visos šios deklaracijos.

ES tipo patvirtinimo paskelbtoji įstaiga (4)

Sertifikato Nr. (5)

Gamybos kontrolės paskelbtoji įstaiga (6)

Komponentų, reikalingų su radijo ryšiu susijusiems reikalavimams įvykdyti, sąrašas pateiktas atitinkamame „Grundfos“ dokumente.

LV: ES atbilstības deklarācija

Produktiem ar CE marķējumu pases datu plāksnītē.

Uzņēmums Grundfos ar pilnu atbildību paziņo, ka produkti (1), kuri deklarēti tālāk, atbilst attiecīgajiem savienības ar saskaņošanu saistītajiem tiesību aktiem (2), saskaņotajiem standartiem vai citām tehniskajām specifikācijām (3).

Šī atbilstības deklarācija attiecas uz Grundfos dokumentu: 99335426

Ja produkts sastāv no vairākiem komponentiem, no kuriem katram ir atsevišķa deklarācija, visas attiecīgās deklarācijas tiek iekļautas iepakojumā.

Pieteiktā iestāde ES tipa pārbaudei (4)

Sertifikāta Nr. (5)

Pieteiktā iestāde ražošanas kontrolei (6)

Nepieciešamo komponentu saraksts, lai izpildītu ar radiosakariem saistītās prasības, ir pieejams attiecīgajā Grundfos dokumentā.

NL: EC Conformiteitsverklaring

Voor producten met CE-markering op het typeplaatje.

Wij, Grundfos, verklaren op eigen verantwoordelijkheid dat de hieronder vermelde producten (1) in overeenstemming zijn met de relevante harmonisatiewetgeving van de Unie (2), geharmoniseerde normen of andere technische specificaties (3).

Deze conformiteitsverklaring verwijst naar het Grundfos-document: 99335426

Als een product bestaat uit meerdere onderdelen met elk een afzonderlijke verklaring, bevat de verpakking alle relevante verklaringen.

Certificeringsinstantie voor EU-typeonderzoek (4)

Certificaatnr. (5)

Certificeringsinstantie voor productiecontrole (6)

Er is een lijst met de vereiste onderdelen om aan de radiogerelateerde vereisten te voldoen opgenomen in het betreffende Grundfos-document.

PL: Deklaracja zgodności WE

Dla produktów z oznaczeniem CE na tabliczce znamionowej.

Firma Grundfos oświadcza z pełną odpowiedzialnością, że produkty (1), których dotyczy niniejsza deklaracja, są zgodne z odpowiednimi unijnymi przepisami harmonizacyjnymi (2), normami zharmonizowanymi lub innymi specyfikacjami technicznymi (3).

Niniejsza deklaracja zgodności odnosi się do dokumentu Grundfos: 99335426

Jeśli produkt składa się z kilku komponentów, z których każdy ma oddzielną deklarację, opakowanie zawiera wszystkie odnośne deklaracje.

Jednostka notyfikowana do badań typu UE (4)

Nr certyfikatu (5)

Jednostka notyfikowana do celów kontroli produkcji (6)

Lista komponentów wymaganych do spełnienia wymagań radiowych jest dostępna w odpowiednim dokumencie Grundfos.

PT: Declaração de conformidade UE

Para produtos com marcação CE na chapa de características.

A Grundfos declaramos sob sua única responsabilidade que os produtos (1) declarados abaixo estão em conformidade com a legislação de harmonização (2), as normas de harmonização ou outras especificações técnicas (3) relevantes da União.

Esta declaração de conformidade refere-se ao documento Grundfos: 99335426

Se um produto consistir em vários componentes, cada um com uma declaração separada, todas as declarações relevantes serão incluídas na embalagem.

Organismo notificado para o exame de tipo da UE (4)

N.º de certificado (5)

Organismo notificado para controlo de produção (6)

A lista de componentes necessários para cumprir os requisitos relacionados com o rádio está disponível no respetivo documento da Grundfos.

RO: Declarație de conformitate UE

Pentru produsele cu marcaj CE pe plăcuța de identificare.

Subscrisa, Grundfos, declară pe propria răspundere că produsele (1) menționate mai jos sunt în conformitate cu legislația relevantă de armonizare a Uniunii Europene (2), cu standardele armonizate sau cu alte specificații tehnice (3).

Această declarație de conformitate se referă la documentul Grundfos: 99335426

Dacă un produs este format din mai multe componente, fiecare cu o declarație separată, toate declarațiile relevante sunt incluse în pachet.

Organism notificat pentru examinarea UE de tip (4)

Nr. certificat (5)

Organism notificat pentru controlul producției (6)

Lista componentelor necesare pentru îndeplinirea cerințelor privind echipamentele radio este disponibilă în documentul Grundfos corespunzător.

SR: EU deklaracija o usklađenosti

Za proizvode sa CE oznakom na natpisnoj pločici.

Mi, Grundfos, izjavljujemo na našu isključivu odgovornost da su proizvodi (1) deklarisani u nastavku u skladu sa relevantnim zakonodavstvom o harmonizaciji unije (2), usklađenim standardima ili drugim tehničkim specifikacijama (3).

Ova deklaracija o usklađenosti odnosi se na Grundfos dokument: 99335426

Ako se proizvod sastoji od nekoliko komponenti od kojih svaka ima posebnu deklaraciju, sve relevantne deklaracije su uključene u paket.

Prijavljeno telo za EU ispitivanje tipa (4)

Br. sertifikata (5)

Prijavljeno telo za kontrolu proizvodnje (6)

Lista potrebnih komponenti za ispunjavanje zahteva vezanih za radio je dostupna u odgovarajućem Grundfos dokumentu.

RU: Декларация о соответствии нормам ЕС

Для изделий с маркировкой CE на заводской табличке.

Мы, компания Grundfos, с полной ответственностью заявляем, что изделия (1), к которым относится приведенная ниже декларация, соответствуют применимым гармонизированным законодательным актам (2), гармонизированным стандартам или другим техническим условиям Евросоюза (3).

Настоящая декларация соответствия относится к документу Grundfos: 99335426

Если изделие состоит из нескольких компонентов, на каждый из которых имеется отдельная декларация, то в комплект поставки включены все соответствующие декларации.

Нотифицированный орган, уполномоченный проводить оценку соответствия в ЕС (4)

Номер сертификата (5)

Нотифицированный орган, уполномоченный проводить производственный контроль (6)

Список необходимых компонентов для выполнения требований к радиооборудованию, приводится в соответствующем документе Grundfos.

SE: EU-försäkran om överensstämmelse

För produkter med CE-märkning på typskylten.

Vi, Grundfos, försäkrar under vårt eget ansvar att produkter (1) som deklareras nedan överensstämmer med gällande harmoniseringslagstiftning (2), harmoniserade standarder eller andra tekniska specifikationer (3).

Denna försäkran om överensstämmelse hänvisar till Grundfos-dokumentet: 99335426

Om en produkt består av flera komponenter, var och en med separat deklaration, ingår alla relevanta deklarationer i förpackningen.

Anmält organ för EU-typprovning (4)

Certifikat nr (5)

Anmält organ för produktionskontroll (6)

Lista över nödvändiga komponenter för att uppfylla de radiorelaterade kraven finns i respektive Grundfos-dokument.

SI: Izjava o skladnosti EU

Za izdelke z oznako CE na imenski ploščici.

Mi, Grundfos, s svojo izključno odgovornostjo izjavljamo, da so izdelki (1), navedeni spodaj, v skladu z ustrezno zakonodajo unije o usklajevanju (2), usklajenimi standardi ali drugimi tehničnimi specifikacijami (3).

Ta izjava o skladnosti se nanaša na dokument Grundfos: 99335426

Če je izdelek sestavljen iz več komponent z ločeno izjavo, so vse ustrezne izjave vključene v paket.

Priglašeni organ za EU-pregled tipa (4)

Št. certifikata (5)

Priglašeni organ za nadzor proizvodnje (6)

Seznam potrebnih komponent za izpolnjevanje zahtev, povezanih z radiom, je na voljo v ustreznem dokumentu Grundfos.

SK: EÚ vyhlásenie o zhode

Pre výrobky s označením CE na typovom štítku.

My, spoločnosť Grundfos, vyhlasujeme na svoju plnú zodpovednosť, že nižšie uvedené výrobky (1) sú v súlade s príslušnými harmonizačnými právnymi predpismi (2), harmonizačnými normami alebo inými technickými špecifikáciami (3) Európskej únie.

Toto vyhlásenie o zhode odkazuje na dokument spoločnosti Grundfos: 99335426

Ak sa výrobok skladá z niekoľkých komponentov, z ktorých každý má samostatné vyhlásenie, sú v balení zahrnuté všetky príslušné vyhlásenia.

Úradne určený orgán pre EÚ typové schválenie (4)

Osvedčenie č. (5)

Úradne určený orgán kontroly výroby (6)

Zoznam požadovaných súčastí na splnenie požiadaviek súvisiacich s rádiovým signálom je k dispozícii v príslušnom dokumente spoločnosti Grundfos.

TR: AB uygunluk beyanı

Etiketinde CE işareti bulunan ürünler için.

Grundfos olarak, aşağıdaki beyan edilen ürünlerin (1) ilgili birlik uyum mevzuatı (2), uyumlaştırılmış standartlar veya diğer teknik özellikler (3) ile uyumlu olduğunu tüm sorumluluk bize ait olmak üzere beyan ederiz.

Bu uygunluk beyanı, Grundfos dokümanıyla ilgilidir: 99335426

Bir ürün her biri ayrı bir beyana sahip birkaç parçadan oluşuyorsa tüm ilgili beyanlar pakete dahil edilir.

AB Tipi inceleme için onay kuruluşu (4)

Sertifika No. (5)

Üretim kontrolü için onaylı kuruluş (6)

Telsizle ilgili gereksinimlerin karşılanması için gerekli bileşenlerin listesi ilgili Grundfos belgesinde mevcuttur.

UA: Декларація відповідності EU

Для виробів з маркуванням CE на заводській табличці.

Ми, компанія Grundfos, під нашу виключну відповідальність заявляємо, що виріб (1), до якого відноситься нижченаведена декларація, відповідає вимогам дійсного гармонізованого законодавства Союзу (2), гармонізованим стандартам і будь-яким технічним умовам (3).

Ця декларація відповідності відноситься до документа компанії Grundfos: 99335426

Якщо виріб складається з кількох компонентів, кожен з яких має окрему декларацію, усі відповідні декларації включені в пакування.

Уповноважений орган для перевірки типу ЄС (4)

Номер сертифіката (5)

Уповноважений орган контролю виробництва (6)

Список необхідних компонентів для виконання вимог до радіообладнання доступний у відповідному документі компанії Grundfos.

CN:欧盟符合性声明

对于铭牌上带有 CE 标识的产品。

格兰富公司郑重宣布，以下声明的产品 (1) 符合欧盟统一的立法 (2)、协调标准或其他技术规格 (3)。

本符合性声明是指格兰富文档： 99335426

如果产品由多个部件构成，且每个部件带有单独的声明，则包装包含所有相关声明。

欧盟型检验公告机构 (4)

证书号 (5)

生产控制公告机构 (6)

相应格兰富文件列出了满足无线电相关要求所需的部件。

NO: Samsvarserklæring for EU

For produkter med CE-merking på typeskiltet.

Vi, Grundfos, erklærer under vårt eneansvar at produkter (1) erklært nedenfor er i samsvar med er i samsvar med EUs relevante harmoniseringslovgivning (2), harmoniserte standarder eller andre tekniske spesifikasjoner (3).

Denne samsvarserklæringen viser til følgende Grundfos-dokument: 99335426

Hvis et produkt består av flere komponenter som alle har separate erklæringer, følger alle relevante erklæringer med i pakken.

Teknisk kontrollorgan for undersøkelse av EU-type (4)

Sertifikatnummer (5)

Teknisk kontrollorgan for produksjonskontroll (6)

Liste over nødvendige komponenter for å oppfylle de radiorelaterte kravene er tilgjengelig i det aktuelle Grundfos-dokumentet.

AR: إقرار مطابقة الاتحاد الأوروبي (EU)

للمنتجات التي تحمل علامة CE على لوحة الاسم.

نقر نحن، جروندفوس، بمقتضى مسؤوليتنا الفردية بأن المنتجات (1) المعلنة أدناه تتوافق مع تشريعات التنسيق النقابي ذات الصلة (2)، أو المعايير المنسقة أو المواصفات الفنية الأخرى (3).

يشير إقران المطابقة هذا إلى وثيقة جراندفوس: 99335426

إذا كان المنتج يتكون من عدة مكونات لكل منها إقرار منفصل، فسيتم تضمين جميع الإقرارات ذات الصلة في العبوة.

الجهة المعتمدة للفحص من نوع الاتحاد الأوروبي (4)

شهادة رقم (5)

الجهة المعتمدة لمراقبة الإنتاج (6)

تتوفر قائمة المكونات المطلوبة للوفاء بالمتطلبات المتعلقة بالراديو في وثيقة جروندفوس المعنية.

IS: ESB-samræmisyfirlýsing

Fyrir vörur með CE-merki á merkiplötunni.

Við, Grundfos, lýsum því yfir á okkar eigin ábyrgð að vörur (1) sem tilgreindar eru hér á eftir samræmast þar að lútandi samhæfingarlöggjöf Sambandsins (2), samhæfðum stöðlum eða öðrum tækniforskriftum (3).

Í þessari samræmisyfirlýsingu er vísað til Grundfos-skjalsins: 99335426

Ef vara samanstendur af nokkrum íhlutum sem hver hefur sína yfirlýsingu fylgja allar viðeigandi yfirlýsingar með í umbúðunum.

Tilkynntur aðili fyrir ESB-gerðarprófun (4)

Vottorð nr. 5.

Tilkynntur aðili fyrir framleiðslustýringu (6)

Skrá yfir íhluti sem þarf til að uppfylla kröfur sem tengjast þráðlausum fjarskiptabúnaði er að finna í viðeigandi Grundfos-skjali.

SEG

Union harmonisation legislation (2)

Harmonised standards or other technical specifications (3)

- 2006/42/EC (Machinery Directive)
  EN 809:1998 + A1:2009.
- 2014/35/EU (Low Voltage Directive)
  EN 60335-1:2012 + AC:2014 + A11:2014 + A13:2017 + A1:2019 + A14:2019 + A2:2019 + A15:2021, EN IEC 60335-2-41:2021 + A11:2021.
- 2011/65/EU and 2015/863/EU (RoHS Directives)
  EN IEC 63000:2018.
- Applies only to products intended for use in potentially explosive environments, Ex II 2G, equipped with ATEX approval marking on the nameplate and EU-type examination certificate.
  Self-Certification about Non-electrical ATEX compliance is based on standards: EN ISO 80079-36:2016, EN ISO 80079-37:2016.
  Non-electrical ATEX technical documentation is retained by Dekra Certification B.V. No. 0344.

Notified body for EU-Type examination (4)

DEKRA Certification B.V., No. 0344, Meander 1051, 6825 MJ Arnhem, The Netherlands

Certificate No (5)

DEKRA 18ATEX0057 X

EN IEC 60079-0:2018, EN 60079-1:2014

Notified body for production control (6)

DEKRA Certification B.V., No. 0344, Meander 1051, 6825 MJ Arnhem, The Netherlands

Székesfehérvár, 05/07/2024

Zoltán Lajtos
MUNI Solutions Value Stream Director

Grundfos Holding A/S
Poul Due Jensens Vej 7
8850 Bjerringbro, Denmark
www.grundfos.com

10000076791

UK Declaration of Conformity

UK declaration of conformity

We, Grundfos, declare under our sole responsibility that the products to which the declaration below relates, are in conformity with UK regulations, standards and specifications to which conformity is declared, as listed below:

Valid for Grundfos products:

SEG

- Supply of Machinery (Safety) Regulations 2008

  Standards used: EN 809:1998 + A1:2009
- Electrical Equipment (Safety) Regulations 2016

  Standards used: EN 60335-1:2012 + AC:2014 + A11:2014 + A13:2017 + A1:2019 + A14:2019 + A2:2019 + A15:2021

  EN IEC 60335-2-41:2021 + A11:2021
- The Restriction of the Use of Certain Hazardous Substances in Electrical and Electronic Equipment Regulations 2019

  Standards used: EN IEC 63000:2018.
- Equipment and Protective Systems Intended for Use in Potentially Explosive Atmospheres Regulations 2016

  Applies only to products intended for use in potentially explosive environments, Ex II 2G, equipped with UKEX approval marking on the nameplate and UK-type examination certificate. For further information, see below.
- Self-Certification about Non-electrical UKEX compliance is based on standards:

  EN ISO 80079-36:2016, EN ISO 80079-37:2016.

  Non-electrical UKEX technical documentation is retained by Dekra Certification UK Ltd., No. 8505.
- Third-party Certification:

Certificate No:	DEKRA 22UKEX0008 X
Standards used:	EN IEC 60079-0:2018 EN 60079-1:2014
Approved body:	DEKRA Certification UK Ltd., No. 8505, Stokenchurch House, Oxford Road, Stokenchurch, HP14 3SX
Manufacturer:	Grundfos Holding A/S, Poul Due Jensens Vej 7, 8850 Bjerringbro, Denmark

This UK declaration of conformity is only valid when published as part of the Grundfos “Safety instructions and other important information” document (publication number 99335426).

UK Importer: Grundfos Pumps ltd. Grovebury Road, Leighton Buzzard, LU7 4TL.

Székesfehérvár, 12.07.2024

Zoltán Lajtos

MUNI Solutions Value Stream Director

Grundfos Holding A/S

Poul Due Jensens Vej 7

8850 Bjerringbro, Denmark

www.grundfos.com

Manufacturer and person empowered to sign the UK declaration of conformity.

10000334628

Ukrainian Declaration of Conformity

GB: Ukrainian declaration of conformity

We, Grundfos, declare under our sole responsibility that the products to which the declaration below relates, are in conformity with Ukrainian resolutions, standards and specifications to which conformity is declared, as listed below:

Valid for Grundfos products:

SEG

Resolution No. 62, 2013 - Technical Regulations on Safety of Machines

Resolution No. 533, 2018 - Amendments to some provisions

Standards used: ДСТУ EN 809:2015

Resolution No. 1067, 2015 - Technical Regulation of Low Voltage Electrical Equipment

Resolution No. 533, 2018 - Amendments to some provisions

Standards used: ДСТУ EN 60335-1:2019, ДСТУ EN 60335-2-41:2015/Зміна № 1:2015, ДСТУ EN 60335-2-41:2015/Зміна № 2:2015

Resolution No. 139, 2017 - Technical Regulations on Use of Certain Hazardous Substances in Electrical and Electronic Equipment

Standards used: ДСТУ EN IEC 63000:2020

Resolution No. 1055, 2016 - Technical regulation of the equipment and the protective systems intended for use in potentially explosive environments

Resolution No. 102, 2020 - Amendments to some resolutions of the Cabinet of Ministers of Ukraine

Standards used: ДСТУ EN 60079-0:2019, ДСТУ EN 60079-1:2019
Self-certification about non-electrical ATEX compliance is based on standards:

ДСТУ EN ISO 80079-36:2017, ДСТУ EN ISO 80079-37:2017

ATEX-approved product: SEG

ATEX certificate number: DEKRA 18ATEX0057 X

Name and address of Notified body (ATEX): DEKRA Certification B.V., No. 0344. Meander 1051, 6825 MJ Arnhem, The Netherlands

Importer address:

LLC Grundfos Ukraine, Business Center Europe

103, Stolychne Shose, UA-03026 Kyiv, Ukraine

Phone: (+380) 44 237 0400

Email: ukraine@grundfos.com
This Ukrainian declaration of conformity is only valid when accompanying Grundfos instructions.

UA: Українська декларація відповідності

Ми, Grundfos, заявляємо про свою виключну відповідальність за те, що продукція, до якої відноситься ця декларація, відповідає вимогам українським постановам, стандартам та технічним умовам, щодо яких заявлена відповідність, як зазначено нижче:

Дійсно для продуктів Grundfos:

SEG

Постанова № 62 від 2013 р., Про затвердження Технічного регламенту безпеки машин

Постанова № 533 від 2018 р., Про внесення змін до деяких положень

Застосовані стандарти: ДСТУ EN 809:2015

Постанова № 1067 від 2015 р., Технічний регламент низьковольтного електричного обладнання

Постанова № 533 від 2018 р., Про внесення змін до деяких положень

Застосовані стандарти: ДСТУ EN 60335-1:2019, ДСТУ EN 60335-2-41:2015/Зміна № 1:2015, ДСТУ EN 60335-2-41:2015/Зміна № 2:2015

Постанова № 139 від 2017 р., Технічний регламент обмеження використання деяких небезпечних речовин в електричному та електронному обладнанні

Застосовані стандарти: ДСТУ EN IEC 63000:2020

Постанова № 1055 від 2016 р., Технічний регламент обладнання та захисних систем, призначених для використання в потенційно вибухонебезпечних середовищах

Постанова № 102 від 2020 р., Про внесення змін до деяких постанов Кабінету Міністрів України

Застосовані стандарти: ДСТУ EN 60079-0:2019, ДСТУ EN 60079-1:2019
Самостійна сертифікація на відповідність вимогам до неелектричного обладнання ATEX ґрунтується на наступних стандартах:

ДСТУ EN ISO 80079-36:2017, ДСТУ EN ISO 80079-37:2017

Продукт, схвалений ATEX: SEG

Номер сертифіката ATEX: DEKRA 18ATEX0057 X

Назва та адреса уповноваженого органу з сертифікації (ATEX): DEKRA Certification B.V., No. 0344. Meander 1051, 6825 MJ Arnhem, The Netherlands

Адреса імпортера:

ТОВ "Грундфос Україна", Бізнес Центр "Європа"

Столичне шосе, 103, м. Київ, 03026, Україна

Телефон: (+380) 44 237 0400

Ел. пошта: ukraine@grundfos.com
Ця українська декларація відповідності дійсна лише за наявності інструкцій Grundfos.

Székesfehérvár, 17th of October 2022

Zoltán Lajtos
MUNI Solutions Value Stream Director
Grundfos Holding A/S
Poul Due Jensens Vej 7
8850 Bjerringbro, Denmark
www.grundfos.com

GB: Manufacturer and person empowered to sign the Ukrainian declaration of conformity
UA: Виробник та особа, уповноважена підписати українську декларацію відповідності
10000438393

Moroccan declaration of conformity

GB: Moroccan declaration of conformity

We, Grundfos, declare under our sole responsibility that the products to which the declaration below relates, are in conformity with Moroccan laws, orders, standards and specifications to which conformity is declared, as listed below:

Valid for Grundfos products:

SEG

Law No 24-09, 2011 Safety of products and services and the following orders:

Order No 2573-14, 2015 Safety Requirements for Low Voltage Electrical Equipment

Standards used:

NM EN 809+A1:2015, NM EN 60335-1:2015, NM EN 60335-2-41:2013

This Moroccan declaration of conformity is only valid when accompanying Grundfos instructions.

FR : Déclaration de conformité marocaine

Nous, Grundfos, déclarons sous notre seule responsabilité que les produits auxquels se réfère la déclaration ci-après sont conformes aux lois, arrêtés, normes et spécifications marocains pour lesquels la conformité est déclarée, tels qu'énumérés ci-dessous :

Valable pour les produits Grundfos :

SEG

Loi n° 24-09 de 2011 relative à la sécurité des produits et des services et les arrêtés suivants :

Arrêté n° 2573-14 de 2015 relatif au matériel électrique destiné à être utilisé dans certaines limites de tension

Normes utilisées :

NM EN 809+A1:2015, NM EN 60335-1:2015, NM EN 60335-2-41:2013

Cette déclaration de conformité marocaine est uniquement valide lorsqu'elle accompagne les notices Grundfos.

بريطانيا العظمى: إقرار المطابقة المغربي

نقر نحن، جروندفوس، بمقتضى مسؤوليتنا وحدنا بأن المنتجات التي يتعلق بها الإقرار أدناه، تتوافق مع القوانين والقرارات والمعايير والمواصفات المغربية التي تم إقرار المطابقة بشأنها، كما هو موضح أدناه:

سارٍ على منتجات جروندفوس:

SEG

قانون رقم 24-09، 2011 بشأن سلامة المنتجات والخدمات والقرارات التالية:

القرار رقم 2573-14، 2015 بشأن متطلبات السلامة للمعدات الكهربائية ذات الجهد المنخفض

المعايير المستخدمة:

NM EN 809+A1:2015, NM EN 60335-1:2015, NM EN 60335-2-41:2013

يكون إقرار المطابقة المغربي هذا صالحًا فقط عند إرفاق تعليمات جروندفوس.

Székesfehérvár, 12.12.2025

Lasse Søgaard Ledet
Value Stream Director for PD MUNI

Grundfos Holding A/S
Poul Due Jensens Vej 7
8850 Bjerringbro, Denmark
www.grundfos.com

GB: Manufacturer and person empowered to sign the Moroccan declaration of conformity.

FR : Fabricant et personne habilitée à signer la Déclaration de conformité marocaine.

بريطانيا العظمى: الجهة المصنعة والشخص المفوض بتوقيع إقرار المطابقة المغربي.

10000268488

EU declaration of performance

GB: Declaration of performance

EU declaration of performance in accordance with Annex III of Regulation (EU) No 305/2011 (Construction Product Regulation)

1. Unique identification code of the product type:
   - EN 12050-1
2. Type, batch or serial number or any other element allowing identification of the construction product as required pursuant to Article 11(4):
   - SEG pumps marked with EN 12050-1 on the nameplate.
3. Intended use or uses of the construction product, in accordance with the applicable harmonised technical specification, as foreseen by the manufacturer:
   - Pumps for pumping of wastewater containing faecal matter marked with EN 12050-1 on the nameplate.
4. Name, registered trade name or registered trade mark and contact address of the manufacturer as required pursuant to Article 11(5):
   - Grundfos Holding A/S

     Poul Due Jensens Vej 7

     8850 Bjerringbro

     Denmark.
5. NOT RELEVANT.
6. System or systems of assessment and verification of constancy of performance of the construction product as set out in Annex V:
   - System 3.
7. In case of the declaration of performance concerning a construction product covered by a harmonised standard:
   - TÜV Rheinland LGA Products GmbH, identification number: 0197.

     Performed test according to EN 12050-1 under system 3.

     (description of the third-party tasks as set out in Annex V)
   - TÜV Rheinland LGA Products GmbH Certificate No: 60139390.

     Type-tested and monitored.
8. NOT RELEVANT.
9. Declared performance:

   The products covered by this declaration of performance are in compliance with the essential characteristics and the performance requirements as described in the following:
   - Standards used: EN 12050-1:2001 or EN 12050-1:2015.

10. The performance of the product identified in points 1 and 2 is in conformity with the declared performance in point 9.

BG: Декларация за изпълнение

Декларация на ЕС за експлоатационни характеристики в съответствие с приложение III към Регламент (ЕС) № 305/2011 (Регламент за строителните продукти)

1. Уникален идентификационен код на типа продукт:
   - EN 12050-1
2. Типов, партиден или сериен номер на всеки друг елемент, позволяващ идентификация на строителния продукт, изисквана съгласно Член 11(4):
   - Помпи SEG, означени с EN 12050-1 на табелката с данни.
3. Употреба или употреби по предназначение на строителния продукт, в съответствие с приложимата хармонизирана техническа спецификация, както е предвидено от производителя:
   - Помпи за изпомпване на отпадни води, съдържащи фекални вещества, означени с EN 12050-1 на табелата с данни.
4. Име, запазено търговско име или запазена търговска марка и адрес за контакт на производителя, както се изисква съгласно Член 11(5):
   - Grundfos Holding A/S

     Poul Due Jensens Vej 7

     8850 Bjerringbro

     Дания.
5. НЕ СЕ ОТНАСЯ ЗА СЛУЧАЯ.
6. Система или системи за оценка и проверка на устойчивостта на изпълнението на строителния продукт, както е изложено в Анекс V:
   - Система 3.
7. В случай на декларация за изпълнение, отнасяща се за строителен продукт, който попада в обсега на хармонизиран стандарт:
   - TÜV Rheinland LGA Products GmbH, идентификационен номер: 0197.

     Изпълнен тест в съответствие с EN 12050-1 съгласно система 3.

     (описание на задачи на трети лица, както е изложено в Анекс V)
   - TÜV Rheinland LGA Products GmbH сертификат №: 60139390.

     Тестван за тип и наблюдаван.
8. НЕ СЕ ОТНАСЯ ЗА СЛУЧАЯ.
9. Декларирано изпълнение:

   Продуктите, предмет на тази декларация за изпълнение, са в съответствие с основните характеристики и изисквания за изпълнение, описани по-долу:
   - Използвани стандарти: EN 12050-1:2001.

10. Изпълнението на продукта, посочен в точки 1 и 2, е в съответствие с декларираното изпълнение в точка 9.

CZ: Prohlášení o vlastnostech

Prohlášení o vlastnostech EU v souladu s Dodatkem III předpisu (EU) č. 305/2011 (Předpis pro stavební výrobky)

1. Jedinečný identifikační kód typu výrobku:
   - EN 12050-1
2. Typ, dávka nebo výrobní číslo nebo jakýkoliv prvek umožňující identifikaci stavebního výrobku podle požadavku Článku 11(4):
   - Čerpadla SEG s označením EN 12050-1 na typovém štítku.
3. Zamýšlená použití stavebního výrobku v souladu s příslušnou harmonizovanou technickou specifikací výrobce:
   - Čerpadla odpadních vod s fekáliemi s označením EN 12050-1 na typovém štítku.
4. Název, registrovaný obchodní název nebo registrovaná ochranná známka a kontaktní adresa výrobce podle požadavku Článku 11(5):
   - Grundfos Holding A/S

     Poul Due Jensens Vej 7

     8850 Bjerringbro

     Dánsko.
5. NESOUVISÍ.
6. Systém nebo systémy posuzování a ověřování stálosti vlastností stavebního výrobku podle ustanovení Dodatku V:
   - Systém 3.
7. V případě prohlášení o vlastnostech stavebního výrobku zahrnutého v harmonizované normě:
   - TÜV Rheinland LGA Products GmbH, identifikační číslo: 0197.

     Proveden test podle EN 12050-1 v systému 3.

     (popis úkolů třetí strany podle ustanovení Dodatku V)
   - Číslo certifikátu TÜV Rheinland LGA Products GmbH: 60139390.

     Typ testován a monitorován.
8. NESOUVISÍ.
9. Prohlašované vlastnosti:

   Výrobky uvedené v tomto Prohlášení o vlastnostech jsou v souladu se základními charakteristikami a požadavky na vlastnosti, jak je popsáno níže:
   - Použité normy: EN 12050-1:2001.
10. Vlastnosti výrobku uvedeného v bodech 1 a 2 jsou v souladu s prohlašovanými vlastnostmi v bodě 9.

DE: Leistungserklärung

EU-Leistungserklärung gemäß Anhang III der Verordnung (EU) Nr. 305/2011 (Bauprodukteverordnung)

1. Einmalige Kennnummer des Produkttyps:
   - EN 12050-1
2. Typ, Charge, Seriennummer oder jedes andere Element, das eine Identifizierung des Bauprodukts erlaubt, wie in Artikel 11 (4) vorgeschrieben:
   - SEG-Pumpen, die auf dem Leistungsschild mit EN 12050-1 gekennzeichnet sind.
3. Verwendungszweck oder Verwendungszwecke des Bauprodukts, gemäß den geltenden harmonisierten technischen Spezifikationen, wie vom Hersteller vorgesehen:
   - Pumpen für die Förderung von fäkalienhaltigem Abwasser, auf dem Typenschild mit EN 12050-1 gekennzeichnet.
4. Name, eingetragener Markenname oder eingetragenes Warenzeichen und Kontaktanschrift des Herstellers, wie in Artikel 11 (5) vorgeschrieben:
   - Grundfos GmbH

     Poul Due Jensens Vej 7

     8850 Bjerringbro

     Denmark
5. NICHT RELEVANT.
6. System oder Systeme zur Bewertung und Überprüfung der Leistungsbeständigkeit des Bauprodukts gemäß Anhang V:
   - System 3.
7. Bei der Leistungserklärung bezüglich eines von einer harmonisierten Norm erfassten Bauprodukts:
   - TÜV Rheinland LGA Products GmbH, Kennnummer: 0197.

     Vorgenommene Prüfung gemäß EN 12050-1 unter Anwendung von System 3.

     (Beschreibung der Aufgaben unabhängiger Dritter gemäß Anhang V)
   - Zertifikats-Nr. der TÜV Rheinland LGA Products GmbH: 60139390.

     Typgeprüft und überwacht.
8. NICHT RELEVANT.
9. Erklärte Leistung:

   Die von dieser Leistungserklärung erfassten Produkte entsprechen den grundlegenden Charakteristika und Leistungsanforderungen, wie im Folgenden beschrieben:
   - Angewandte Normen: EN 12050-1:2001.
10. Die Leistung des in Punkt 1 und 2 genannten Produkts entspricht der in Punkt 9 erklärten Leistung.

DK: Ydeevnedeklaration

EU-ydeevnedeklaration i henhold til bilag III af forordning (EU) nr. 305/2011 (Byggevareforordningen)

1. Varetypens unikke identifikationskode:
   - EN 12050-1
2. Type-, parti- eller serienummer eller en anden form for angivelse ved hjælp af hvilken byggevaren kan identificeres som krævet i henhold til artikel 11, stk. 4:
   - SEG-pumper der er mærket med EN 12050-1 på typeskiltet.
3. Byggevarens tilsigtede anvendelse eller anvendelser i overensstemmelse med den gældende harmoniserede tekniske specifikation som påtænkt af fabrikanten:
   - Pumper til pumpning af spildevand med fækalier, der er mærket med EN 12050-1 på typeskiltet.
4. Fabrikantens navn, registrerede firmabetegnelse eller registrerede varemærke og kontaktadresse som krævet i henhold til artikel 11, stk. 5:
   - Grundfos DK A/S

     Poul Due Jensens Vej 7

     8850 Bjerringbro

     Danmark.
5. IKKE RELEVANT.
6. Systemet eller systemerne til vurdering og kontrol af, at byggevarens ydeevne er konstant i henhold til bilag V:
   - System 3.
7. Hvis ydeevnedeklarationen vedrører en byggevare, der er omfattet af en harmoniseret standard:
   - TÜV Rheinland LGA Products GmbH, identifikationsnummer: 0197.

     Udført test i henhold til EN 12050-1 efter system 3.

     (beskrivelse af tredjepartsopgaverne i henhold til bilag V)
   - TÜV Rheinland LGA Products GmbH, certifikatnr.: 60139390.

     Typetestet og overvåget.
8. IKKE RELEVANT.
9. Deklareret ydeevne:

   De produkter, der er omfattet af denne ydeevnedeklaration, er i overensstemmelse med de væsentlige egenskaber og ydelseskrav, som er beskrevet i det følgende:
   - Anvendte standarder: EN 12050-1:2001.
10. Ydeevnen for den byggevare, der er anført i punkt 1 og 2, er i overensstemmelse med den deklarerede ydeevne i punkt 9.

EE: Toimivusdeklaratsioon

EL-i toimivusdeklaratsioon on kooskõlas määruse (EL) 305/2011 lisaga III (ehitustoodete määrus)

1. Tootetüübi kordumatu tunnuskood:
   - EN 12050-1
2. Tüübi-, partii- või seerianumber või muu element, mis võimaldab ehitustoote identifitseerimist artikli 11 lõike 4 kohaselt:
   - SEG-pumbad, mille andmeplaadil on tähis EN 12050-1.
3. Tootja poolt ette nähtud ehitustoote kavandatud kasutusotstarve või -otstarbed kooskõlas kohaldatava ühtlustatud tehnilise kirjeldusega:
   - Andmesildil märgitud EN 12050-1 pumbad on ette nähtud fekaale sisaldava reovee pumpamiseks.
4. Artikli 11 lõikes 5 nõutud tootja nimi, registreeritud kaubanimi või registreeritud kaubamärk ja kontaktaadress:
   - Grundfos Holding A/S

     Poul Due Jensens Vej 7

     8850 Bjerringbro

     Taani.
5. POLE ASJAKOHANE.
6. V lisas sätestatud ehitustoote toimivuse püsivuse hindamise ja kontrollimise süsteem või süsteemid:
   - Süsteem 3.
7. Ühtlustatud standardiga hõlmatud ehitustoote toimivusdeklaratsiooni korral:
   - TÜV Rheinland LGA Products GmbH, identifitseerimisnumber: 0197.

     Katsetatud EN 12050-1 kohaselt süsteemi 3 alusel.

     (lisas V esitatud kolmandate isikute ülesannete kirjeldus)
   - TÜV Rheinland LGA Products GmbH sertifikaadi nr: 60139390.

     Tüübikatsetatud ja jälgitud.
8. POLE ASJAKOHANE.
9. Deklareeritud toimivus:

   Toode, mille kohta antud toimivusdeklaratsioon kehtib, vastab põhiomadustele ja toimivusnõuetele nagu järgnevalt kirjutatud.
   - Kasutatud standardid: EN 12050-1:2001.
10. Punktides 1 ja 2 kindlaksmääratud toote toimivus on kooskõlas punktis 9 osutatud deklareeritud toimivusega.

ES: Declaración de prestaciones

Declaración UE de prestaciones conforme al Anexo III del Reglamento (UE) n.º 305/2011 (Reglamento de productos de construcción)

1. Código de identificación único del tipo de producto:
   - EN 12050-1
2. Tipo, lote o número de serie, o cualquier otro elemento que facilite la identificación del producto de construcción de acuerdo con los requisitos establecidos en el Artículo 11(4):
   - Bombas SEG en cuya placa de características figure la norma EN 12050-1.
3. Uso o usos previstos del producto de construcción, conforme a la especificación técnica armonizada correspondiente, según lo previsto por el fabricante:
   - Bombas para el bombeo de aguas residuales que contengan materia fecal en cuya placa de características figure la norma EN 12050-1.
4. Nombre, nombre comercial registrado o marca comercial registrada y domicilio de contacto del fabricante de acuerdo con los requisitos establecidos en el Artículo 11(5):
   - Grundfos Holding A/S

     Poul Due Jensens Vej 7

     8850 Bjerringbro

     (Dinamarca)
5. NO CORRESPONDE.
6. Sistema o sistemas de evaluación y verificación de la continuidad de las prestaciones del producto de construcción, de acuerdo con lo establecido en el Anexo V:
   - Sistema 3.
7. Si la declaración de prestaciones concierne a un producto de construcción cubierto por una norma armonizada:
   - TÜV Rheinland LGA Products GmbH, número de identificación: 0197.

     Ensayo ejecutado según la norma EN 12050-1, sistema 3.

     (Descripción de las tareas de las que deben responsabilizarse otras partes de acuerdo con lo establecido en el Anexo V).
   - N.º de certificado de TÜV Rheinland LGA Products GmbH: 60139390.

     Tipo sometido a ensayo y monitorizado.
8. NO CORRESPONDE.
9. Prestaciones declaradas:

   Los productos que cubre esta declaración de prestaciones satisfacen las características fundamentales y requisitos en materia de prestaciones descritos en:
   - Normas aplicadas: EN 12050-1:2001.

10. Las prestaciones del producto indicado en los puntos 1 y 2 cumplen lo declarado en el punto 9.

FI: Suoritustasoilmoitus

EU-suoritustasoilmoitus laadittu asetuksen 305/2011/EU liitteen III mukaisesti (Rakennustuoteasetus)

1. Tuotetyypin yksilöllinen tunniste:
   - EN 12050-1
2. Tyyppi-, erä- tai sarjanumero tai muu merkintä, jonka ansiosta rakennustuotteet voidaan tunnistaa, kuten 11 artiklan 4 kohdassa edellytetään:
   - SEG-pumput, joiden tyyppikilvessä on merkintä EN 12050-1.
3. Valmistajan ennakoimat, sovellettavan yhdenmukaistetun teknisen eritelmän mukaiset rakennustuotteen aiotut käyttötarkoitukset:
   - Pumput ulosteperäistä materiaalia sisältävien jätevesien pumppaukseen. Arvokilvessä on merkintä EN 12050-1.
4. Valmistajan nimi, rekisteröity kauppanimi tai tavaramerkki sekä osoite, josta valmistajaan saa yhteyden, kuten 11 artiklan 5 kohdassa edellytetään:
   - Grundfos Holding A/S

     Poul Due Jensens Vej 7

     8850 Bjerringbro

     Tanska.
5. EI TARVITA.
6. Rakennustuotteen suoritustason pysyvyyden arviointi- ja varmennusjärjestelmä(t) liitteen V mukaisesti:
   - Järjestelmä 3
7. Kun kyse on yhdenmukaistetun standardin piiriin kuuluvan rakennustuotteen suoritustasoilmoituksesta:
   - TÜV Rheinland LGA Products GmbH, tunnistenumero: 0197

     Testaus on suoritettu standardin EN 12050-1 ja järjestelmän 3 mukaisesti.

     (Liitteessä V esitettyjä kolmannen osapuolen tehtävien kuvauksia noudattaen)
   - TÜV Rheinland LGA Products GmbH -sertifikaatin nro: 60139390.

     Tyyppitestattu ja valvottu
8. EI TARVITA.
9. Ilmoitetut suoritustasot:

   Tähän suoritustasoilmoitukseen kuuluvien tuotteiden perusominaisuudet ja suoritustasovaatimukset:
   - Sovellettavat standardit: EN 12050-1:2001.

10. Kohdissa 1 ja 2 yksilöidyn tuotteen suoritustasot ovat kohdassa 9 ilmoitettujen suoritustasojen mukaiset.

FR: Déclaration des performances

Déclaration de performance de l'UE conformément à l'annexe III du règlement (UE) n° 305/2011 (Règlement Produits de Construction)

1. Code d'identification unique du type de produit :
   - EN 12050-1
2. Numéro de type, de lot ou de série ou tout autre élément permettant l'identification du produit de construction comme l'exige l'Article 11(4) :
   - Pompes SEG marquées EN 12050-1 sur la plaque signalétique.
3. Usage(s) prévu(s) du produit de construction conformément à la spécification technique harmonisée applicable comme indiqué par le fabricant :
   - Pompes pour le pompage d'eaux usées contenant des matières fécales, marquées de la norme EN 12050-1 sur la plaque signalétique.
4. Nom, nom commercial déposé ou marque déposée et adresse de contact du fabricant, conformément à l'article 11(5) :
   - Grundfos Holding A/S

     Poul Due Jensens Vej 7

     8850 Bjerringbro

     Danemark.
5. NON APPLICABLE.
6. Système ou systèmes d'attestation et de vérification de la constance des performances du produit de construction comme stipulé dans l'Annexe V :
   - Système 3.
7. En cas de déclaration des performances d'un produit de construction couvert par une norme harmonisée :
   - TÜV Rheinland LGA Products GmbH, numéro d'identification : 0197.

     Test effectué conformément à EN 12050-1 selon le système 3.

     (description des tâches de tierce partie comme stipulé dans l'Annexe V)
   - Certificat TÜV Rheinland LGA Products GmbH n° : 60139390.

     Contrôlé et homologué.
8. NON APPLICABLE.
9. Performances déclarées :

   Les produits couverts par cette déclaration de performance sont conformes aux caractéristiques essentielles et aux exigences de performances décrites par la suite :
   - Normes utilisées : EN 12050-1:2001.
10. La performance du produit identifié aux points 1 et 2 est conforme à la performance déclarée au point 9.

GR: Δήλωση απόδοσης

Δήλωση απόδοσης ΕΕ σύμφωνα με το Παράρτημα III του Κανονισμού (ΕΕ) Αρ. 305/2011 (Κανονισμός για Προϊόντα του Τομέα Δομικών Κατασκευών)

1. Μοναδικός κωδικός ταυτοποίησης του τύπου του προϊόντος:
   - EN 12050-1
2. Αριθμός τύπου, παρτίδας ή σειράς ή οποιοδήποτε άλλο στοιχείο που επιτρέπει την ταυτοποίηση του προϊόντος του τομέα δομικών κατασκευών όπως απαιτείται δυνάμει του Άρθρου 11(4):
   - Αντλίες SEG με σήμανση EN 12050-1 στην πινακίδα.
3. Προτεινόμενη χρήση ή χρήσεις του προϊόντος του τομέα δομικών κατασκευών, σύμφωνα με την ισχύουσα εναρμονισμένη τεχνική προδιαγραφή, όπως προβλέπεται από τον κατασκευαστή:
   - Αντλίες για άντληση ακάθαρτων υδάτων που περιέχουν περιττώματα με σήμανση EN 12050-1 στην πινακίδα.
4. Όνομα, εμπορική επωνυμία ή σήμα κατατεθέν και διεύθυνση επικοινωνίας του κατασκευαστή όπως απαιτείται δυνάμει του Άρθρου 11(5):
   - Grundfos Holding A/S

     Poul Due Jensens Vej 7

     8850 Bjerringbro

     Δανία.
5. ΜΗ ΣΧΕΤΙΚΟ.
6. Σύστημα ή συστήματα αξιολόγησης και επαλήθευσης της σταθερότητας της απόδοσης του προϊόντος του τομέα δομικών κατασκευών όπως καθορίζεται στο Παράρτημα V:
   - Σύστημα 3.
7. Σε περίπτωση δήλωσης απόδοσης που αφορά προϊόν του τομέα δομικών κατασκευών το οποίο καλύπτεται από εναρμονισμένο πρότυπο:
   - TÜV Rheinland LGA Products GmbH, αριθμός ταυτοποίησης: 0197.

     Διενεργήθηκε δοκιμή σύμφωνα με το EN 12050-1 βάσει του συστήματος 3.

     (περιγραφή των καθηκόντων του τρίτου μέρους όπως καθορίζονται στο Παράρτημα V)
   - Αρ. Πιστοποιητικού TÜV Rheinland LGA Products GmbH: 60139390.

     Έχει υποβληθεί σε δοκιμή τύπου και παρακολουθείται.
8. ΜΗ ΣΧΕΤΙΚΟ.
9. Δηλωθείσα απόδοση:

   Τα προϊόντα που καλύπτονται από την παρούσα δήλωση απόδοσης συμμορφώνονται με τα ουσιώδη χαρακτηριστικά και τις απαιτήσεις απόδοσης όπως περιγράφεται στα ακόλουθα:
   - Πρότυπα που χρησιμοποιήθηκαν: EN 12050-1:2001.
10. Η απόδοση του προϊόντος που ταυτοποιήθηκε στα σημεία 1 και 2 συμμορφώνεται με την απόδοση που δηλώθηκε στο σημείο 9.

HR: Izjava o izvedbi

Izjava EU o izjavi u skladu s aneksom III uredbe (EU) br. 305/2011 (Uredba za građevinske proizvode)

1. Jedinstveni identifikacijski kod vrste proizvoda:
   - EN 12050-1
2. Vrsta, broj serije, serijski broj ili bilo koji drugi element koji omogućuje identificiranje građevinskog proizvoda u skladu sa člankom 11(4):
   - SEG crpke označene s EN 12050-1 na natpisnoj pločici.
3. Namjena ili uporabe građevinskog proizvoda u skladu s primjenjivim harmoniziranim tehničkim specifikacijama, kao što je predvidio proizvođač:
   - Crpke za ispumpavanje otpadnih voda s fekalijama, označene s EN 12050-1 na natpisnoj pločici.
4. Naziv, registrirani trgovački naziv ili registrirani zaštitni znak i adresa za kontaktiranje proizvođača u skladu sa člankom 11(5):
   - Grundfos Holding A/S

     Poul Due Jensens Vej 7

     8850 Bjerringbro

     Danska.
5. NIJE RELEVANTNO.
6. Procjena jednog ili više sustava i provjera stalnosti rada građevinskog proizvoda, kao što je određeno aneksom V:
   - Sustav 3.
7. U slučaju izjave o izvedbi za građevinski proizvod pokriven harmoniziranim standardom:
   - TÜV Rheinland LGA Products GmbH, identifikacjiski broj: 0197.

     Izvršite ispitivanje u skladu s EN 12050-1 u okviru sustava 3.

     (Opis zadataka trećih strana, kao što je definirano aneksom V)
   - Br. certifikata TÜV Rheinland LGA Products GmbH: 60139390.

     Ispitana vrsta i nadzirano.
8. NIJE RELEVANTNO.
9. Izjavljena izvedba:

   Proizvodi obuhvaćeni ovom izjavom o izvedbi u skladu su s osnovnim karakteristikama i zahtjevima za izvedbu, kao što je definirano u nastavku:
   - Korištene norme: EN 12050-1:2001.
10. Izvedba proizvoda identificirana u točkama 1 i 2 u skladu je s izjavljenom izvedbom u točki 9.

HU: Teljesítménynyilatkozat

EU teljesítménynyilatkozat a 305/2011 számú EU rendelet III. mellékletének megfelelően (Építési termék rendelet)

1. A terméktípus egyedi azonosító kódja:
   - EN 12050-1
2. Típus, adag, sorozatszám, vagy bármilyen más olyan elem, amely lehetővé teszi az építési terméknek a 11. cikk (4) bekezdése alapján megkövetelt azonosítását:
   - SEG szivattyúk, EN 12050-1 jelöléssel az adattáblán.
3. Az építési termék tervezett felhasználása vagy felhasználásai, a vonatkozó harmonizált műszaki előírásoknak megfelelően, a gyártó szándéka szerint:
   - Fekáliatartalmú szennyvíz szivattyúzására szolgáló szivattyúk, EN 12050-1 jelöléssel az adattáblán.
4. A gyártó neve, védjegye, bejegyzett kereskedelmi neve és értesítési címe a 11. cikk (5) bekezdése alapján megkövetelt módon:
   - Grundfos Hungária Kft.

     H-2045 Törökbálint

     Park u. 8.

     Magyarország.
5. NEM RELEVÁNS.
6. Az építési termék teljesítmény állandóságának értékelésére és ellenőrzésére vonatkozó rendszer vagy rendszerek, az V. mellékletben meghatározott módon:
   - 3-as rendszer.
7. Olyan építési termékre vonatkozó teljesítménynyilatkozat esetén, amelyre kiterjed egy harmonizált szabvány:
   - TÜV Rheinland LGA Products GmbH, azonosító szám: 0197.

     A(z) EN 12050-1 szerint elvégzett teszt, a 3-as rendszer keretében.

     (harmadik fél feladatainak leírása az V. mellékletben meghatározott módon)
   - TÜV Rheinland LGA Products GmbH Tanúsítvány száma: 60139390.

     Típustesztelve és felügyelve.
8. NEM RELEVÁNS.
9. Megadott teljesítmény:

   Azok a termékek, amelyekre ez a teljesítménynyilatkozat vonatkozik, rendelkeznek azokkal az alapvető jellemzőkkel és kielégítik azokat a teljesítményre vonatkozó követelményeket, amelyeket alább ismertetünk:
   - Alkalmazott szabványok: EN 12050-1:2001.
10. Az 1-es és 2-es pontban azonosított termék teljesítménye összhangban van a 9. pontban megadott teljesítménnyel.

IT: Dichiarazione di prestazioni

Dichiarazione UE di prestazioni in conformità all'all. III del Regolamento (UE) n. 305/2011 (regolamento sui prodotti da costruzione)

1. Codice identificativo esclusivo del tipo di prodotto:
   - EN 12050-1
2. Tipo, lotto o numero di serie o qualsiasi altro elemento che consenta l'identificazione del prodotto da costruzione come necessario secondo l'art. 11(4):
   - Pompe SEG, marcate con EN 12050-1 sulla targa dei dati identificativi.
3. Utilizzo o utilizzi previsti del prodotto da costruzione, in accordo alla specifica tecnica armonizzata pertinente, come previsto dal fabbricante:
   - Pompe per il pompaggio di acque reflue contenenti materie fecali, marcate con EN 12050-1 sulla targa dei dati identificativi.
4. Denominazione, denominazione commerciale registrata o marchio registrato e indirizzo di contatto del fabbricante secondo l'art. 11(5):
   - Grundfos Holding A/S

     Poul Due Jensens Vej 7

     8850 Bjerringbro

     Danimarca.
5. NON RILEVANTE.
6. Sistema o sistemi di valutazione e verifica della costanza delle prestazioni del prodotto da costruzione come definito sub all. V:
   - Sistema 3.
7. In caso di dichiarazione di prestazioni concernente un prodotto da costruzione conforme a una norma armonizzata:
   - TÜV Rheinland LGA Products GmbH, numero d'identificazione: 0197.

     Test eseguito secondo EN 12050-1 con il sistema 3.

     (descrizione delle mansioni di terzi come definito sub all. V)
   - Certificato TÜV Rheinland LGA Products GmbH N.: 60139390.

     Testato per il tipo e monitorato.
8. NON RILEVANTE.
9. Prestazioni dichiarate:

   I prodotti coperti dalla presente dichiarazione di prestazione sono conformi alle caratteristiche essenziali e ai requisiti di prestazioni descritti dove segue:
   - Norme applicate: EN 12050-1:2001.
10. Le prestazioni del prodotto identificato ai punti 1 e 2 sono conformi alle prestazioni dichiarate al punto 9.

LT: Eksploatacinių savybių deklaracija

ES eksploatacinių savybių deklaracija pagal reglamento (ES) Nr. 305/2011 III priedą (Statybos gaminių reglamentas)

1. Unikalus gaminio tipo identifikacinis kodas:
   - EN 12050-1
2. Tipo, partijos ar serijos numeris ar bet koks kitas elementas, pagal kurį galima identifikuoti statybos gaminį, kaip reikalaujama pagal 11 straipsnio 4 dalį:
   - SEG siurbliai, vardinėje plokštelėje pažymėti EN 12050-1.
3. Gamintojo numatyta statybos gaminio naudojimo paskirtis ar paskirtys pagal taikomą lygiavertę techninę specifikaciją:
   - Siurbliai, skirti išsiurbti nuotekas, kurių sudėtyje yra fekalijų, vardinėje plokštelėje pažymėti EN 12050-1.
4. Gamintojo pavadinimas, registruotas komercinis pavadinimas arba registruotas prekės ženklas ir kontaktinis adresas, kaip reikalaujama pagal 11 straipsnio 5 dalį:
   - Grundfos Holding A/S

     Poul Due Jensens Vej 7

     8850 Bjerringbro

     Danija.
5. NETAIKYTINA.
6. Statybos gaminio eksploatacinių savybių pastovumo vertinimo ir tikrinimo sistema ar sistemos, kaip nustatyta V priede:
   - Sistema 3.
7. Eksploatacinių savybių deklaracijos, susijusios su statybos gaminiu, kuriam taikomas lygiavertis standartas, atveju:
   - „TÜV Rheinland LGA Products GmbH“, identifikacinis numeris: 0197.

     Atliko EN 12050-1 reikalavimus atitinkantį bandymą pagal sistemą 3.

     (trečiosios šalies užduočių, kaip nustatyta V priede, aprašymas)
   - „TÜV Rheinland LGA Products GmbH“ sertifikato Nr.: 60139390.

     Tipas patikrintas ir stebimas.
8. NETAIKYTINA.
9. Deklaruojamos eksploatacinės savybės:

   Gaminiai, kuriuos apima ši eksploatacinių savybių deklaracija, atitinka esmines charakteristikas ir eksploatacinių savybių reikalavimus, kaip aprašyta šiuose dokumentuose:
   - Taikomi standartai: EN 12050-1:2001.
10. 1 ir 2 punktuose nurodyto gaminio eksploatacinės savybės atitinka 9 punkte deklaruojamas eksploatacines savybes.

LV: Ekspluatācijas īpašību deklarācija

ES ekspluatācijas īpašību deklarācija saskaņā ar Regulas (ES) Nr. 305/2011 III pielikumu (Būvizstrādājumu regula)

1. Unikāls izstrādājuma tipa identifikācijas numurs:
   - EN 12050-1
2. Tips, partijas vai sērijas numurs vai kāds cits būvizstrādājuma identifikācijas elements, kā noteikts 11. panta 4. punktā:
   - SEG sūkņi ar apzīmējumu EN 12050-1 uz datu plāksnītes.
3. Būvizstrādājuma paredzētais izmantojums vai izmantojumi saskaņā ar piemērojamo saskaņoto tehnisko specifikāciju, kā paredzējis ražotājs:
   - Izkārnījumus saturošo notekūdeņu sūknēšanai paredzētie sūkņi ar EN 12050-1 apzīmējumu uz datu plāksnītes.
4. Ražotāja nosaukums, reģistrētais komercnosaukums vai reģistrētā preču zīme un kontaktadrese, kā noteikts 11. panta 5. punktā:
   - Grundfos Holding A/S

     Poul Due Jensens Vej 7

     8850 Bjerringbro

     Dānija.
5. NAV ATTIECINĀMS.
6. Ekspluatācijas īpašību noturības novērtējuma un pārbaudes sistēma vai sistēmas, kā noteikts V pielikumā:
   - 3. sistēma.
7. Gadījumā, ja ekspluatācijas īpašību deklarācija attiecas uz būvizstrādājumu, kuram ir saskaņotais standarts:
   - TÜV Rheinland LGA Products GmbH, identifikācijas numurs: 0197.

     Pārbaudi veica saskaņā ar EN 12050-1 atbilstoši 3. sistēmai.

     (V pielikumā izklāstīto trešo personu uzdevumu apraksts)
   - TÜV Rheinland LGA Products GmbH sertifikāta Nr.: 60139390.

     Pārbaudīts un kontrolēts atbilstoši tipam.
8. NAV ATTIECINĀMS.
9. Deklarētās ekspluatācijas īpašības:

   Produkti, uz kuriem attiecas šī ekspluatācijas īpašību deklarācija, atbilst būtiskiem raksturlielumiem un prasībām pret ekspluatācijas īpašībām, kas aprakstītas tālāk minētajos dokumentos.
   - Piemērotie standarti: EN 12050-1:2001.

10. Pielikuma 1. un 2. punktā norādītā produkta ekspluatācijas īpašības atbilst 9. punktā norādītajām deklarētajām ekspluatācijas īpašībām.

NL: Prestatieverklaring

EU-prestatieverklaring in overeenstemming met Bijlage III van verordening (EU) nr. 305/2011 (Bouwproductenverordening)

1. Unieke identificatiecode van het producttype:
   - EN 12050-1
2. Type-, batch- of serienummer of enig ander element dat identificatie van het bouwproduct mogelijk maakt, zoals vereist conform artikel 11(4):
   - SEG-pompen gemarkeerd met EN 12050-1 op het typeplaatje.
3. Beoogde toepassing of toepassingen van het bouwproduct, in overeenstemming met de van toepassing zijnde geharmoniseerde technische specificatie, zoals voorzien door de fabrikant:
   - Pompen voor het verpompen van afvalwater dat fecale materie bevat, gemarkeerd met EN 12050-1 op het typeplaatje.
4. Naam, gedeponeerde handelsnaam of gedeponeerd handelsmerk en contactadres van de fabrikant zoals vereist conform artikel 11(5):
   - Grundfos Holding A/S

     Poul Due Jensens Vej 7

     8850 Bjerringbro

     Denemarken.
5. NIET RELEVANT.
6. Systeem of systemen voor beoordeling en verificatie van constantheid van prestaties van het bouwproduct, zoals beschreven in Bijlage V:
   - Systeem 3.
7. In het geval van de prestatieverklaring voor een bouwproduct dat onder een geharmoniseerde norm valt:
   - TÜV Rheinland LGA Products GmbH, identificatienummer: 0197.

     Uitgevoerde test conform EN 12050-1 onder systeem 3.

     (beschrijving van de externe taken zoals beschreven in Bijlage V)
   - Certificaatnr. TÜV Rheinland LGA Products GmbH: 60139390.

     Type-getest en bewaakt.
8. NIET RELEVANT.
9. Verklaarde prestatie:

   De producten die vallen onder deze prestatieverklaring zijn in overeenstemming met de essentiële eigenschappen en de prestatievereisten, zoals beschreven in het volgende:
   - Gebruikte normen: EN 12050-1:2001.

10. De prestaties van het product dat is geïdentificeerd in punten 1 en 2 zijn in overeenstemming met de verklaarde prestaties in punt 9.

PL: Deklaracja właściwości użytkowych

Deklaracja właściwości użytkowych (UE) zgodnie z Załącznikiem III Rozporządzenia (UE) Nr 305/2011 (Rozporządzenie w sprawie wyrobów budowlanych)

1. Niepowtarzalny kod identyfikacyjny typu wyrobu:
   - EN 12050-1
2. Numer typu, partii lub serii lub jakikolwiek inny element umożliwiający identyfikację wyrobu budowlanego, wymagany zgodnie z art. 11 ust. 4:
   - Pompy SEG oznaczone EN 12050-1 na tabliczce znamionowej.
3. Przewidziane przez producenta zamierzone zastosowanie lub zastosowania wyrobu budowlanego zgodnie z mającą zastosowanie zharmonizowaną specyfikacją techniczną:
   - Pompy do pompowania ścieków zawierających fekalia, oznaczone na tabliczce znamionowej kodem EN 12050-1.
4. Nazwa, zastrzeżona nazwa handlowa lub zastrzeżony znak towarowy oraz adres kontaktowy producenta, wymagany zgodnie z art. 11 ust. 5:
   - Grundfos Holding A/S

     Poul Due Jensens Vej 7

     8850 Bjerringbro

     Dania.
5. NIE DOTYCZY.
6. System lub systemy oceny i weryfikacji stałości właściwości użytkowych wyrobu budowlanego określone w załączniku V:
   - System 3.
7. W przypadku deklaracji właściwości użytkowych dotyczącej wyrobu budowlanego objętego normą zharmonizowaną:
   - TÜV Rheinland LGA Products GmbH, numer identyfikacyjny: 0197.

     Przeprowadziła badanie określone w EN 12050-1, w systemie 3.

     (opis zadań strony trzeciej, określonych w załączniku V)
   - Numer certyfikatu TÜV Rheinland LGA Products GmbH: 60139390.

     Certyfikat badania typu i stałości właściwości użytkowych.
8. NIE DOTYCZY.
9. Deklarowane właściwości użytkowe:

   Wyroby, których dotyczy niniejsza deklaracja właściwości użytkowych są zgodne z zasadniczymi charakterystykami i wymaganiami określonymi w następujących normach:
   - Zastosowane normy: EN 12050-1:2001.
10. Właściwości użytkowe wyrobu określone w pkt 1 i 2 są zgodne z właściwościami użytkowymi deklarowanymi w pkt 9.

PT: Declaração de desempenho

Declaração de desempenho UE, em conformidade com o Anexo III do Regulamento (UE) N.º 305/2011 (Regulamento de Produtos da Construção)

1. Código de identificação exclusivo do tipo de produto:
   - EN 12050-1
2. Tipo, lote ou número de série ou qualquer outro elemento que permita a identificação do produto de construção, em conformidade com o Artigo 11(4):
   - Bombas SEG com a indicação EN 12050-1 na chapa de características.
3. Utilização ou utilizações prevista(s) do produto de construção, em conformidade com a especificação técnica harmonizada aplicável, conforme previsto pelo fabricante:
   - Bombas para bombeamento de águas residuais com conteúdo de matéria fecal com a indicação EN 12050-1 na chapa de características.
4. Nome, nome comercial registado ou marca registada e endereço de contacto do fabricante, em conformidade com o Artigo 11(5):
   - Grundfos Holding A/S

     Poul Due Jensens Vej 7

     8850 Bjerringbro

     Dinamarca.
5. NÃO RELEVANTE.
6. Sistema ou sistemas de avaliação e verificação da regularidade do desempenho do produto de construção, conforme definido no Anexo V:
   - Sistema 3.
7. Em caso de declaração de desempenho referente a um produto de construção abrangido por uma norma harmonizada:
   - TÜV Rheinland LGA Products GmbH, número de identificação: 0197.

     Teste realizado em conformidade com EN 12050-1 ao abrigo do sistema 3.

     (descrição das tarefas de partes terceiras, conforme definido no Anexo V)
   - TÜV Rheinland LGA Products GmbH, n.º de certificado: 60139390.

     Testado e monitorizado.
8. NÃO RELEVANTE.
9. Desempenho declarado:

   Os produtos abrangidos por esta declaração de desempenho cumprem as características essenciais e os requisitos de desempenho conforme descritos em:
   - Normas utilizadas: EN 12050-1:2001.
10. O desempenho do produto identificado nos pontos 1 e 2 encontra-se em conformidade com o desempenho declarado no ponto 9.

RO: Declarație de performanță

Declarație UE de performanță în conformitate cu Anexa III a Regulamentului (UE) nr. 305/2011 (Regulamentul privind produsele pentru construcții)

1. Cod unic de identificare a tipului de produs:
   - EN 12050-1
2. Tipul, lotul sau numărul de serie sau orice alt element care permite identificarea produsului pentru construcții, după cum este necesar în conformitate cu articolul 11 (4):
   - Pompe SEG marcate cu EN 12050-1 pe placa de identificare.
3. Utilizarea sau utilizările preconizate ale produsului pentru construcții, în conformitate cu specificația tehnică armonizată aplicabilă, astfel cum este prevăzut de fabricant:
   - Pompe pentru pomparea apei uzate cu materii fecale, marcate cu EN 12050-1 pe plăcuța de identificare.
4. Numele, denumirea comercială înregistrată sau marca înregistrată și adresa producătorului cerute conform cu articolului 11 (5):
   - Grundfos Holding A/S

     Poul Due Jensens Vej 7

     8850 Bjerringbro

     Danemarca.
5. NU SE APLICĂ.
6. Sistemul sau sistemele de evaluare și verificare a constanței performanței produsului pentru construcții, astfel cum este prevăzut în anexa V:
   - Sistemul 3.
7. În cazul declarației de performanță privind un produs pentru construcții acoperit de un standard armonizat:
   - TÜV Rheinland LGA Products GmbH, număr de identificare: 0197.

     Test efectuat conform EN 12050-1 potrivit sistemului 3.

     (descrierea sarcinilor care îi revin în calitate de terță parte astfel cum este prevăzut în Anexa V)
   - Certificat TÜV Rheinland LGA Products GmbH nr.: 60139390.

     Testat cu privire la tip și monitorizat.
8. NU SE APLICĂ.
9. Performanță declarată:

   Produsele care fac obiectul acestei declarații de performanță sunt în conformitate cu caracteristicile esențiale și cerințele de performanță descrise în continuare:
   - Standarde utilizate: EN 12050-1:2001.

10. Performanța produsului identificat la punctele 1 și 2 este în conformitate cu performanța declarată de la punctu 9.

LATN-RS: Deklaracija o performansama

EU izjava o performansama u skladu sa Aneksom III Uredbe (EU) br. 305/2011 (Propis o građevinskim proizvodima)

1. Jedinstveni identifikacioni kod tipa proizvoda:
   - EN 12050-1
2. Vrsta, serija ili serijski broj ili bilo koji drugi element koji omogućava identifikaciju građevinskog proizvoda kako se zahteva u skladu sa članom 11(4):
   - Pumpe SEG označene su sa EN 12050-1 na natpisnoj pločici.
3. Namena ili upotreba građevinskog proizvoda, u skladu sa primenljivom usklađenom tehničkom specifikacijom, kako je predvideo proizvođač:
   - Pumpe za pumpanje otpadnih voda koje sadrže fekalne materije označene sa EN 12050-1 na natpisnoj pločici.
4. Naziv, registrovani trgovački naziv ili registrovani žig i kontakt adresa proizvođača kako se zahteva u skladu sa članom 11(5):
   - Grundfos Holding A/S

     Poul Due Jensens Vej 7

     8850 Bjerringbro

     Danska.
5. NIJE RELEVANTNO.
6. Sistem ili sistemi procene i verifikacije konstantnosti performansi građevinskog proizvoda kao što je navedeno u Aneksu V:
   - Sistem 3.
7. U slučaju izjave o performansama u vezi sa građevinskim proizvodom obuhvaćenim usklađenim standardom:
   - TUV Rheinland LGA Products GmbH, identifikacioni broj: 0197.

     Izvršen test prema EN 12050-1 u sistemu 3.

     (opis zadataka treće strane kao što je navedeno u Aneksu V)
   - TUV Rheinland LGA Products GmbH, sertifikat br: 60139390.

     Testiran tip i nadgledano.
8. NIJE RELEVANTNO.
9. Deklarisane performanse:

   Proizvodi obuhvaćeni ovom izjvom o performansama su u skladu sa osnovnim karakteristikama i zahtevima za performanse kao što je opisano u nastavku:
   - Korišćeni standardi: EN 12050-1:2001.

10. Performanse proizvoda identifikovane u tačkama 1 i 2 su u skladu sa deklarisanim performansama u tački 9.

RU: Декларация о рабочих характеристиках

Декларация (ЕС) «О рабочих характеристиках» в соответствии с приложением III Регламента (ЕС) № 305/2011 (Регламент на конструкционные, строительные материалы и продукцию)

1. Код однозначной идентификации типа продукции:
   - EN 12050-1
2. Тип, номер партии, серийный номер или любой другой параметр, обеспечивающий идентификацию строительного оборудования согласно Статье 11(4):
   - Насосы SEG имеют обозначение EN 12050-1 на фирменной табличке.
3. Целевое применение или применения строительного оборудования в соответствии с применимыми согласованными техническими условиями, предусмотренными производителем:
   - Насосы для перекачки сточных вод с фекалиями имеют обозначение EN 12050-1 на паспортной табличке.
4. Название, зарегистрированное торговое имя или зарегистрированная торговая марка и контактный адрес производителя согласно Статье 11(5):
   - Grundfos Holding A/S

     Poul Due Jensens Vej 7

     8850 Bjerringbro

     Denmark (Дания).
5. НЕ ИСПОЛЬЗУЕТСЯ.
6. Система или системы оценки и проверки постоянства рабочих характеристик строительного оборудования согласно Приложению V:
   - Система 3.
7. Если декларация о рабочих характеристиках касается строительного оборудования, предусмотренного согласованным стандартом:
   - TÜV Rheinland LGA Products GmbH, идентификационный номер: 0197.

     Испытание выполнено согласно EN 12050-1 по системе 3.

     (описание задач третьей стороны согласно приложению V)
   - Номер сертификата TÜV Rheinland LGA Products GmbH: 60139390.

     Прошел типовые испытания и контроль.
8. НЕ ИСПОЛЬЗУЕТСЯ.
9. Заявленные технические характеристики:

   Оборудование, подпадающее под настоящую декларацию о технических характеристиках, соответствует существенным характеристикам и требованиям к рабочим характеристикам, указанным ниже:
   - Применяемые стандарты: EN 12050-1:2001.

10. Технические характеристики оборудования, указанные в пунктах 1 и 2, соответствуют заявленным техническим характеристикам из пункта 9.

SE: Prestandadeklaration

EU-prestandadeklaration enligt bilaga III till förordning (EU) nr 305/2011 (byggproduktförordningen)

1. Produkttypens unika identifikationskod:
   - EN 12050-1
2. Typ-, parti- eller serienummer eller någon annan beteckning som möjliggör identifiering av byggprodukter i enlighet med artikel 11.4:
   - SEG-pumpar märkta med EN 12050-1 på typskylten.
3. Byggproduktens avsedda användning eller användningar i enlighet med den tillämpliga, harmoniserade tekniska specifikationen, enligt förutsett av tillverkaren:
   - Pumpar för pumpning av avloppsvatten innehållande fekalier märkta med EN 12050-1 på typskylten.
4. Tillverkarens namn, registrerade företagsnamn eller registrerade varumärke samt kontaktadress enligt vad som krävs i artikel 11.5:
   - Grundfos Holding A/S

     Poul Due Jensens Vej 7

     8850 Bjerringbro

     Danmark.
5. EJ TILLÄMPLIGT.
6. Systemet eller systemen för bedömning och fortlöpande kontroll av byggproduktens prestanda enligt bilaga V:
   - System 3.
7. För det fall att prestandadeklarationen avser en byggprodukt som omfattas av en harmoniserad standard:
   - TÜV Rheinland LGA Products GmbH, identifikationsnummer: 0197.

     Utförde provning enligt EN 12050-1 under system 3.

     (beskrivning av tredje parts uppgifter som dessa anges i bilaga V)
   - TÜV Rheinland LGA Products GmbH certifikatnr: 60139390.

     Typprovad och övervakad.
8. EJ TILLÄMPLIGT.
9. Angiven prestanda:

   Produkterna som omfattas av denna prestandadeklaration överensstämmer med de väsentliga egenskaperna och prestandakraven i följande:
   - Tillämpade standarder: EN 12050-1:2001.

10. Prestandan för den produkt som anges i punkterna 1 och 2 överensstämmer med den prestanda som anges i punkt 9.

SI: Izjava o delovanju

Izjava EU o delovanju v skladu z Dodatkom III Uredbe (EU) št. 305/2011 (uredba o gradbenih proizvodih)

1. Edinstvena identifikacijska koda za tip izdelka:
   - EN 12050-1
2. Tip, serijska številka ali kateri koli drug element, ki dovoljuje identifikacijo gradbenega proizvoda, kot to zahteva člen 11(4):
   - Črpalke SEG z oznako EN 12050-1 na tipski ploščici.
3. Predvidena uporaba gradbenega proizvoda v skladu z veljavnimi harmoniziranimi tehničnimi specifikacijami, kot jo predvideva proizvajalec:
   - Črpalke za črpanje odpadne vode, ki vsebuje fekalije, z oznako EN 12050-1 na tipski ploščici.
4. Ime, registrirano trgovsko ime ali registrirana blagovna znamka in naslov proizvajalca, kot zahteva člen 11(5):
   - Grundfos Holding A/S

     Poul Due Jensens Vej 7

     8850 Bjerringbro

     Danska.
5. NI POMEMBNO.
6. Sistem ali sistemi ocenjevanja in preverjanja stalnosti delovanja gradbenega proizvoda, kot je opredeljeno v dodatku V:
   - Sistem 3.
7. Če izjavo o delovanju gradbenega proizvoda pokriva harmonizirani standard:
   - TÜV Rheinland LGA Products GmbH, identifikacijska številka: 0197.

     Test izveden v skladu z EN 12050-1 v sklopu sistema 3.

     (opis nalog tretje osebe, kot to določa Dodatek V)
   - Št. certifikata TÜV Rheinland LGA Products GmbH: 60139390.

     Testirano glede tipa in nadzorovano.
8. NI POMEMBNO.
9. Deklarirano delovanje:

   Proizvodi, ki jih krije ta izjava o delovanju, so skladni z bistvenimi lastnostmi in zahtevami delovanja, kot je opisano v nadaljevanju:
   - Uporabljeni standardi: EN 12050-1:2001.

10. Delovanje proizvoda, identificiranega pod točkama 1 in 2, je skladno z deklariranim delovanjem pod točko 9.

SK: Vyhlásenie o parametroch

Vyhlásenie o parametroch v súlade s prílohou III nariadenia (EÚ) č. 305/2011 (Nariadenie o stavebných výrobkoch)

1. Jedinečný identifikačný kód typu výrobku:
   - EN 12050-1
2. Typ, číslo výrobnej dávky alebo sériové číslo, alebo akýkoľvek iný prvok umožňujúci identifikáciu stavebného výrobku, ako sa vyžaduje podľa článku 11 ods. 4:
   - Čerpadlá SEG s označením EN 12050-1 na typovom štítku.
3. Zamýšľané použitia stavebného výrobku, ktoré uvádza výrobca, v súlade s uplatniteľnou harmonizovanou technickou špecifikáciou:
   - Čerpadlá určené na čerpanie splaškov s obsahom fekálií s označením EN 12050-1 na typovom štítku.
4. Názov, registrovaný obchodný názov alebo registrovaná obchodná značka a kontaktná adresa výrobcu podľa požiadaviek článku 11, ods. 5:
   - Grundfos Holding A/S

     Poul Due Jensens Vej 7

     8850 Bjerringbro

     Dánsko.
5. NEVZŤAHUJE SA.
6. Systém alebo systémy posudzovania a overovania nemennosti parametrov stavebného výrobku podľa ustanovení prílohy V:
   - Systém 3.
7. V prípade vyhlásenia o parametroch týkajúceho sa stavebného výrobku, na ktorý sa vzťahuje harmonizovaná norma:
   - TÜV Rheinland LGA Products GmbH, identifikačné číslo: 0197.

     Vykonal skúšku podľa EN 12050-1 v systéme 3.

     (popis úloh tretej strany, ako sa uvádzajú v prílohe V)
   - Číslo certifikátu TÜV Rheinland LGA Products GmbH: 60139390.

     Typovo skúšaný a monitorovaný.
8. NEVZŤAHUJE SA.
9. Deklarované parametre:

   Výrobky, na ktoré sa vzťahuje toto vyhlásenie o parametroch, vyhovujú podstatnými vlastnosťami a parametrami nasledovne:
   - Použité normy: EN 12050-1:2001.

10. Parametre výrobku uvedené v bodoch 1 a 2 sú v zhode s deklarovanými parametrami v bode 9.

TR: Performans beyanı

305/2011 sayılı AB Yönetmeliği Ek III'e uygun olarak performans beyanı (İnşaat Ürünü Yönetmeliği)

1. Ürün tipi özel tanımlama kodu:
   - EN 12050-1
2. Gereken şekil inşaat ürününün Madde 11(4)'e göre tanımlanmasına izin veren tip, parti, seri numarası veya başka bir öğe:
   - Etiketinde EN 12050-1 ifadesi yer alan SEG pompalar.
3. Üretici tarafından öngörülen biçimde ilgili uyumlu teknik özelliklere uygun olarak inşaat ürününün amaçlanan kullanımı ve kullanımları:
   - Dışkı içeren atık suların pompalanmasına yönelik, etiketinde EN 12050-1 bilgisi bulunan pompalar.
4. Madde 11(5)'e göre gereken şekilde üreticinin adı, tescilli ticari adı veya tescilli ticari markası ve iletişim adresi:
   - Grundfos Holding A/S

     Poul Due Jensens Vej 7

     8850 Bjerringbro

     Danimarka.
5. İLGİLİ DEĞİL.
6. Ek V'te belirtilen şekilde inşaat ürününün performansının tutarlılığının değerlendirilmesi ve doğrulanmasına yönelik sistem veya sistemler:
   - Sistem 3.
7. Uyumlu bir standart kapsamındaki bir inşaat ürünüyle ilgili performans beyanı durumunda:
   - TÜV Rheinland LGA Products GmbH, tanımlama numarası: 0197.

     EN 12050-1'e göre sistem 3 altında gerçekleştirilen test.

     (Ek V'te belirtilen şekilde üçüncü taraf işlemlerin açıklaması)
   - TÜV Rheinland LGA Products GmbH Sertifika Numarası: 60139390.

     Tip test edilmiş ve izlenmiştir.
8. İLGİLİ DEĞİL.
9. Beyan edilen performans:

   Bu performans beyanı kapsamına giren ürünler, aşağıda belirtilen şekilde temel özelliklere ve performans gereksinimlerine uygundur:
   - Kullanılan standartlar: EN 12050-1:2001.

10. 1. ve 2. noktalarda belirtilen ürünün performansı, 9. noktada beyan edilen performansa uygundur.

UA: Декларація щодо технічних характеристик

Декларація ЄС щодо характеристик якості відповідно до Додатку III Регламенту (ЄС) № 305/2011 (Регламент на конструкційні, будівельні матеріали та продукцію)

1. Код однозначної ідентифікації типу продукту:
   - EN 12050-1
2. Тип, номер партії, номер серії або інший параметр, що дозволяє ідентифікувати продукт для встановлення в будівлях згідно Статті 11(4):
   - Насоси SEG мають позначення EN 12050-1 на заводській табличці.
3. Цільове використання продукту для встановлення в будівлях згідно застосовних погоджених технічних умов, зазначених виробником:
   - Насоси для перекачування стічних вод із фекаліями мають позначення EN 12050-1 на фірмовій табличці.
4. Назва, зареєстроване торгове ім'я або зареєстрована торгова марка та контактна адреса виробника згідно Статті 11(5):
   - Grundfos Holding A / S

     Poul Due Jensens Vej 7

     8850 Bjerringbro

     Данія.
5. НЕ ЗАСТОСОВУЄТЬСЯ.
6. Система або системи оцінки і перевірки постійності робочих характеристик продукту для встановлення в будівлях згідно Додатку V:
   - Система 3.
7. Якщо декларація щодо робочих характеристик стосується продукту для встановлення в будівлях, що підпадає під узгоджений стандарт:
   - TÜV Rheinland LGA Products GmbH, ідентифікаційний номер: 0197.

     Перевірка виконана згідно EN 12050-1 за системою 3.

     (опис завдань третьої сторони відповідно до Додатку V)
   - TÜV Rheinland LGA Products GmbH, свідоцтво №: 60139390.

     Перевірка типу і контроль пройдені.
8. НЕ ЗАСТОСОВУЄТЬСЯ.
9. Зазначені технічні характеристики:

   Продукти, що підпадають під цю декларацію, відповідають основним характеристикам і вимогам до робочих характеристик, зазначеним нижче:
   - Застосовані стандарти: EN 12050-1:2001.

10. Технічні характеристики продукту, вказані в пунктах 1 і 2, відповідають зазначеним технічним характеристикам із пункту 9.

CN: 产品性能声明

EU 产品性能声明，根据欧盟第 305/2011 号法规（建筑用产品法规）附录三的要求提供

1. 产品类型的唯一识别码：
   - EN 12050-1
2. 按照第 11（4）条规定应提供的产品类型、批次、序列号或其它可用来识别建筑产品的标识：
   - 铭牌上标有“EN 12050-1”字样的 SEG 泵。
3. 制造商预见的建筑产品用途（与适用的统一技术指标相一致）：
   - 铭牌上有“EN 12050-1”字样的、用于抽取含渣废水的水泵。
4. 按照第 11（5）条规定应提供的制造商名称、注册商户名称或注册商标以及地址等信息：
   - 格兰富控股公司

     Poul Due Jensens Vej 7

     8850 Bjerringbro

     丹麦
5. 不适用。
6. 按照附录五规定应提供的建筑产品性能一致性评估和验证系统：
   - 体系 3。
7. 如果产品性能声明中涉及的某个建筑产品属于某个协调标准的管辖范围：
   - TÜV 莱茵 LGA 产品有限公司，识别号码：0197。

     根据 EN 12050-1 的规定，在系统 3 的环境中进行了性能测试。

     （根据附录五的规定提供了第三方在测试中的任务）
   - TÜV 莱茵 LGA 产品有限公司证书编号： 60139390。

     已通过测试和监控。
8. 不适用。
9. 声明的性能：

   本产品性能声明中所涉及的产品符合以下标准所规定的主要特性和性能指标：
   - 所用标准: EN 12050-1:2001.
10. 第 1 点和第 2 点中所认定的产品达到第 9 点中所声明的性能。

NO: Ytelseserklæring

EU-ytelseserklæring i henhold til vedlegg III i EU-direktiv nr. 305/2011 (produktforskrift for konstruksjonen)

1. Unik identifikasjonskode for produkttypen:
   - EN 12050-1
2. Typenummer, batch-nummer, serienummer eller annen godkjent identifikasjon for produktet som påkrevd i henhold til artikkel 11(4):
   - SEG-pumper merket med EN 12050-1 på typeskiltet.
3. Tilsiktet bruk eller bruk av produktet, i henhold til gjeldende harmoniserte og tekniske spesifikasjon, som forutsatt av produsenten:
   - Pumper for pumping av avløpsvann som inneholder avføring, merket med EN 12050-1 på navneplaten.
4. Navn, registrert handelsnavn eller registrert varemerke og kontaktadresse for produsenten som påkrevd i henhold til artikkel 11(5):
   - Grundfos Holding A/S

     Poul Due Jensens Vej 7

     8850 Bjerringbro

     Danmark.
5. IKKE RELEVANT.
6. System eller systemer for vurdering og verifisering av vedvarende ytelse for produktet som angitt i vedlegg V:
   - System 3.
7. I tilfelle ytelsesforeskriften omfatter et produkt som dekkes av en harmonisert standard:
   - TÜV Rheinland LGA Products GmbH, identifikasjonsnummer: 0197.

     Utført test i henhold til EN 12050-1 under system 3.

     (beskrivelse av tredjeparts oppgaver som angitt i vedlegg V)
   - TÜV Rheinland LGA Products GmbH, sertifikatnr.: 60139390.

     Typetestet og overvåket.
8. IKKE RELEVANT.
9. Erklært ytelse:

   Produkter dekket av denne ytelseserklæringen er i overensstemmelse med nødvendige karakteristikker og ytelseskravene som er beskrevet i følgende:
   - Standarder som er brukt: EN 12050-1:2001.
10. Ytelse for produktet som er identifisert i punkt 1 og 2, er i overensstemmelse med erklært ytelse i punkt 9.

IS: Yfirlýsing um afköst

ESB-afkastayfirlýsing, í samræmi við III. viðauka reglugerðar (ESB) nr. 305/2011 (reglugerð um byggingarvörur)

1. Einkvæmur auðkenniskóði fyrir vörutegundina:
   - EN 12050-1
2. Tegund, lotunúmer eða raðnúmer, eða annað atriði sem gerir kleift að auðkenna byggingarvöruna, eins og krafist er samkvæmt 4. mgr. 11. gr.:
   - SEG-dælur merktar með EN 12050-1 á merkiplötunni.
3. Ætluð notkun eða notkunarsvið byggingarvörunnar, í samræmi við gildandi samræmdar tæknilýsingar, eins og framleiðandi hefur ráðgert:
   - Dælur fyrir dælingu skólpvatns sem inniheldur saur, merktar EN 12050-1 á merkiplötu.
4. Heiti, skráð viðskiptaheiti eða skráð vörumerki og samskiptaaðsetur framleiðanda, svo sem krafist er samkvæmt 5. mgr. 11. gr.:
   - Grundfos Holding A/S

     Poul Due Jensens Vej 7

     8850 Bjerringbro

     Danmörku.
5. Á EKKI VIÐ.
6. Mats- og sannprófunarkerfi, eitt eða fleiri, á stöðugleika á nothæfi byggingarvörunnar, eins og kveðið er á um í V. viðauka:
   - Kerfi 3.
7. Ef um er að ræða afkastayfirlýsingu varðandi byggingarvörur sem falla undir samhæfða staðla:
   - TÜV Rheinland LGA Products GmbH, auðkennisnúmer: 0197.

     Prófun gerð í samræmi við EN 12050-1 samkvæmt kerfi 3.

     (lýsing á verkum þriðja aðila, eins og kveðið er á um þau í V. viðauka)
   - TÜV Rheinland LGA Products GmbH, númer vottorðs: 60139390.

     Gerðarprófað og undir eftirliti.
8. Á EKKI VIÐ.
9. Uppgefin afköst:

   Vörurnar sem þessi afkastayfirlýsing tekur til samræmast mikilvægustu eiginleikum og kröfum um afköst, eins og lýst er í eftirfarandi:
   - Staðlar sem notaðir eru: EN 12050-1:2001.
10. Afköst vörunnar sem auðkennd er í liðum 1 og 2 samræmast yfirlýsingu um uppgefin afköst í lið 9.

SA: Declaration of performance

إقرار مطابقة الاتحاد الأوروبي (EU) للأداء وفقا للملحق 3 للائحة (الاتحاد الأوروبي) رقم 305/2011 (لائحة منتجات التشييد) (EU)

1. رمز التعريف الفريد لنوع المنتج:
   - EN 12050-1
2. النوع أو رقم التشغيلة أو الرقم المسلسل أو أي عنصر آخر يتيح تعريف هوية المنتج وفقا لمطلب المادة 11 (4):
   - بلوحة اسم الموديل EN 12050-1 يكون معيارها SEG مضخات.
3. غرض استخدام أو استخدامات منتج التشييد، وفقا للمواصفة التقنية المتوافقة المعمول بها، كما تتوقعها الجهة المصنعة:
   - مضخات لضخ مياه الصرف التي تحتوي على مادة برازية يكون معيارها بلوحة اسم الموديل EN 12050-1.
4. الاسم والاسم التجاري المسجل أو العلامة التجارية المسجلة وعنوان الاتصال بالجهة المصنعة كما يجب وفقا للمادة 11 (5):
   - Grundfos Holding A/S

     Poul Due Jensens Vej 7

     8850 Bjerringbro

     الدنمارك.
5. غير ذي صلة بالموضوع.
6. نظام أو أنظمة التقييم والتحقق من انتظام أداء منتج التشييد كما هو موضح في الملحق 5:
   - النظام 3.
7. في حالة وجود معيار متوافق يغطي إقرار الأداء المتعلق بمنتج تشييد:
   - رقم التعريف: TÜV Rheinland LGA Products GmbH، 0197.

     بمقتضى النظام 3 EN 12050-1 أجرت الاختبار وفقًا لـ

     (وصف مهام الطرف الثالث كما هو موضح في الملحق 5)
   - رقم شهادة TÜV Rheinland LGA Products GmbH: 60139390.

     معتمد طبقا لاختبار النوع والمراقبة.
8. غير ذي صلة بالموضوع.
9. الأداء المعلن:

   المنتجات التي يغطيها إقرار الأداء هذا تكون مطابقة للخصائص الأساسية ومتطلبات الأداء الموضحة فيما يلي:
   - المعايير المستخدمة: EN 12050-1:2001.
10. يكون أداء المنتج المحدد في النقطتين 1 و2 مطابقا للأداء المعلن في النقطة 9 01.

Declaration of performance

EU declaration of performance reference number: 99335426

Székesfehérvár, 16th of March 2023

Zoltán Lajtos
MUNI Solutions Value Stream Director
Grundfos Holding A/S
Poul Due Jensens Vej 7
8850 Bjerringbro, Denmark
www.grundfos.com
10000076799

UK Declaration of Performance

GB: Declaration of performance

UK declaration of performance in accordance with The Construction Products Regulation 2019

1. Unique identification code of the product type:
   - EN 12050-1
2. Type, batch or serial number or any other element allowing identification of the construction product as required pursuant to Article 11(4):
   - SEG pumps marked with EN 12050-1 on the nameplate.
3. Intended use or uses of the construction product, in accordance with the applicable harmonised technical specification, as foreseen by the manufacturer:
   - Pumps for pumping of wastewater containing faecal matter marked with EN 12050-1 on the nameplate.
4. Name, registered trade name or registered trade mark and contact address of the manufacturer as required pursuant to Article 11(5):
   - Grundfos Holding A/S

     Poul Due Jensens Vej 7

     8850 Bjerringbro

     Denmark.
5. NOT RELEVANT.
6. System or systems of assessment and verification of constancy of performance of the construction product as set out in Annex V:
   - System 3.
7. In case of the declaration of performance concerning a construction product covered by a designated standard:
   - TÜV Rheinland LGA Products GmbH, identification number: 0197.

     Performed test according to EN 12050-1 under system 3.

     (description of the third-party tasks as set out in Annex V)
   - TÜV Rheinland LGA Certificate or Test Report number: 60139390.

     Type-tested and monitored.
8. NOT RELEVANT.
9. Declared performance:

   The products covered by this declaration of performance are in compliance with the essential characteristics and the performance requirements as described in the following:
   - Standards used: EN 12050-1:2001 and EN 12050-1:2015.

10. The performance of the product identified in points 1 and 2 is in conformity with the declared performance in point 9.

■ Signature

UK declaration of performance reference number: 99335426.

Székesfehérvár, 30th of May 2023

Zoltán Lajtos
MUNI Solutions Value Stream Director
Grundfos Holding A/S
Poul Due Jensens Vej 7
8850 Bjerringbro, Denmark
www.grundfos.com
10000489251

Argentina
Bombas GRUNDFOS de Argentina S.A.
Ruta Panamericana km. 37.500industin
1619 - Garín Pcia. de B.A.
Tel.: +54-3327 414 444
Fax: +54-3327 45 3190

Australia
GRUNDFOS Pumps Pty. Ltd.
P.O. Box 2040
Regency Park
South Australia 5942
Tel.: +61-8-8461-4611
Fax: +61-8-8340-0155

Austria
GRUNDFOS Pumpen Vertrieb
Ges.m.b.H.
Grundfosstraße 2
A-5082 Grödig/Salzburg
Tel.: +43-6246-883-0
Fax: +43-6246-883-30

Belgium
N.V. GRUNDFOS Bellux S.A.
Boomsesteenweg 81-83
B-2630 Aartselaar
Tel.: +32-3-870 7300
Fax: +32-3-870 7301

Bosnia and Herzegovina
GRUNDFOS Sarajevo
Zmaja od Bosne 7-7A
BiH-71000 Sarajevo
Tel.: +387 33 592 480
Fax: +387 33 590 465
www.ba.grundfos.com
E-mail: grundfos@bih.net.ba

Brazil
BOMBAS GRUNDFOS DO BRASIL
Av. Humberto de Alencar Castelo
Branco, 630
CEP 09850 - 300
São Bernardo do Campo - SP
Tel.: +55-11 4393 5533
Fax: +55-11 4343 5015

Bulgaria
Grundfos Bulgaria EOOD
Slatina District
Iztochna Tangenta street no. 100
BG - 1592 Sofia
Tel.: +359 2 49 22 200
Fax: +359 2 49 22 201
E-mail: bulgaria@grundfos.bg

Canada
GRUNDFOS Canada inc.
2941 Brighton Road
Oakville, Ontario
L6H 6C9
Tel.: +1-905 829 9533
Fax: +1-905 829 9512

China
GRUNDFOS Pumps (Shanghai) Co. Ltd.
10F The Hub, No. 33 Suhong Road
Minhang District
Shanghai 201106 PRC
Tel.: +86 21 612 252 22
Fax: +86 21 612 253 33

Colombia
GRUNDFOS Colombia S.A.S.
Km 1.5 vía Siberia-Cota Conj. Potrero
Chico,
Parque Empresarial Arcos de Cota Bod.
1A.
Cota, Cundinamarca
Tel.: +57(1)-2913444
Fax: +57(1)-8764586

Croatia
GRUNDFOS CROATIA d.o.o.
Buzinski prilaz 38, Buzin
HR-10010 Zagreb
Tel.: +385 1 6595 400
Fax: +385 1 6595 499
www.hr.grundfos.com

Czech Republic
GRUNDFOS Sales Czechia and Slovakia
s.r.o.
Čajkovského 21
779 00 Olomouc
Tel.: +420-585-716 111

Denmark
GRUNDFOS DK A/S
Martin Bachs Vej 3
DK-8850 Bjerringbro
Tel.: +45-87 50 50 50
Fax: +45-87 50 51 51
E-mail: info_GDK@grundfos.com
www.grundfos.com/DK

Estonia
GRUNDFOS Pumps Eesti OÜ
Peterburi tee 92G
11415 Tallinn
Tel.: + 372 606 1690
Fax: + 372 606 1691

Finland
OY GRUNDFOS Pumput AB
Trukkikuja 1
FI-01360 Vantaa
Tel.: +358-(0) 207 889 500

France
Pompes GRUNDFOS Distribution S.A.
Parc d'Activités de Chesnes
57, rue de Malacombe
F-38290 St. Quentin Fallavier (Lyon)
Tel.: +33-4 74 82 15 15
Fax: +33-4 74 94 10 51

Germany
GRUNDFOS GMBH
Schlüterstr. 33
40699 Erkrath
Tel.: +49-(0) 211 929 69-0
Fax: +49-(0) 211 929 69-3799
E-mail: infoservice@grundfos.de
Service in Deutschland:
kundendienst@grundfos.de

Greece
GRUNDFOS Hellas A.E.B.E.
20th km. Athinon-Markopoulou Av.
P.O. Box 71
GR-19002 Peania
Tel.: +0030-210-66 83 400
Fax: +0030-210-66 46 273

Hong Kong
GRUNDFOS Pumps (Hong Kong) Ltd.
Unit 1, Ground floor, Siu Wai industrial
Centre
29-33 Wing Hong Street & 68 King Lam
Street, Cheung Sha Wan
Kowloon
Tel.: +852-27861706 / 27861741
Fax: +852-27858664

Hungary
GRUNDFOS South East Europe Kft.
Tópark u. 8
H-2045 Törökbálint
Tel.: +36-23 511 110
Fax: +36-23 511 111

India
GRUNDFOS Pumps India Private
Limited
118 Old Mahabalipuram Road
Thoraipakkam
Chennai 600 097
Tel.: +91-44 2496 6800

Indonesia
PT GRUNDFOS Pompa
Graha intirub Lt. 2 & 3
Jln. Cililitan Besar No.454. Makasar,
Jakarta Timur
ID-Jakarta 13650
Tel.: +62 21-469-51900
Fax: +62 21-460 6910 / 460 6901

Ireland
GRUNDFOS (Ireland) Ltd.
Unit A, Merrywell Business Park
Ballymount Road Lower
Dublin 12
Tel.: +353-1-4089 800
Fax: +353-1-4089 830

Italy
GRUNDFOS Pompe Italia S.r.l.
Via Gran Sasso 4
I-20060 Truccazzano (Milano)
Tel.: +39-02-95838112
Fax: +39-02-95309290 / 95838461

Japan
GRUNDFOS Pumps K.K.
1-2-3, Shin-Miyakoda, Kita-ku
Hamamatsu
431-2103 Japan
Tel.: +81 53 428 4760
Fax: +81 53 428 5005

Kazakhstan
Grundfos Kazakhstan LLP
7' Kyz-Zhibek Str., Kok-Tobe micr.
KZ-050020 Almaty Kazakhstan
Tel.: +7 (727) 227-98-55/56

Korea
GRUNDFOS Pumps Korea Ltd.
6th Floor, Aju Building 679-5
Yeoksam-dong, Kangnam-ku, 135-916
Seoul, Korea
Tel.: +82-2-5317 600
Fax: +82-2-5633 725

Latvia
SIA GRUNDFOS Pumps Latvia
Deglava biznesa centrs
Augusta Deglava ielā 60
LV-1035, Rīga,
Tel.: + 371 714 9640, 7 149 641
Fax: + 371 914 9646

Lithuania
GRUNDFOS Pumps UAB
Smolensko g. 6
LT-03201 Vilnius
Tel.: + 370 52 395 430
Fax: + 370 52 395 431

Malaysia
GRUNDFOS Pumps Sdn. Bhd.
7 Jalan Peguam U1/25
Glenmarie industrial Park
40150 Shah Alam, Selangor
Tel.: +60-3-5569 2922
Fax: +60-3-5569 2866

Mexico
Bombas GRUNDFOS de México
S.A. de C.V.
Boulevard TLC No. 15
Parque industrial Stiva Aeropuerto
Apodaca, N.L. 66600
Tel.: +52-81-8144 4000
Fax: +52-81-8144 4010

Netherlands
GRUNDFOS Netherlands
Veluwezoom 35
1326 AE Almere
Postbus 22015
1302 CA ALMERE
Tel.: +31-88-478 6336
Fax: +31-88-478 6332
E-mail: info_gnl@grundfos.com

New Zealand
GRUNDFOS Pumps NZ Ltd.
17 Beatrice Tinsley Crescent
North Harbour Industrial Estate
Albany, Auckland
Tel.: +64-9-415 3240
Fax: +64-9-415 3250

Norway
GRUNDFOS Pumper A/S
Strømsveien 344
Postboks 235, Leirdal
N-1011 Oslo
Tel.: +47-22 90 47 00
Fax: +47-22 32 21 50

Poland
GRUNDFOS Pompy Sp. z o.o.
ul. Klonowa 23
Baranowo k. Poznania
PL-62-081 Przeźmierowo
Tel.: (+48-61) 650 13 00
Fax: (+48-61) 650 13 50

Portugal
Bombas GRUNDFOS Portugal, S.A.
Rua Calvet de Magalhães, 241
Apartado 1079
P-2770-153 Paço de Arcos
Tel.: +351-21-440 76 00
Fax: +351-21-440 76 90

Romania
GRUNDFOS Pompe România SRL
S-PARK BUSINESS CENTER, Clădirea A2, etaj 2
Str. Tipografilor, Nr. 11-15, Sector 1, Cod 013714
Bucuresti, Romania
Tel.: 004 021 2004 100
E-mail: romania@grundfos.ro

Serbia
Grundfos Srbija d.o.o.
Omladinskih brigada 90b
11070 Novi Beograd
Tel.: +381 11 2258 740
Fax: +381 11 2281 769
www.rs.grundfos.com

Singapore
GRUNDFOS (Singapore) Pte. Ltd.
25 Jalan Tukang
Singapore 619264
Tel.: +65-6681 9688
Faxax: +65-6681 9689

Slovakia
GRUNDFOS s.r.o.
Prievozská 4D 821 09 BRATISLAVA
Tel.: +421 2 5020 1426
sk.grundfos.com

Slovenia
GRUNDFOS LJUBLJANA, d.o.o.
Leskoškova 9e, 1122 Ljubljana
Tel.: +386 (0) 1 568 06 10
Fax: +386 (0)1 568 06 19
E-mail: tehnika-si@grundfos.com

South Africa
GRUNDFOS (PTY) LTD
16 Lascelles Drive, Meadowbrook Estate
1609 Germiston, Johannesburg
Tel.: (+27) 10 248 6000
Fax: (+27) 10 248 6002
E-mail: lgradidge@grundfos.com

Spain
Bombas GRUNDFOS España S.A.
Camino de la Fuentecilla, s/n
E-28110 Algete (Madrid)
Tel.: +34-91-848 8800
Fax: +34-91-628 0465

Sweden
GRUNDFOS AB
Box 333 (Lunnagårdsgatan 6)
431 24 Mölndal
Tel.: +46 31 332 23 000
Fax: +46 31 331 94 60

Switzerland
GRUNDFOS Pumpen AG
Bruggacherstrasse 10
CH-8117 Fällanden/ZH
Tel.: +41-44-806 8111
Fax: +41-44-806 8115

Taiwan
GRUNDFOS Pumps (Taiwan) Ltd.
7 Floor, 219 Min-Chuan Road
Taichung, Taiwan, R.O.C.
Tel.: +886-4-2305 0868
Fax: +886-4-2305 0878

Thailand
GRUNDFOS (Thailand) Ltd.
92 Chaloem Phrakiat Rama 9 Road
Dokmai, Pravej, Bangkok 10250
Tel.: +66-2-725 8999
Fax: +66-2-725 8998

Turkey
GRUNDFOS POMPA San. ve Tic. Ltd. Sti.
Gebze Organize Sanayi Bölgesi
Ihsan dede Caddesi
2. yol 200. Sokak No. 204
41490 Gebze/ Kocaeli
Tel.: +90 - 262-679 7979
Fax: +90 - 262-679 7905
E-mail: satis@grundfos.com

Ukraine
ТОВ "ГРУНДФОС УКРАЇНА"
Бізнес Центр Європа
Столичне шосе, 103
м. Київ, 03131, Україна
Tel.: (+38 044) 237 04 00
Fax: (+38 044) 237 04 01
E-mail: ukraine@grundfos.com

United Arab Emirates
GRUNDFOS Gulf Distribution
P.O. Box 16768
Jebel Ali Free Zone, Dubai
Tel.: +971 4 8815 166
Fax: +971 4 8815 136

United Kingdom
GRUNDFOS Pumps Ltd.
Grovebury Road
Leighton Buzzard/Beds. LU7 4TL
Tel.: +44-1525-850000
Fax: +44-1525-850011

U.S.A.
Global Headquarters for WU
856 Koomey Road
Brookshire, Texas 77423 USA
Phone: +1-630-236-5500

Uzbekistan
Grundfos Tashkent, Uzbekistan
The Representative Office of Grundfos Kazakhstan in Uzbekistan
38a, Oybek street, Tashkent
Tel.: (+998) 71 150 3290 / 71 150 3291
Fax: (+998) 71 150 3292

© Grundfos Holding A/S 02.2026

99335426

ECM: 1443561	02.2026

Grundfos Holding A/S
Poul Due Jensens Vej 7
DK-8850 Bjerringbro
Tel: +45 87 50 14 00
www.grundfos.com