GRUNDFOS **LIVRET TECHNIQUE**

Sololift2

Petites stations de relevage
50 Hz

BE > THINK > INNOVATE >

GRUNDFOS

Table of contents

1. Sommaire des produits 3
Sololift2 pour sanitaires 3
Sololift2 pour l'évacuation des eaux grises 3
Applications 4
Fonctions 4

2. Sololift2 WC-1 5
Applications 5
Caractéristiques et avantages 5
Guide de dimensionnement 5
Caractéristiques de construction 6
Spécifications d'installation 7
Numéros de produit 7
Accessoires 7
Caractéristiques techniques 8
Marquage et agréments 9
Conception et composition de la fourniture 9

3. Sololift2 WC-3 10
Applications 10
Caractéristiques et avantages 10
Guide de dimensionnement 10
Caractéristiques de construction 11
Spécifications d'installation 12
Numéros de produit 13
Accessoires 13
Caractéristiques techniques 14
Marquage et agréments 15
Conception et composition de la fourniture 15

4. Sololift2 CWC-3 16
Applications 16
Caractéristiques et avantages 16
Guide de dimensionnement 16
Caractéristiques de construction 17
Spécifications d'installation 18
Numéros de produit 18
Accessoires 18
Caractéristiques techniques 19
Marquage et agréments 20
Conception et composition de la fourniture 20

5. Sololift2 C-3 21
Applications 21
Caractéristiques et avantages 21
Guide de dimensionnement 22
Caractéristiques de construction 23
Spécifications d'installation 24
Numéros de produit 25
Accessoires 25
Caractéristiques techniques 26
Marquage et agréments 27
Conception et composition de la fourniture 27

6. Sololift2 D-2 28
Applications 28
Caractéristiques et avantages 28
Guide de dimensionnement 29
Caractéristiques de construction 30
Spécifications d'installation 31
Numéros de produit 31
Accessoires 31
Caractéristiques techniques 32
Marquage et agréments 33
Conception et composition de la fourniture 33

7. Gamme de produits, sommaire 34
Numéros de produit 34
Accessoires 34
Caractéristiques techniques 35
Composition de la fourniture 36

8. Documentation additionnelle 37
WebCAPS 37
WinCAPS 38

1. Sommaire des produits

Sololift2 pour sanitaires

Sololift2 WC-1	Description	Caractéristiques techniques
TM05 0866 1711	Pour le pompage des eaux usées et eaux vannes des WC ou lavabos. Caractéristiques : • conception robuste pour un fonctionnement sûr et sans problème; équipée d'une pompe haute performance et d'un broyeur professionnel • prête à poser • installation rapide et facile • conçue pour un entretien facile, avec bloc moteur sec • remplacement facile à l'aide de raccords souples et d'adaptateurs pour l'évacuation et les entrées.	$H_{max.}$: 8,5 m. $Q_{max.}$: 149 l/min. Puissance consommée, P1 : Max. 620 W. Raccord d'évacuation : • ∅22/25/28/32/36/40. Entrée additionnelle : • 1 x ∅32/36/40 en partie haute.

Sololift2 WC-3	Description	Caractéristiques techniques
TM04 9729 5010	Pour le pompage des eaux usées et eaux vannes des WC, lavabos, cabines de douche, bidets et urinoirs. Caractéristiques : • conception robuste pour un fonctionnement sûr et sans problème; équipée d'une pompe haute performance et d'un broyeur professionnel • prête à poser • installation rapide et facile • conçue pour un entretien facile, avec bloc moteur sec • remplacement facile à l'aide de raccords souples et d'adaptateurs pour l'évacuation et les entrées.	$H_{max.}$: 8,5 m. $Q_{max.}$: 149 l/min. Puissance consommée, P1 : Max. 620 W. Raccord d'évacuation : • ∅22/25/28/32/36/40. Entrée supplémentaire : • 1 x ∅32/36/40 en partie haute. • 2 x ∅36/40/50 à gauche et à droite du réservoir.

Sololift2 CWC-3	Description	Caractéristiques techniques
TM04 9730 5010	Pour le pompage des eaux usées et eaux vannes de WC suspendus, lavabos, cabines de douche, bidets et urinoirs. Caractéristiques : • encombrement réduit pour installation murale frontale • conception robuste pour un fonctionnement sûr et sans problème; équipée d'une pompe haute performance et d'un broyeur professionnel • installation rapide et facile • conçue pour un entretien facile, avec bloc moteur sec • remplacement facile à l'aide de raccords souples et d'adaptateurs pour l'évacuation et les entrées.	$H_{max.}$: 8,5 m. $Q_{max.}$: 149 l/min. Puissance consommée, P1 : Max. 620 W. Raccord d'évacuation : • ∅22/25/28/32/36/40. Entrée supplémentaire : • 1 x ∅32/36/40 en partie haute. • 2 x ∅36/40/50 à gauche et à droite du réservoir.

Sololift2 pour l'évacuation des eaux grises

Sololift2 C-3	Description	Caractéristiques techniques
TM04 9731 5010	Pour le pompage des eaux grises des machines à laver, lave-vaisselle, baignoires, cabines de douche, lavabos et éviers. Caractéristiques : • encombrement réduit pour installation murale frontale • pompe haute performance à passage libre de 20 mm pour le traitement d'effluents jusqu'à 90 °C • prête à poser • installation rapide et facile • conçue pour un entretien facile, avec bloc moteur sec • remplacement facile à l'aide de raccords souples et d'adaptateurs pour l'évacuation et les entrées.	$H_{max.}$: 8,8 m. $Q_{max.}$: 185 l/min. Puissance consommée, P1 : Max. 640 W. Raccord d'évacuation : • ∅22/25/28/32/36/40. Entrée additionnelle : • 1 x ∅32/36/40 en partie haute. • 2 x ∅36/40/50 à gauche et à droite du réservoir.

Sololift2 D-2	Description	Caractéristiques techniques
TM04 9732 5010	Variante extrêmement compacte pour le pompage des eaux grises des lavabos, cabines de douche ou bidets. Caractéristiques : • conçue pour une installation murale frontale ou dans un placard • conception robuste pour un fonctionnement sûr et sans problème ; pompe haute performance à passage libre de 10 mm • prête à poser • clapet anti-retour à battant intégré, soupape de ventilation à filtre à charbon et dispositif de trop-plein • installation rapide et facile • conçue pour un entretien facile, avec bloc moteur sec.	$H_{max.}$: 5,5 m. $Q_{max.}$: 105 l/min. Puissance consommée, P1 : Max. 280 W. Raccord d'évacuation : • ∅22/32. Entrée supplémentaire : • 2 x ∅36/40/50 à gauche et à droite du réservoir.

Applications

Pour les installations au-dessus du niveau de l'égout, il est recommandé de mener les eaux usées directement à ce dernier, suivant une pente naturelle. Dans certains cas, ceci n'est pas possible, ou le coût serait disproportionné par rapport aux avantages. En particulier en cas de rénovation ou de modernisation, il peut être difficile de réaliser une pente descendante.

Toute installation sanitaire positionnée sous le niveau de l'égout (niveau de retour d'eau) ou loin de la colonne de chute, peut être facilement vidangée à l'aide d'une station Sololift2.

La station Sololift2 convient au pompage des eaux usées et eaux vannes d'installations domestiques où elles ne peuvent être menées directement à l'égout principal selon une pente descendante naturelle.
La station Sololift2 facilite l'installation de WC, de cabines de douche, de lavabos ou autres appareils, au sous-sol, au rez-de-chaussée, ou à l'étage, en pompant les eaux usées ou eaux vannes vers la colonne de chute.

La station Sololift2 offre la possibilité d'installer des appareils sanitaires tels que des cabines de douche ou des WC, loin de la colonne de chute sans avoir besoin d'installer une tuyauterie coûteuse.

La station Sololift2 peut être utilisée pour :

- des salles de bain supplémentaires dans les caves ou greniers
- l'installation d'appareils sanitaires dans une cave, sous le niveau de l'égout, ainsi que comme une excellente protection contre le retour d'effluents depuis l'égout principal.
- les salles de bain à bas coût de maisons de vacances
- les installations sanitaires complémentaires des hôtels et gites
- les salles de bains pour seniors ou handicapés
- la rénovation ou la modernisation des sanitaires bureaux et autres immeubles commerciaux, pour un nombre limité d'utilisateurs, conformément à l'EN 12050-3 (Sololift2 WC-1, WC-3, CWC-3) et à l'EN 12050-2 (Sololift2 C-3, D-2).

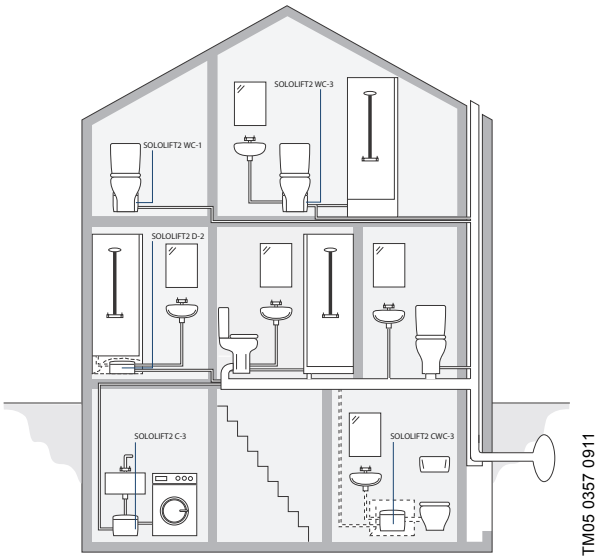

Fig. 1 Exemples d'applications

Fonctions

Les eaux usées et eaux vannes des appareils sanitaires sont conduites à la station de relevage Sololift2. La pompe démarre automatiquement lorsque le niveau de liquide atteint le seuil d'enclenchement et s'arrête lorsqu'il atteint le seuil de déclenchement. Les niveaux d'enclenchement et de déclenchement dépendent du type de Sololift2. Voir les caractéristiques techniques des types individuels.

Le réservoir de toutes les stations de relevage Grundfos Sololift2 est constitué d'un matériau composite et possède une surface facile à nettoyer et des chanfreins intérieurs réduisant la sédimentation au minimum.

Installée correctement, la station Sololift2 fonctionne automatiquement. Des dispositifs d'alarme sont disponibles en cas d'impératifs de sécurité plus contraignants. Voir la partie Accessoires pour les types individuels.

La conception des stations possède des caractéristiques uniques et vise une installation rapide ainsi qu'un entretien facile et propre. Les stations de relevage ne nécessitent que très peu de maintenance. Nous recommandons de vérifier le réservoir régulièrement, en fonction de l'application et de la fréquence d'utilisation.

Les exigences de haute qualité imposées par Grundfos assurent une grande robustesse et un fonctionnement de longue durée sans problème.
La fabrication des stations est contrôlée par un organisme externe conformément à l'EN 12050-2/-3.

Les stations individuelles de relevage Sololift2 sont décrites aux pages suivantes :

Sololift2 WC-1, page 5.
Sololift2 WC-3, page 10.
Sololift2 CWC-3, page 16.
Sololift2 C-3, page 21.
Sololift2 D-2, page 28.

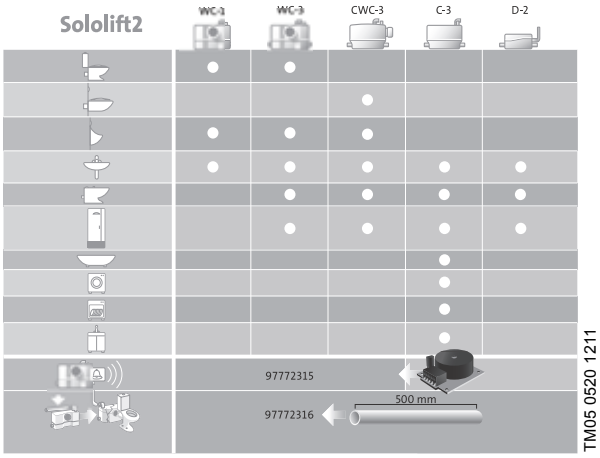

Fig. 2 Sommaire des stations de relevage Sololift2

2. Sololift2 WC-1

La Sololift2 WC-1 est une petite station de relevage automatique, compacte et prête à installer, équipée d'un broyeur professionnel intégré. Elle convient au pompage d'eaux vannes chargées d'excréments des installations sanitaires domestiques.

Sa conception est conforme à l'EN 12050-3.

TM05 0866 1711

Fig. 3 Sololift2 WC-1

Applications

La station Sololift2 WC-1 convient au pompage des eaux usées d'un lavabo ou des eaux vannes d'un seul WC (à sortie horizontale conformément à l'EN 33/37) chargées de papier toilette et d'excréments.

Applications typiques :

- Installations en sous-sol, sous le niveau de l'égout.
- Installation dans le cadre de la rénovation ou de la modernisation de bâtiments existants, dont l'emplacement peut être éloigné de la colonne de chute, de sorte qu'une pente naturelle ne peut être réalisée ; par exemple, dans un grenier.

TM05 0358 0911

Fig. 4 Exemple d'application

Caractéristiques et avantages

Robustesse et fiabilité du fonctionnement

- Le puissant moteur assure une fiabilité optimale de fonctionnement, même lorsque, par exemple, des tampons hygiéniques sont jetés occasionnellement dans la cuvette du WC.

Installation et remplacement faciles

- Des entrées et sorties réglables assurent une installation et un remplacement faciles.

Maintenance et entretien faciles

- Le groupe motopompe compact, démontable, permet un entretien rapide et propre.
- Inutile de débrancher les tuyauteries d'entrée et d'évacuation, ni de retirer l'appareil de derrière le WC.

Guide de dimensionnement

L'appareil est conçu pour traiter des volumes de 4, 6 et 9 litres. Une chasse d'eau de 4 litres n'est recommandée que si la quantité de solides mélangés au liquide pompé est petite.

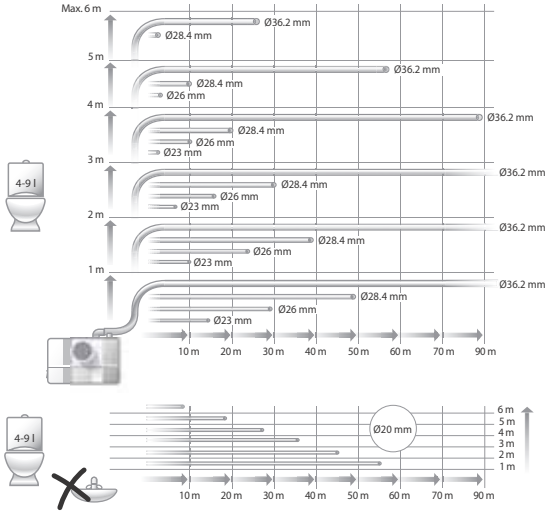

TM05 0360 0911

Fig. 5 Longueurs maximales de tuyaux d'évacuation verticaux et horizontaux

La figure 5 indique les longueurs maximales de tuyaux d'évacuation horizontaux et verticaux. La longueur du tuyau dépend de son diamètre et est basée sur une vitesse d'écoulement de 0,7 m/s. La figure tient compte de quatre coudes, d'un clapet anti-retour et d'une vanne d'isolement.

Caractéristiques de construction

Sololift2 WC-1

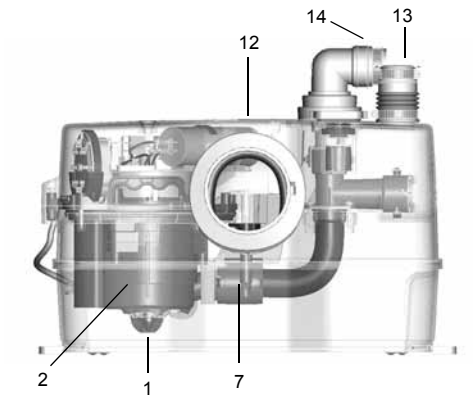

TM05 0371 0911

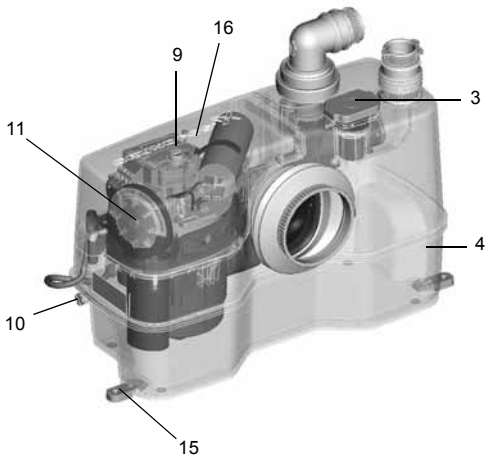

TM05 0371 0911

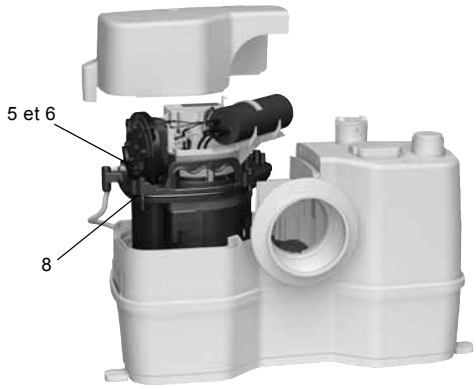

TM05 0496 1111

Description

Rep.	Fiabilité de fonctionnement
1	Broyeur Broyeur professionnel, traitant facilement les tampons hygiéniques ou produits similaires, et augmentant la fiabilité. Pompe à purge automatique, pour un démarrage stable.
2	Moteur Puissant moteur à enroulement spécial fournissant un couple élevé ; protection du moteur par thermorupteur à réenclenchement automatique. Trois joints et un segment d'étanchéité en V supplémentaire assurent une durée de vie longue.
3	Vanne de purge Vanne de purge à filtre à charbon et dispositif de trop-plein. Possibilité de brancher un conduit de ventilation, débouchant par exemple en toiture.
4	Réservoir Réservoir de conception soudée, résistant à une pression de 2,5 m de colonne d'eau.
Rep.	**Maintenance et entretien faciles**
5	Accès aux composants Équipée d'un moteur sec, pour un entretien facile et propre.
6	Groupe compact La pompe, le moteur et l'unité de commande forment un bloc compact, facile à retirer pour entretien ou remplacement. Inutile de débrancher le réservoir du Sololift2 ni les tuyaux raccordés, en cas d'entretien.
7	Couplage automatique Le couplage autoréglable facilite le montage.
8	Vis Toutes les vis importantes sont captives, ce qui facilite le travail d'entretien.
9	Anti-blocage Fonction d'anti-blocage manuel, accessible depuis l'extérieur à l'aide d'un tournevis, évitant ainsi d'avoir à enlever le couvercle. Ôtez un bouchon sur le dessus du couvercle, insérez le tournevis et tournez l'axe.
10	Raccord de vidange Fonction séparée de vidange du réservoir, disponible en raccordant un flexible de vidange.
11	Pressostat Pressostat de commande à l'extérieur du réservoir, donc pas de pièce mobile ni de diaphragme dans l'eau usée.
Rep.	**Installation et remplacement faciles**
12	Dimensions Encombrement très réduit. L'emplacement des raccords d'évacuation et d'entrée assure un remplacement facile du Sololift+ et autres stations similaires d'autres marques. Aucun travail supplémentaire n'est nécessaire sur la tuyauterie.
13	Entrée Raccord d'entrée sur le dessus.
14	Évacuation Un adaptateur pivotant à 360°, intégrant un clapet anti-retour, permet une orientation verticale ou horizontale de l'évacuation, facilitant ainsi le remplacement.
15	Pieds pour montage au sol Les pieds pour montage au sol sont faciles à installer.
16	Alarme Fente pour dispositif d'alarme. Mise à niveau facile, en poussant simplement une petite carte mémoire dans la fente. Pas besoin de câblage supplémentaire.

Regardez l'animation concernant les caractéristiques du Sololift2 sur www.grundfos.com ou sur les pages d'accueil Grundfos locales.

Spécifications d'installation

Cette section donne un exemple d'installation et indique les spécifications la concernant. La station s'installe rapidement et facilement à l'aide de raccords flexibles comportant plusieurs possibilités d'adaptation à presque tous les diamètres de tuyau.

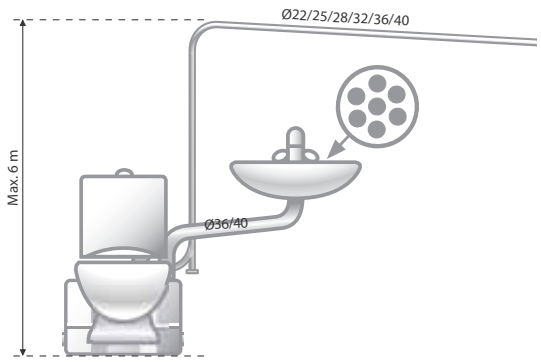

Fig. 6 Exemple d'installation

Note : La première partie du tuyau d'évacuation doit toujours être verticale. Toutes les canalisations horizontales doivent avoir une pente minimale de 1 % en direction de la colonne de chute.

Les mesures indiquées à la fig. 7 doivent être respectées.

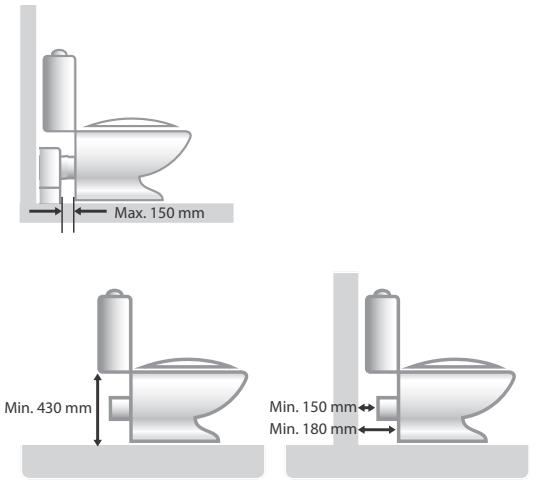

Fig. 7 Mesures à respecter

La station Sololift2 WC-1 doit être installée directement derrière le WC et dans la même pièce, conformément à l'EN 12050-3. Lorsqu'un raccord intermédiaire est nécessaire, la distance maximale par rapport au WC ne doit pas excéder 150 mm.

Respectez la hauteur et les distances minimales indiquées à la fig. 7 afin que la station soit accessible en vue de l'entretien.

Raccords

Fig. 8 Évacuation horizontale ou verticale

L'adaptateur d'évacuation, pivotant à 360°, peut être positionné horizontalement ou verticalement.
Il comporte un clapet anti-retour.

Les raccords d'entrée et d'évacuation peuvent être adaptés aux diamètres de canalisation suivants :

Raccord	Diamètre extérieur						
	Ø22	Ø25	Ø28	Ø32	Ø36[1]	Ø40	Ø50
Évacuation	•	•	•	•	(•)	•	-
Entrée par le dessus	-	-	-	•	(•)	•	-

[1] Deux adaptateurs fournis pour la version Royaume-Uni. Également disponibles en tant qu'accessoires.

Numéros de produit

Produit	Fiche	Région commerciale	N° de produit.
Sololift2 WC-1	Schuko	Europe	97775314
	Schuko	Russie	97775319
	AUS	Australie	97775324
	Pas de fiche	UK	97775329

Accessoires

Produit	Description	N° de produit.
Dispositif d'alarme 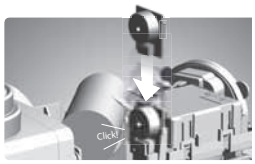 TM05 0367 0911	Alarme sonore en cas de dysfonctionnement. Circuit imprimé à insérer dans une fente interne du Sololift2 WC-1.	97772315
Flexible de remplacement TM05 0377 1111	Flexible PVC avec deux colliers de serrage et un adaptateur de raccordement à l'évacuation du Sololift2. Dimensions : • Longueur : 500 mm. • Diamètre intérieur : Ø32. • Diamètre extérieur : Ø38.	97772316
Flexible de vidange 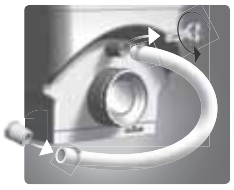 TM05 0370 0911	Flexible PVC avec deux colliers de serrage et un bouchon. Applicable lorsque le réservoir du Sololift2 doit être vidangé pour entretien. Dimensions : • Longueur : 500 mm. • Diamètre intérieur : Ø12. • Diamètre extérieur : Ø14,4.	97789093
Bague adaptateur, Ø36 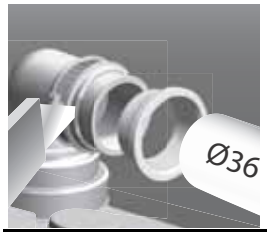 TM05 0379 0911	Kit, adaptateur Ø36 Royaume-Uni Pour raccords d'évacuation et d'entrée. **Note :** L'adaptateur est inclus dans la version Royaume-Uni.	97775336

Caractéristiques techniques

Caractéristiques mécaniques

Poids net	7,3 kg
Volume du réservoir	9,0 litres
Coude flexible d'évacuation	∅22/25/28/32/36/40
Raccord WC	WC à sortie horizontale conforme à l'EN33 ou à l'EN37. Le WC doit utiliser au moins 4 litres par chasse.
Dimensions des entrées possibles	1 x ∅32/36/40
Niveaux d'enclenchement et de déclenchement	Enclenchement : 72 mm au-dessus du sol fini Déclenchement : 52 mm au-dessus du sol fini
Valeur de pH du liquide pompé	4 à 10
Température maximale du liquide	50 °C
Température ambiante	+5 °C à +35 °C
Classe d'utilisation	S3-50 % - 1 min. (30 sec. marche; 30 sec. arrêt)

Caractéristiques électriques

Tension d'alimentation	1 x 220-240 V - 10 %/+ 6 %, 50 Hz
Puissance consommée, P1	Max. 620 W
Courant nominal	3,0 A
Facteur de puissance, cos φ	0,87/0,92
Vitesse	2800 min^{-1}
Classe d'enveloppe	IP44
Classe d'isolation	F
Câble d'alimentation	1,2 m, 0,75 mm^2 (H05VV-F-3G)

Courbes

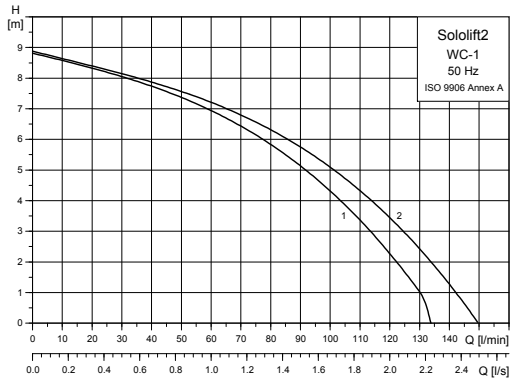

TM04 9877 0211

Fig. 9 Courbes caractéristiques du Sololift2 WC-1

Légende

Rep.	Description
1	Sortie horizontale
2	Sortie verticale

Dimensions

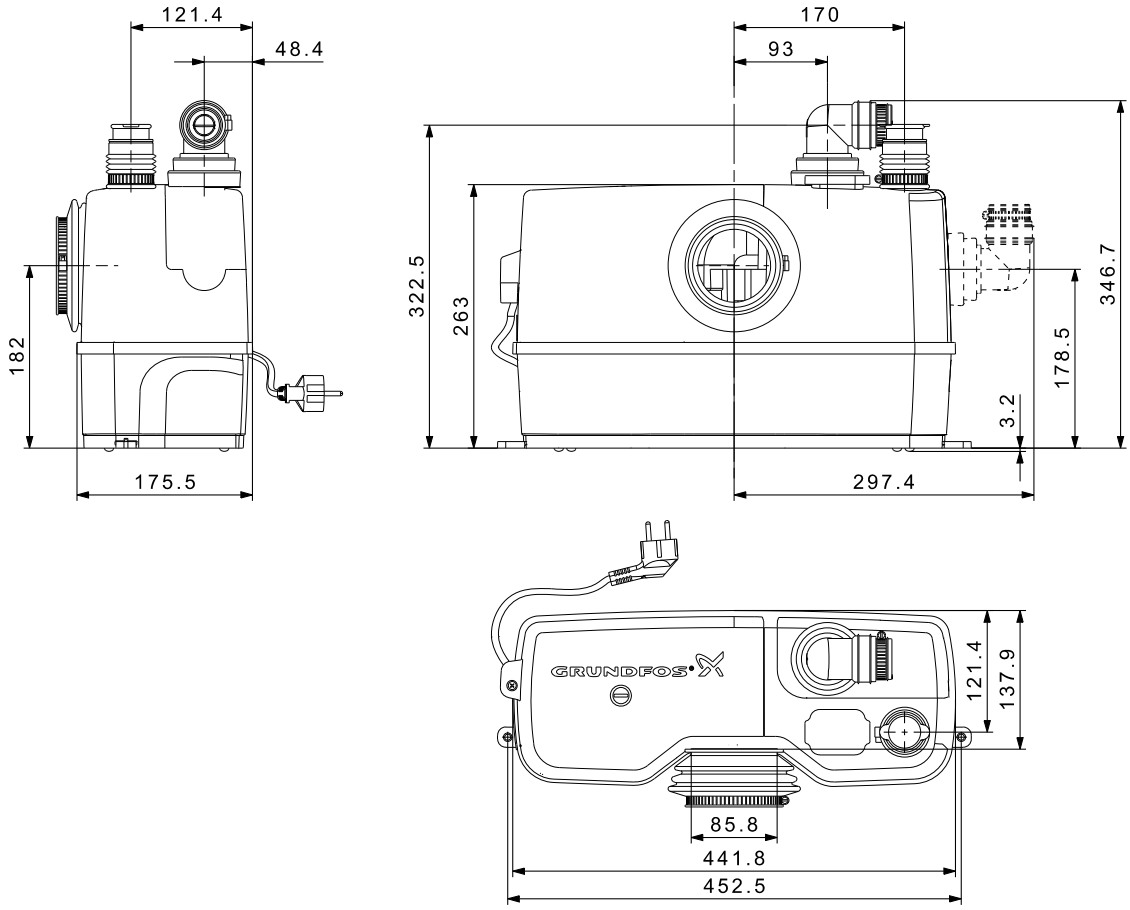

TM04 9914 0311

Fig. 10 Dimensions, Sololift2 WC-1

Marquage et agréments

Description
Les stations Sololift2 bénéficient du marquage CE et ont obtenu les agréments suivants : • VDE • EMV • TÜV/LGA • GOST (AR56).
Marquage
CE
Agréments
DVE VDE EMV LGA Type-tested and monitored guaranteed with tested quality АЯ56

Conception et composition de la fourniture

La station Sololift2 WC-1 est fournie avec un réservoir en matériau composite résistant aux eaux usées, équipé d'une trappe de visite.

Caractéristiques :

- Raccord DN100 avec flexible de branchement WC.
- Raccord supplémentaire sur le dessus, pour les tuyaux de ∅32 et ∅40 (∅36 pour la version Royaume-Uni).
- Vanne de purge à filtre à charbon, dispositif de trop-plein et adaptateur intégré pour conduit de ventilation ∅20.
- Tuyauterie interne avec couplage automatique au groupe motopompe.
- Un groupe motopompe fixé sur le réservoir à l'aide de quatre vis captives. L'évacuation de la pompe vers la tuyauterie interne du réservoir est fixée sur le raccordement automatique de cette tuyauterie interne.
- 1,2 m de câble et fiche. Voir *Caractéristiques techniques*, page 8.
- Flexible d'adaptateur pour des tuyauteries d'entrée de ∅32 et ∅40 (∅36 pour la version Royaume-Uni).
- Pieds pour montage au sol, y compris vis et chevilles à expansion.
- Clapet anti-retour.
- Adaptateurs d'évacuation, de ∅22 à ∅40 (plus ∅36 pour la version Royaume-Uni).

3. Sololift2 WC-3

La Sololift2 WC-3 est une petite station de relevage automatique, compacte et prête à installer, équipée d'un broyeur professionnel intégré. Elle convient au pompage d'eaux vannes chargées d'excréments des installations sanitaires domestiques.

La conception de la station est conforme à l'EN 12050-3.

TM04 9729 5010

Fig. 11 Sololift2 WC-3

Applications

La station Sololift2 WC-3 convient au pompage des eaux usées d'un seul WC (à sortie horizontale conforme à l'EN 33/37) chargées de papier toilette et d'excréments, ainsi que d'un lavabo, d'une cabine de douche et d'un bidet ou d'un urinoir.

Applications typiques :

- Installations en sous-sol, sous le niveau de l'égout.
- Installation dans le cadre de la rénovation ou de la modernisation de bâtiments existants, dont l'emplacement peut être éloigné de la colonne de chute, de sorte qu'une pente naturelle ne peut être réalisée ; par exemple, dans un grenier.

TM05 0372 0911

Fig. 12 Exemple d'application

Caractéristiques et avantages

Robustesse et fiabilité du fonctionnement

- Le puissant moteur assure une fiabilité optimale de fonctionnement, même lorsque, par exemple, des tampons hygiéniques sont jetés occasionnellement dans la cuvette du WC.

Installation et remplacement faciles

- Des entrées et sorties réglables assurent une installation et un remplacement faciles.

Maintenance et entretien faciles

- Le groupe motopompe compact, démontable, permet un entretien rapide et propre.
- Inutile de débrancher les tuyauteries d'entrée et d'évacuation, ni de retirer l'appareil de derrière le WC.

Guide de dimensionnement

L'appareil est conçu pour traiter des volumes de 4, 6 et 9 litres. Une chasse d'eau de 4 litres n'est recommandée que si la quantité de solides mélangés au liquide pompé est petite.

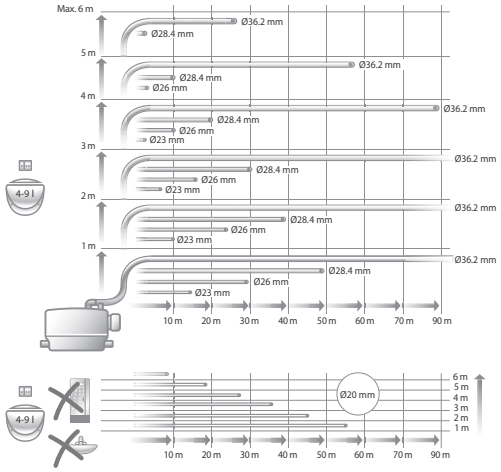

TM05 0374 0911

Fig. 13 Longueurs maximales de tuyaux d'évacuation verticaux et horizontaux.

La figure 13 indique les longueurs maximales de tuyaux d'évacuation verticaux et horizontaux.
La longueur du tuyau dépend de son diamètre et est basée sur une vitesse d'écoulement de 0,7 m/s.
La figure tient compte de quatre coudes, d'un clapet anti-retour et d'une vanne d'isolement.

Caractéristiques de construction

Sololift2 WC-3

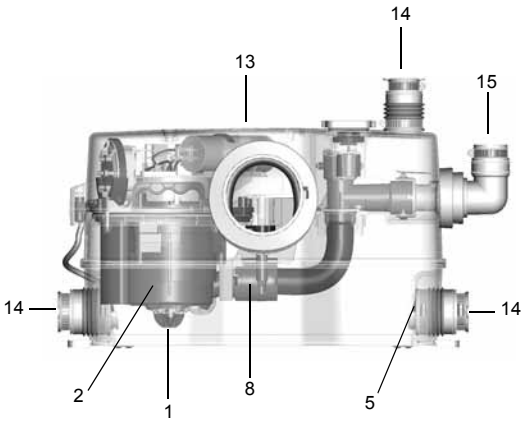

TM05 0480 1111

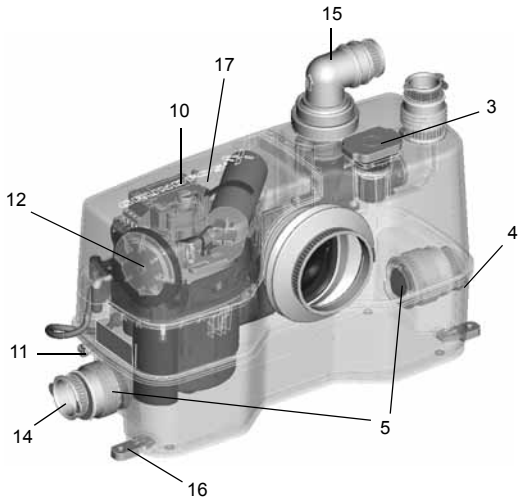

TM05 0507 1111

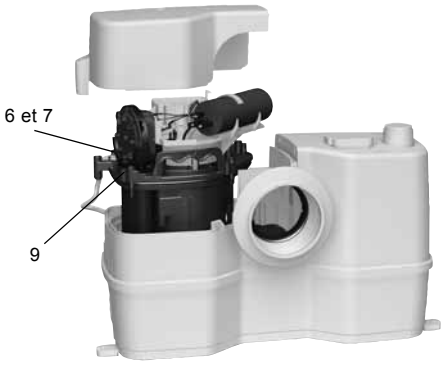

TM05 0506 1111

Description

Rep.	Fiabilité de fonctionnement
1	Broyeur Broyeur professionnel, traitant facilement les tampons hygiéniques ou produits similaires, et augmentant la fiabilité. Pompe à purge automatique, pour un démarrage stable.
2	Moteur Puissant moteur à enroulement spécial fournissant un couple élevé ; protection du moteur par thermorupteur à réenclenchement automatique. Trois joints et un segment d'étanchéité en V supplémentaire assurent une durée de vie longue.
3	Purge automatique Vanne de purge à filtre à charbon et dispositif de trop-plein. Possibilité de brancher un conduit de ventilation, débouchant par exemple en toiture.
4	Réservoir Réservoir de conception soudée, résistant à une pression de 2,5 m de colonne d'eau.
5	Clapets anti-retour à battant Les clapets anti-retour à battant empêchent les flux de retour et transversaux vers les tuyaux d'entrée.
Rep.	**Maintenance et entretien faciles**
6	Accès aux composants Équipée d'un moteur sec, pour un entretien facile et propre.
7	Groupe compact La pompe, le moteur et l'unité de commande forment un bloc compact, facile à retirer pour entretien ou remplacement. Inutile de débrancher le réservoir du Sololift2 ni les tuyaux raccordés, en cas d'entretien.
8	Couplage automatique Le couplage autoréglable facilite le montage.
9	Vis Toutes les vis importantes sont captives, ce qui facilite le travail d'entretien.
10	Anti-blocage Fonction d'anti-blocage manuel, accessible depuis l'extérieur à l'aide d'un tournevis, évitant ainsi d'avoir à enlever le couvercle. Ôtez un bouchon sur le dessus du couvercle, insérez le tournevis et tournez l'axe.
11	Raccord de vidange Fonction séparée de vidange du réservoir, disponible en raccordant un flexible de vidange.
12	Pressostat Pressostat de commande à l'extérieur du réservoir, donc pas de pièce mobile ni de diaphragme dans l'eau usée.
Rep.	**Installation et remplacement faciles**
13	Dimensions Encombrement très réduit. L'emplacement des raccords d'évacuation et d'entrée assure un remplacement facile du Sololift+ et autres stations similaires d'autres marques. Aucun travail supplémentaire n'est nécessaire sur la tuyauterie.
14	Entrée Raccords excentriques à hauteur réglable pour entrées latérales, en plus de l'entrée située sur le dessus du réservoir.
15	Évacuation Un adaptateur pivotant à 360°, intégrant un clapet anti-retour, permet une orientation verticale ou horizontale de l'évacuation, facilitant ainsi le remplacement.
16	Pieds pour montage au sol Les pieds pour montage au sol sont faciles à installer.
17	Alarme Fente pour dispositif d'alarme. Mise à niveau facile, en poussant simplement un petite carte mémoire dans la fente. Pas besoin de câblage supplémentaire.

Regardez l'animation concernant les caractéristiques du Sololift2 sur www.grundfos.com ou sur les pages d'accueil Grundfos locales.

Spécifications d'installation

Cette section donne un exemple d'installation et indique les spécifications la concernant. La station s'installe rapidement et facilement à l'aide de raccords flexibles comportant plusieurs possibilités d'adaptation à presque tous les diamètres de tuyau.

Les niveaux d'enclenchement et de déclenchement sont conçus pour des receveurs de douche plats, modernes.

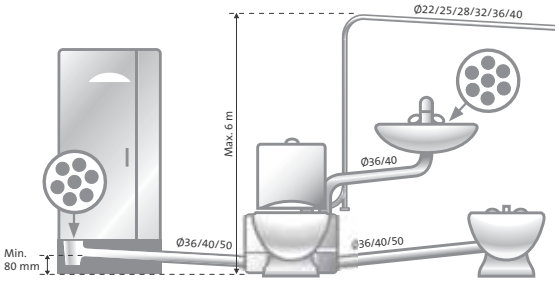

TM05 0486 1111

Fig. 14 Exemple d'installation

Note : La première partie du tuyau d'évacuation doit, de préférence, être verticale. Toutes les canalisations horizontales doivent avoir une pente minimale de 1 % en direction de la canalisation principale.

Les mesures indiquées à la fig. 15 doivent être respectées.

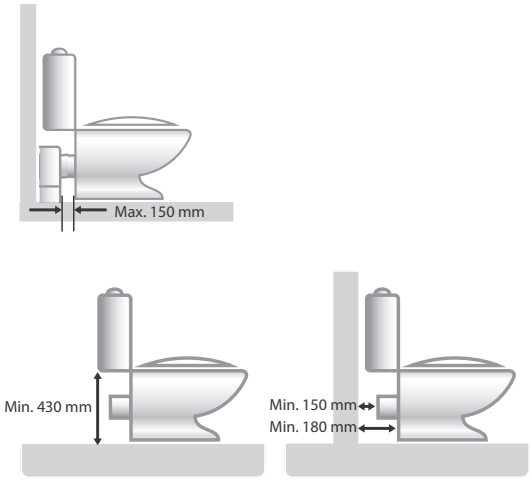

TM05 0362 0911

Fig. 15 Mesures à respecter

La station Sololift2 WC-3 doit être installée directement derrière le WC et dans la même pièce, conformément à l'EN 12050-3. Lorsqu'un raccord intermédiaire est nécessaire, la distance maximale par rapport au WC ne doit pas excéder 150 mm.

Respectez la hauteur et les distances minimales indiquées à la fig. 15 pour assurer que la station soit accessible en vue de l'entretien.

Raccords

TM05 0363 0911

Fig. 16 Évacuation horizontale ou verticale

L'adaptateur d'évacuation, pivotant à 360°, peut être positionné horizontalement ou verticalement. L'adaptateur comporte un clapet anti-retour.

Les raccords d'entrée et d'évacuation peuvent être adaptés aux diamètres de canalisation suivants :

Raccord	Diamètre extérieur						
	Ø22	Ø25	Ø28	Ø32	Ø36 [1]	Ø40	Ø50
Évacuation	●	●	●	●	(●)	●	-
Entrée par le dessus	-	-	-	●	(●)	●	-
Entrée latérale [2]	-	-	-	-	(●)	●	●

[1] Deux adaptateurs fournis pour la version Royaume-Uni. Également disponibles en tant qu'accessoires.
[2] La fourniture comprend un raccord. Autres raccords disponibles en tant qu'accessoires.

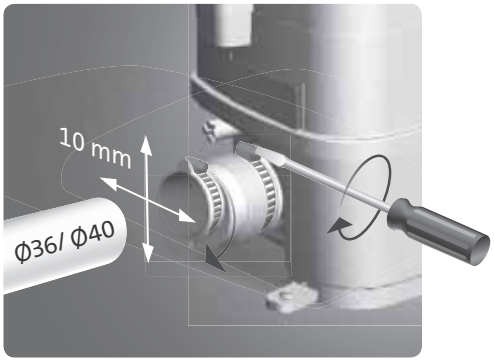

TM05 0487 1111

Fig. 17 Possibilité d'alignement en hauteur et latéralement, lorsque l'on utilise des tuyaux d'entrée ∅36/40

Numéros de produit

Produit	Fiche	Région commerciale	N° de produit.
Sololift2 WC-3	Schuko	Europe	97775315
	Schuko	Russie	97775320
	AUS	Australie	97775325
	Pas de fiche	UK	97775330

Accessoires

Produit		Description	N° de produit.
Dispositif d'alarme 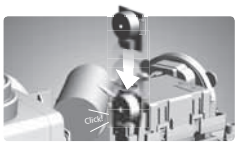	TM05 0367 0911	Alarme sonore en cas de dysfonctionnement. Circuit imprimé à insérer dans une fente interne du Sololift2 WC-3.	97772315
Flexible de remplacement	TM05 0377 1111	Flexible PVC avec deux brides de serrage et un adaptateur sur l'évacuation du Sololift2. Dimensions : • Longueur : 500 mm. • Diamètre intérieur : ∅32. • Diamètre extérieur : ∅38.	97772316
Flexible de vidange 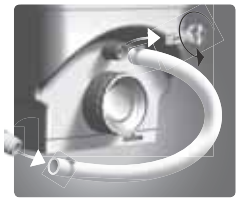	TM05 0370 0911	Flexible PVC avec deux colliers de serrage et un bouchon. À utiliser lorsque le réservoir du Sololift2 doit être vidangé pour entretien. Dimensions : • Longueur : 500 mm. • Diamètre intérieur : ∅12. • Diamètre extérieur : ∅14,4.	97789093
Kit adaptateur, entrée 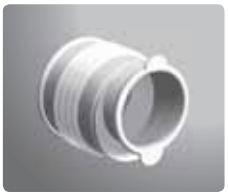	TM05 0378 0911	Kit, seconde entrée ∅50/50/40	97775335
Bague adaptateur, ∅36	TM05 0379 0911	Kit, adaptateur ∅36 Royaume-Uni Pour raccords d'évacuation et d'entrée. **Note :** L'adaptateur est inclus dans la version Royaume-Uni.	97775336

Caractéristiques techniques

Caractéristiques mécaniques

Poids net	7,3 kg
Volume du réservoir	9,0 litres
Coude flexible d'évacuation	∅22/25/28/32/36/40
Raccord WC	WC à sortie horizontale conforme à l'EN33 ou à l'EN37. Le WC doit utiliser au moins 4 litres par chasse.
Dimensions des entrées possibles	1 x ∅32/36/40 2 x ∅36/40/50 latéralement
Niveaux d'enclenchement et de déclenchement	Enclenchement : 72 mm au-dessus du sol fini Déclenchement : 52 mm au-dessus du sol fini
Valeur de pH du liquide pompé	4 à 10
Température maximale du liquide	50 °C
Température ambiante	+5 °C à +35 °C
Classe d'utilisation	S3-50 % - 1 min. (30 sec. marche; 30 sec. arrêt)

Caractéristiques électriques

Tension d'alimentation	1 x 220-240 V - 10 %/+ 6 %, 50 Hz
Puissance consommée, P1	Max. 620 W
Courant nominal	3,0 A
Facteur de puissance, cos φ	0,87/0,92
Vitesse	2800 min^{-1}
Classe d'enveloppe	IP44
Classe d'isolation	F
Câble d'alimentation	1,2 m, 0,75 mm^2 (H05VV-F-3G)

Courbes

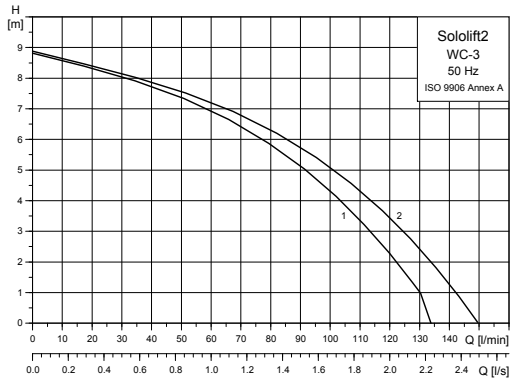

TM04 9877 0211

Fig. 18 Courbes caractéristiques du Sololift2 WC-3

Légende

Rep.	Description
1	Sortie horizontale
2	Sortie verticale

Dimensions

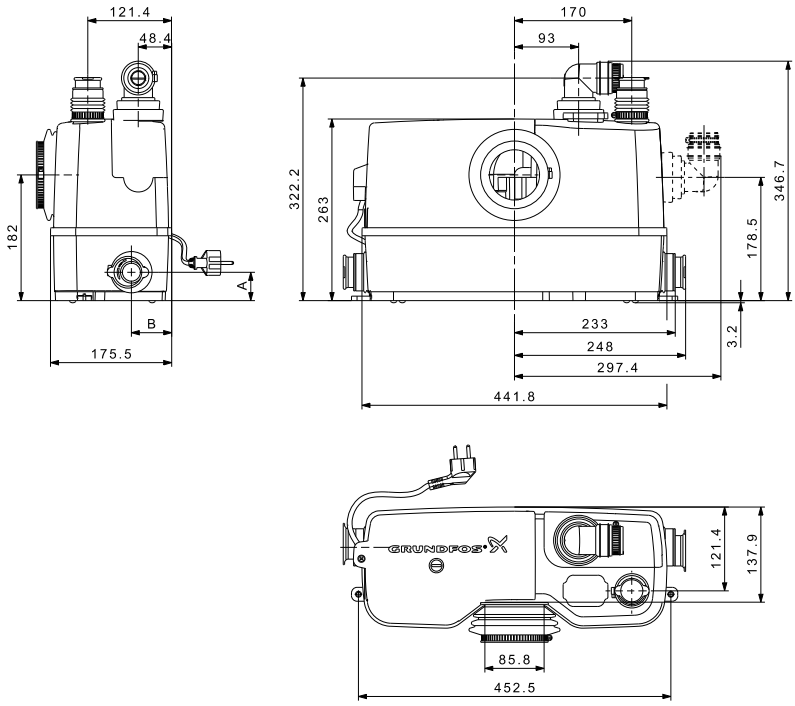

TM04 9916 0311

Fig. 19 Dimensions, Sololift2 WC-3

Diamètre de tuyau	Type	A [mm]		B [mm]	
		Min.	Max.	Min.	Max.
∅36/40	Eccentré	36	46	53	63
∅50	Centré	41		58	

Marquage et agréments

Description
Les stations Sololift2 bénéficient du marquage CE et ont obtenu les agréments suivants : • VDE • EMV • TÜV/LGA • GOST (AR56).
Marquage
CE
Agréments
DVE VDE EMV LGA Type-tested and monitored guaranteed with tested quality АЯ56

Conception et composition de la fourniture

La station Sololift2 WC-3 est fournie avec un réservoir en matériau composite résistant aux eaux usées, équipé d'une trappe de visite.

Caractéristiques :

- Raccord DN100 avec flexible de branchement WC.
- Raccord supplémentaire sur le dessus, pour les tuyaux de ∅32 et ∅40 (∅36 pour la version Royaume-Uni).
- Deux raccords d'entrée latérale supplémentaires. La fourniture comprend un raccord avec brides (des inserts 2 x ∅36 pour l'évacuation et l'entrée sont compris dans la version Royaume-Uni).
- Deux raccords d'entrée latérale à clapet anti-retour à battant intégré.
- Vanne de purge à filtre à charbon, dispositif de trop-plein et adaptateur intégré pour conduit de ventilation ∅20.
- Tuyauterie interne avec couplage automatique au groupe motopompe.
- Un groupe motopompe fixé sur le réservoir à l'aide de quatre vis captives. L'évacuation de la pompe vers la tuyauterie interne du réservoir est fixée sur le couplage automatique de cette tuyauterie interne.
- 1,2 m de câble et fiche. Voir *Caractéristiques techniques*, page 14.
- Flexible d'adaptateur pour des tuyauteries d'entrée de ∅32 and ∅40 (∅36 pour la version Royaume-Uni).
- Pieds pour montage au sol, y compris vis et chevilles à expansion.
- Clapet anti-retour.
- Adaptateurs d'évacuation, de ∅22 à ∅40 (plus ∅36 pour la version Royaume-Uni).

4. Sololift2 CWC-3

La Sololift2 WC-3 est une station de relevage automatique étroite, compacte et prête à installer, équipée d'un broyeur professionnel intégré. Elle convient au pompage d'eaux vannes, chargées d'excréments, des installations sanitaires domestiques.

La station est conforme à l'EN 12050-3 et est spécialement destinée aux installations murales frontales.

TM04 9730 5010

Fig. 20 Sololift2 CWC-3

Applications

La station Sololift2 CWC-3 convient au pompage des eaux usées d'un seul WC chargées de papier toilette et d'excréments, ainsi que d'un lavabo, d'une cabine de douche et d'un bidet ou d'un urinoir.

Applications typiques :

- Installations en sous-sol, sous le niveau de l'égout.
- Installation dans le cadre de la rénovation ou de la modernisation de bâtiments existants, dont l'emplacement peut être éloigné de la colonne de chute, de sorte qu'une pente naturelle ne peut être réalisée ; par exemple, dans un grenier.

TM05 0381 0911

Fig. 21 Exemple d'application

Caractéristiques et avantages

Robustesse et fiabilité du fonctionnement

- Le puissant moteur assure une fiabilité optimale de fonctionnement, même lorsque, par exemple, des tampons hygiéniques sont jetés occasionnellement dans la cuvette du WC.

Installation et remplacement faciles

- Des entrées et sorties réglables assurent une installation et un remplacement faciles.

Maintenance et entretien faciles

- Le groupe motopompe compact, démontable, permet un entretien rapide et propre.
- Inutile de débrancher les tuyauteries d'entrée et d'évacuation, ni de retirer l'appareil de derrière le WC.

Guide de dimensionnement

L'appareil est conçu pour traiter des volumes de 4, 6 et 9 litres. Une chasse d'eau de 4 litres n'est recommandée que si la quantité de solides dans le liquide pompé est petite.

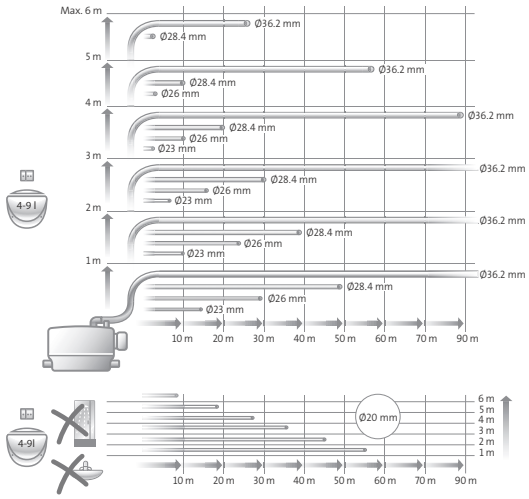

TM05 0383 0911

Fig. 22 Longueurs maximales de tuyaux d'évacuation verticaux et horizontaux.

La figure 22 indique les longueurs maximales de tuyaux d'évacuation horizontaux et verticaux.
La longueur du tuyau dépend de son diamètre et est basée sur une vitesse d'écoulement de 0,7 m/s.
La figure tient compte de quatre coudes, d'un clapet anti-retour et d'une vanne d'isolement.

Caractéristiques de construction

Sololift2 CWC-3

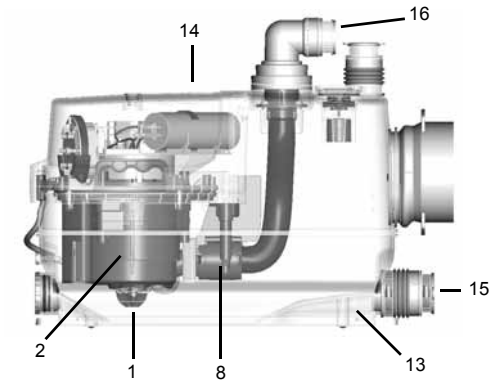

TM05 0489 1111

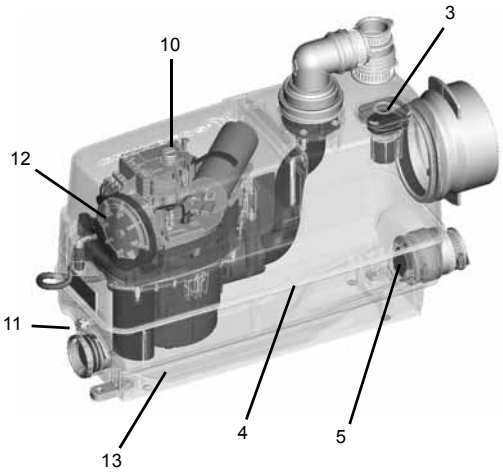

TM05 0490 1111

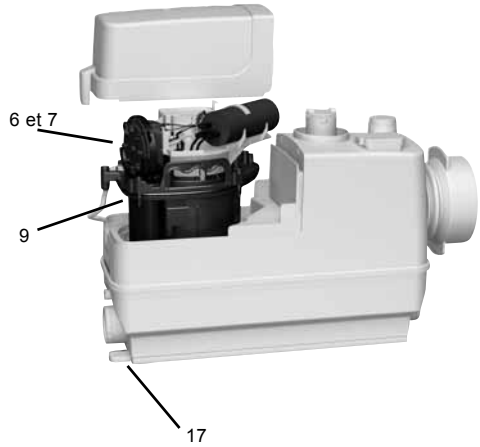

TM05 0855 1711

Description

Rep.	Fiabilité de fonctionnement
1	Broyeur Broyeur professionnel, traitant facilement les tampons hygiéniques ou produits similaires, et augmentant la fiabilité. Pompe à purge automatique, pour un démarrage stable.
2	Moteur Puissant moteur à enroulement spécial fournissant un couple élevé ; protection du moteur par thermorupteur à réenclenchement automatique. Trois joints et un segment d'étanchéité en V supplémentaire assurent une durée de vie longue.
3	Purge automatique Vanne de purge à filtre à charbon et dispositif de trop-plein. Possibilité de brancher un conduit de ventilation, débouchant par exemple en toiture.
4	Réservoir Réservoir de conception soudée, résistant à une pression de 2,5 m de colonne d'eau.
5	Clapets anti-retour à battant Les clapets anti-retour à battant empêchent les flux de retour et transversaux vers les tuyaux d'entrée.
Rep.	**Maintenance et entretien faciles**
6	Accès aux composants Équipée d'un moteur sec, pour un entretien facile et propre.
7	Groupe compact La pompe, le moteur et l'unité de commande forment un bloc compact, facile à retirer pour entretien ou remplacement. Inutile de débrancher le réservoir du Sololift2 ni les tuyaux raccordés, en cas d'entretien.
8	Accouplement automatique Le couplage autoréglable facilite le montage.
9	Vis Toutes les vis importantes sont captives, ce qui facilite le travail d'entretien.
10	Anti-blocage Fonction d'anti-blocage manuel, accessible depuis l'extérieur à l'aide d'un tournevis, évitant ainsi d'avoir à enlever le couvercle. Ôtez un bouchon sur le dessus du couvercle, insérez le tournevis et tournez l'axe.
11	Raccord de vidange Fonction séparée de vidange du réservoir, disponible en raccordant un flexible de vidange.
12	Pressostat Pressostat de commande à l'extérieur du réservoir, donc pas de pièce mobile ni de diaphragme dans l'eau usée.
13	Fond Le fond est équipé d'un solide chanfrein empêchant les dépôts dans les angles.
Rep.	**Installation et remplacement faciles**
14	Encombrement réduit Encombrement réduit pour une installation murale frontale en association avec un WC suspendu.
15	Entrée Raccords excentriques à hauteur réglable pour entrées latérales, en plus de l'entrée située sur le dessus du réservoir.
16	Évacuation Évacuation horizontale pivotant à 360° et intégrant un clapet anti-retour.
17	Pieds pour montage au sol Les pieds pour montage au sol sont faciles à installer.

Regardez l'animation concernant les caractéristiques du Sololift2 sur www.grundfos.com ou sur les pages d'accueil Grundfos locales.

Spécifications d'installation

Cette section donne un exemple d'installation et indique les spécifications la concernant. La station s'installe rapidement et facilement à l'aide de raccords flexibles comportant plusieurs possibilités d'adaptation à presque tous les diamètres de tuyau.

Les niveaux d'enclenchement et de déclenchement sont conçus pour des receveurs de douche plats, modernes.

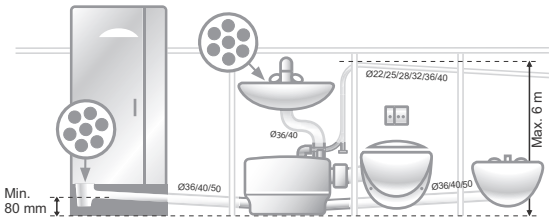

Fig. 23 Exemple d'installation

Note : La première partie du tuyau d'évacuation doit, de préférence, être verticale. Toutes les canalisations horizontales doivent avoir une pente minimale de 1 % en direction de la colonne de chute.

Les mesures indiquées en fig. 24 doivent être respectées.

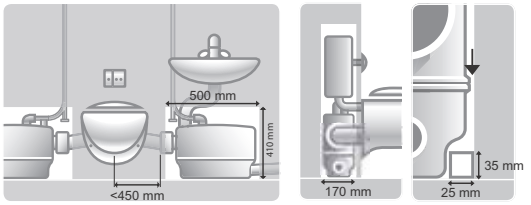

Fig. 24 Mesures à respecter

La station Sololift2 CWC-3 doit être installée le plus près possible (< 450 mm) du WC suspendu d'une installation murale frontale ou similaire, conformément à la norme EN 12050-3.

Respectez la largeur minimale de mur frontal et d'encadrement de carreaux de la fig. 24 pour assurer que la station sera accessible pour l'entretien.

Raccords

L'adaptateur d'évacuation, pivotant à 360°, peut être positionné horizontalement ou verticalement. L'adaptateur comporte un clapet anti-retour.

Les raccords d'entrée et d'évacuation peuvent être adaptés aux diamètres de canalisation suivants :

Raccord	Diamètre extérieur						
	Ø22	Ø25	Ø28	Ø32	Ø36 [1]	Ø40	Ø50
Évacuation	●	●	●	●	(●)	●	-
Entrée par le dessus	-	-	-	-	(●)	●	-
Entrée latérale [2]	-	-	-	-	(●)	●	●

[1] Deux adaptateurs fournis pour la version Royaume-Uni. Également disponible en tant qu'accessoires.
[2] La fourniture comprend un raccord. Autres raccords disponibles en tant qu'accessoires.

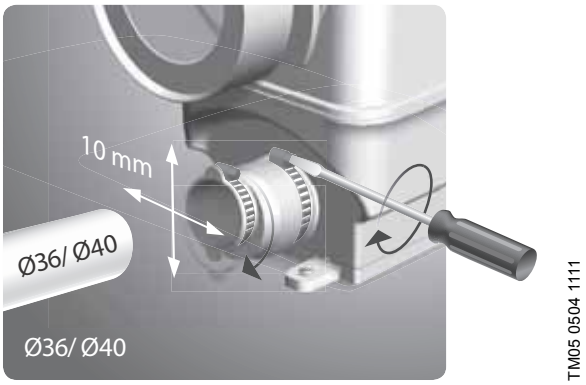

Fig. 25 Possibilité d'alignement en hauteur et latéral, lorsque l'on utilise des tuyaux d'entrée ∅36/40

Numéros de produit

Produits	Fiche	Région commerciale	N° de produit.
Sololift2 CWC-3	Schuko	Europe	97775316
	Schuko	Russie	97775321
	AUS	Australie	97775326
	Pas de fiche	UK	97775331

Accessoires

Produit	Description	N° de produit.
Dispositif d'alarme 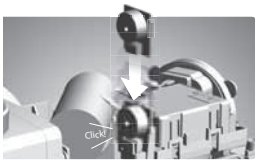 TM05 0367 1111	Alarme sonore en cas de dysfonctionnement. Circuit imprimé à insérer dans une fente interne du Sololift2 CWC-3.	97772315
Flexible de remplacement TM05 0377 1111	Flexible PVC avec deux colliers de serrage et un adaptateur sur l'évacuation du Sololift2. Dimensions : • Longueur : 500 mm. • Diamètre intérieur : ∅32. • Diamètre extérieur : ∅38.	97772316
Kit adaptateur, entrée 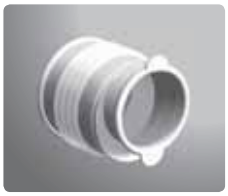 TM05 0378 0911	Kit, seconde entrée ∅50/40/40	97775335
Bague adaptateur, ∅36 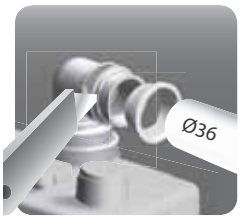 TM05 0379 0911	Kit, adaptateur ∅36 Royaume-Uni Pour raccords d'évacuation et d'entrée. **Note :** L'adaptateur est inclus dans la version Royaume-Uni.	97775336

Caractéristiques techniques

Caractéristiques mécaniques

Poids net	7,1 kg
Volume du réservoir	9,0 litres
Coude flexible d'évacuation	∅22/25/28/32/36/40
Raccord WC	WC à sortie horizontale conforme à l'EN33 ou à l'EN37. Le WC doit utiliser au moins 4 litres par chasse.
Dimensions des entrées possibles	1 x ∅32/36/40 en partie haute 2 x ∅36/40/50 latéralement
Niveaux d'enclenchement et de déclenchement	Enclenchement : 72 mm au-dessus du sol fini Déclenchement : 52 mm au-dessus du sol fini
Valeur de pH du liquide pompé	4 à 10
Température maximale du liquide	50 °C
Température ambiante	+5 °C à +35 °C
Classe d'utilisation	S3-50 % - 1 min. (30 sec. marche; 30 sec. arrêt)

Caractéristiques électriques

Tension d'alimentation	1 x 220-240 V - 10 %/+ 6 %, 50 Hz
Puissance consommée, P1	Max. 620 W
Courant nominal	3,0 A
Facteur de puissance, cos φ	0,87/0,92
Vitesse	2800 min^{-1}
Classe d'enveloppe	IP44
Classe d'isolation	F
Câble d'alimentation	1,2 m, 0,75 mm^2 (H05VV-F-3G)

Courbes

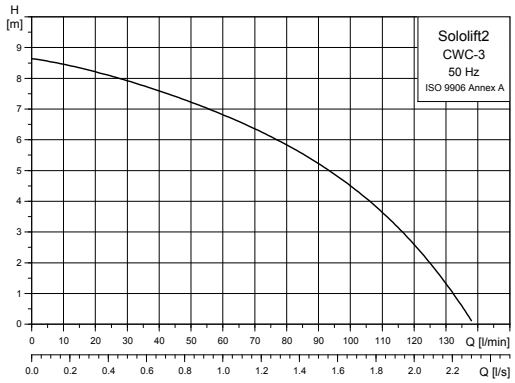

Fig. 26 Courbes caractéristiques du Sololift2 CWC-3

TM04 9879 0211

Dimensions

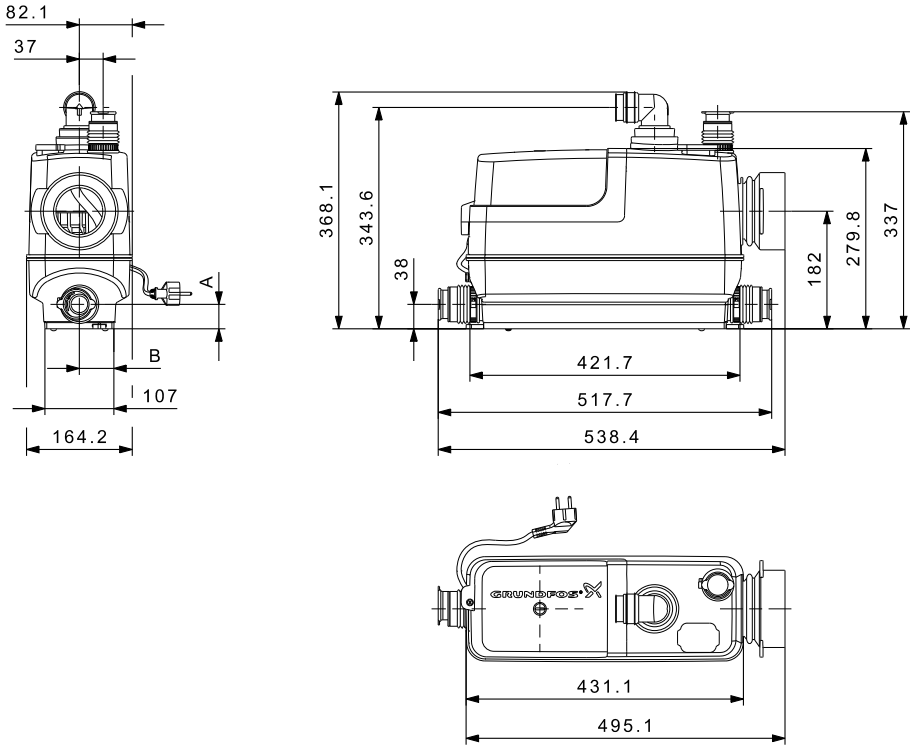

TM04 9915 0311

Fig. 27 Dimensions, Sololift2 CWC-3

Diamètre de tuyau	Type	A [mm]		B [mm]	
		Min.	Max.	Min.	Max.
∅36/40	Eccentré	32	42	49	59
∅50	Centré	37		54	

Marquage et agréments

Description
Les stations Sololift2 bénéficient du marquage CE et ont obtenu les agréments suivants : • VDE • EMV • TÜV/LGA • GOST (AR56).
Marquage
CE
Agréments
DVE VDE EMV LGA Type-tested and monitored guaranteed with tested quality АЯ56

Conception et composition de la fourniture

La station Sololift2 CWC-3 est fournie avec un réservoir en matériau composite résistant aux eaux usées, équipé d'une trappe de visite.

Caractéristiques :

- Raccord DN100 avec flexible de branchement WC.
- Raccord supplémentaire sur le dessus, pour les tuyaux de ∅32 et ∅40 (∅36 pour la version Royaume-Uni).
- Deux raccords d'entrée latérale supplémentaires. La fourniture comprend un raccord avec brides (des inserts 2 x ∅36 pour l'évacuation et l'entrée sont compris dans la version Royaume-Uni).
- Deux raccords d'entrée latérale à clapet anti-retour à battant intégré.
- Vanne de purge à filtre à charbon, dispositif de trop-plein et adaptateur intégré pour conduit de ventilation ∅20.
- Tuyauterie interne avec couplage automatique au groupe motopompe.
- Un groupe motopompe fixé sur le réservoir à l'aide de quatre vis captives. L'évacuation de la pompe vers la tuyauterie interne du réservoir est fixée sur le couplage automatique de cette tuyauterie interne.
- 1,2 m de câble et fiche. Voir *Caractéristiques techniques*, page 19.
- Flexible d'adaptateur pour des tuyauteries d'entrée de ∅32 et ∅40 (∅36 pour la version Royaume-Uni).
- Pieds pour montage au sol, y compris vis et chevilles à expansion.
- Clapet anti-retour.
- Adaptateurs d'évacuation, de ∅22 à ∅40 (plus ∅36 pour la version Royaume-Uni).
- Flexible de vidange avec colliers et bouchon.

5. Sololift2 C-3

La Sololift2 C-3 est une petite station de relevage automatique, compacte et prête à installer.
Elle convient au pompage des eaux grises, sans excréments, des installations sanitaires de tout type de bâtiment.

La station est conforme à la norme EN 12050-2.

TM04 9731 5010

Fig. 28 Sololift2 C-3

Applications

La station Sololift2 C3 convient au pompage des eaux grises des machines à laver, lave-vaisselle, baignoires, cabines de douche, lavabos et éviers.
Elle est conçue pour une installation murale frontale.
Professionnellement conçue, elle permet le traitement d'eaux usées à des températures allant jusqu'à 75 °C en fonctionnement continu, et jusqu'à 90 °C pendant 30 minutes.

Applications typiques :

- Installations en sous-sol, sous le niveau de l'égout.
- Installation dans le cadre de la rénovation ou de la modernisation de bâtiments existants, dont l'emplacement peut être éloigné de la colonne de chute, de sorte qu'une pente naturelle ne peut être réalisée ; par exemple, dans un grenier.

TM05 0388 0911

Fig. 29 Exemple d'application

Caractéristiques et avantages

Robustesse et fiabilité du fonctionnement

- Le puissant moteur assure une fiabilité optimale de fonctionnement lors du pompage d'eaux grises à des températures pouvant atteindre 90 °C.

Installation et remplacement faciles

- Des entrées et sorties de hauteur réglable assurent une installation et un remplacement faciles.
- Ses deux niveaux sélectionnables autorisent toutes les applications et son encombrement réduit permet d'installer la station dans des espaces exigus.

Maintenance et entretien faciles

- Le groupe motopompe compact, démontable, permet un entretien rapide et propre.
- Inutile de débrancher les tuyauteries d'entrée et d'évacuation ni de retirer l'appareil pour entretien.

Guide de dimensionnement

La station Sololift2 C-3 étant utilisée avec différentes combinaisons d'appareils, il est nécessaire d'examiner sa performance maximale en fonction de différents diamètres de tuyau d'évacuation, à la vitesse minimale d'autonettoyage de v = 0,7 m/s.

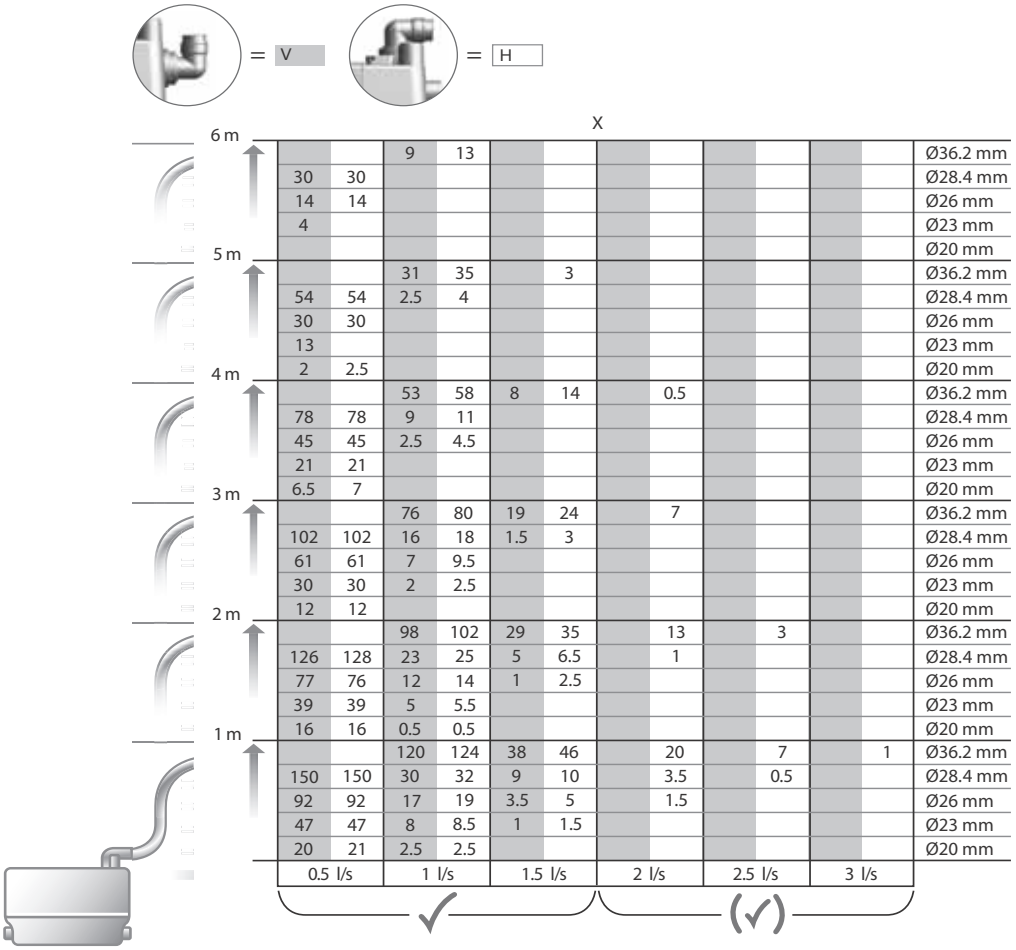

Fig. 30 Longueur et hauteur de tuyau en fonction du diamètre intérieur et de la capacité d'évacuation demandée.

La figure 30 indique les longueurs et hauteurs maximales des tuyaux d'évacuation en mètres, en fonction de leur diamètre intérieur et de la capacité d'évacuation de la station. Pour assurer un fonctionnement optimal, le débit entrant total ne doit pas dépasser la capacité d'évacuation indiquée dans le tableau, fonction du diamètre du tuyau, de sa hauteur et de sa longueur. La figure tient compte de quatre coudes, d'un clapet anti-retour et d'une vanne d'isolement.

Si la capacité d'évacuation excède 1,5 l/s, le niveau de bruit est susceptible d'augmenter. Nous recommandons de choisir un diamètre de tuyau assurant une capacité d'évacuation inférieure à 1,5 l/s, si possible, lorsqu'il n'est pas exigé que cette capacité dépasse 1,5 l/s.

Caractéristiques de construction

Sololift2 C-3

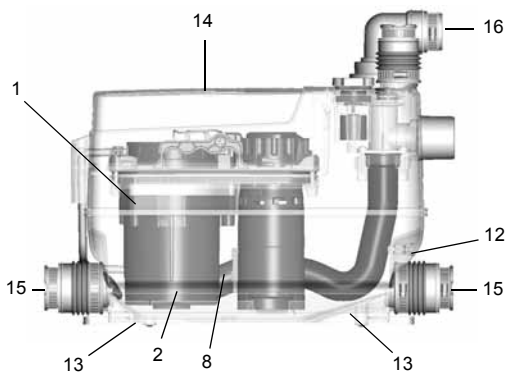

TM05 0494 1111

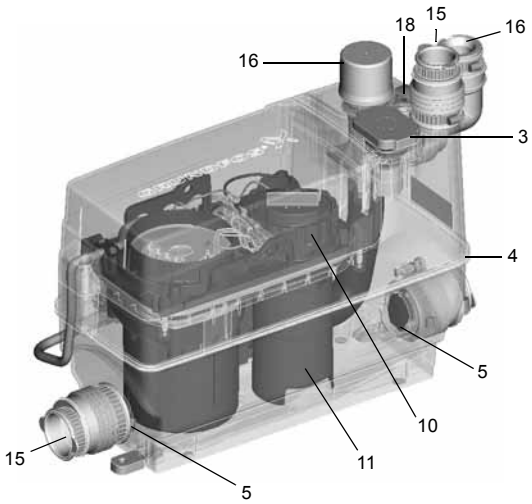

TM05 0487 1111

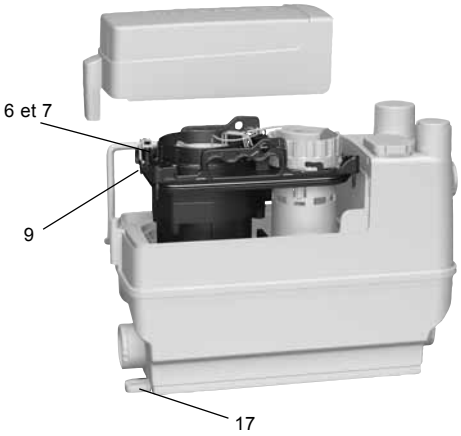

TM05 0495 1111

Description

Rep.	Fiabilité de fonctionnement
1	Moteur Puissant moteur permettant de pomper des eaux grises à des températures pouvant atteindre 90 °C, provenant de machines à laver et lave-vaisselle domestiques ou commerciaux. Protection du moteur par thermorupteur à réenclenchement automatique. Trois joints et un segment d'étanchéité en V supplémentaire assurent une durée de vie longue.
2	Passage libre Pompe Vortex avec un passage libre de 20 mm et une vanne de purge interne automatique, pour un démarrage stable.
3	Purge automatique Vanne de purge à filtre à charbon et dispositif de trop-plein. Possibilité de brancher un conduit de ventilation, débouchant par exemple en toiture.
4	Réservoir Réservoir de conception soudée, résistant à une pression de 2,5 m de colonne d'eau.
5	Clapets anti-retour à battant Les clapets antiretour à battant empêchent les flux de retour et transversaux vers les tuyaux d'entrée.
Rep.	**Maintenance et entretien faciles**
6	Accès aux composants Équipée d'un moteur sec, pour un entretien facile et propre.
7	Groupe compact La pompe, le moteur et l'unité de commande forment un bloc compact, facile à retirer pour entretien ou remplacement. Inutile de débrancher le réservoir du Sololift2 ni les tuyaux raccordés, en cas d'entretien.
8	Couplage automatique Le couplage autoréglable facilite le montage.
9	Vis Toutes les vis importantes sont captives, ce qui facilite le travail d'entretien.
10	Interrupteur de niveau L'interrupteur de niveau peut être enlevé sans entrer en contact avec l'intérieur du réservoir.
11	Deux niveaux de démarrage Deux niveaux de démarrage sont disponibles: un niveau bas, convenant aux receveurs de douche plats, modernes, et un niveau plus élevé convenant à un débit entrant venant d'une machine à laver ou d'une baignoire.
12	Raccord de vidange Fonction séparée de vidange du réservoir, disponible en raccordant un flexible de vidange.
13	Fond Le fond est équipé d'un solide chanfrein empêchant les dépôts dans les angles.
Rep.	**Installation et remplacement faciles**
14	Dimensions Encombrement très réduit. L'emplacement des raccords d'évacuation et d'entrée assure un remplacement facile du Sololift+ et autres stations similaires d'autres marques. Aucun travail supplémentaire n'est nécessaire sur la tuyauterie.
15	Entrée Raccords excentriques à hauteur réglable pour entrées latérales, en plus de l'entrée située sur le dessus du réservoir.
16	Évacuation Un adaptateur pivotant à 360°, intégrant un clapet anti-retour, permet une orientation verticale ou horizontale de l'évacuation, facilitant ainsi le remplacement.
17	Pieds pour montage au sol Les pieds pour montage au sol sont faciles à installer.
18	Bouchon préfabriqué pour l'installation, en option, d'un contact d'alarme à flotteur. Peut également être remplacé pour une mise à niveau.

Regardez l'animation concernant les caractéristiques du Sololift2 sur www.grundfos.com ou sur les pages d'accueil Grundfos locales.

Spécifications d'installation

Cette section donne un exemple d'installation et indique les spécifications la concernant. La station s'installe rapidement et facilement à l'aide de raccords flexibles comportant plusieurs possibilités d'adaptation à presque tous les diamètres de tuyau.

Les niveaux d'enclenchement et de déclenchement sont conçus pour des receveurs de douche plats, modernes.

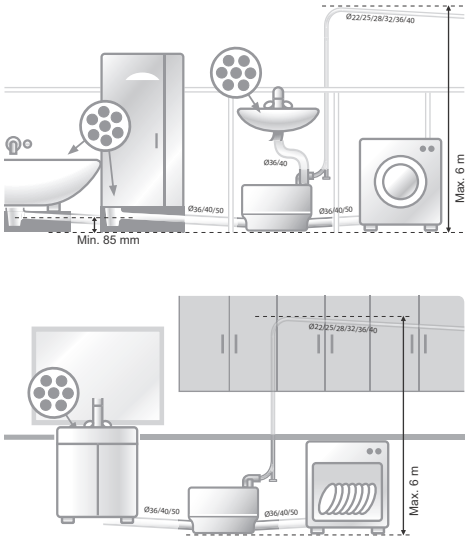

TM05 0392 0911

Fig. 31 Exemples d'installation

Note : La première partie du tuyau d'évacuation doit, de préférence, être verticale. Toutes les canalisations horizontales doivent avoir une pente minimale de 1 % en direction de la colonne de chute.

Les mesures indiquées à la fig. 32 doivent être respectées.

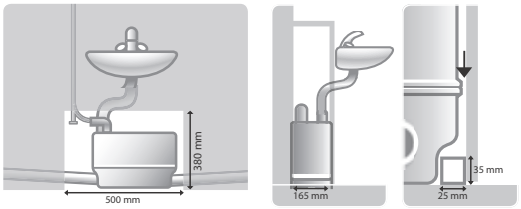

TM05 0393 0911

Fig. 32 Mesures à respecter

Lorsque la station est installée derrière une cloison ou sous le plancher, respectez les distances minimales permettant de l'inspecter et d'y accéder pour l'entretien.

L'interrupteur à flotteur peut être retiré pour régler le niveau de démarrage plus haut, afin d'améliorer les performances de la pompe en vue d'un débit plus grand provenant de la machine à laver, du lave-vaisselle ou de la baignoire. L'interrupteur à flotteur peut également être retiré pour inspection ou nettoyage, si nécessaire. Voir fig. 33.

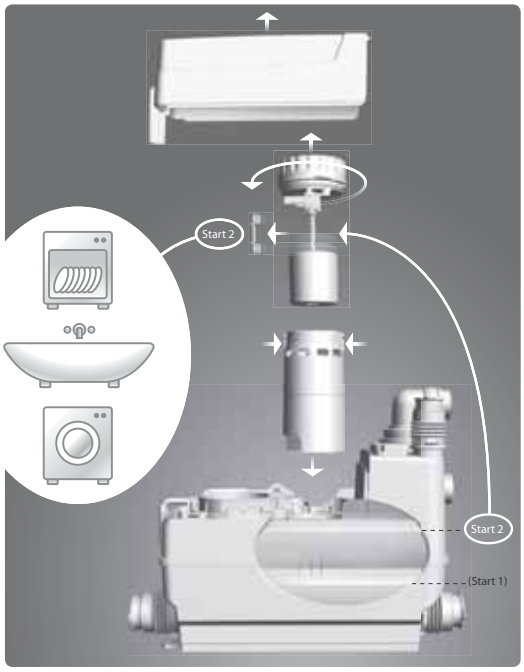

TM05 0617 1311

Fig. 33 Réglage de l'interrupteur à flotteur

Raccords

TM05 0363 0911

Fig. 34 Évacuation horizontale ou verticale

L'adaptateur d'évacuation, pivotant à 360°, peut être positionné horizontalement ou verticalement. L'adaptateur comporte un clapet anti-retour.

Les raccords d'entrée et d'évacuation peuvent être adaptés aux diamètres de canalisation suivants :

Raccord	Diamètre extérieur						
	Ø22	Ø25	Ø28	Ø32	Ø36 [1]	Ø40	Ø50
Évacuation	●	●	●	●	(●)	●	-
Entrée par le dessus	-	-	-	●	(●)	●	-
Entrée latérale [2]	-	-	-	-	(●)	●	●

[1] Deux adaptateurs fournis pour la version Royaume-Uni. Également disponibles en tant qu'accessoires.
[2] La fourniture comprend un raccord. Autres raccords disponibles en tant qu'accessoires.

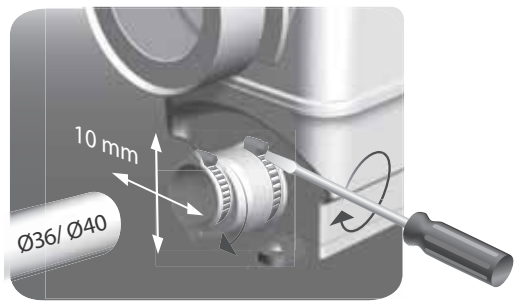

TM05 0376 0911

Fig. 35 Possibilité d'alignement en hauteur et latéralement, lorsque l'on utilise des tuyaux d'entrée ∅36/40

Numéros de produit

Produit	Fiche	Région commerciale	N° de produit.
Sololift2 C-3	Schuko	Europe	97775317
	Schuko	Russie	97775322
	AUS	Australie	97775327
	Pas de fiche	UK	97775332

Accessoires

Produit	Description	N° de produit.
Dispositif d'alarme, LC A2 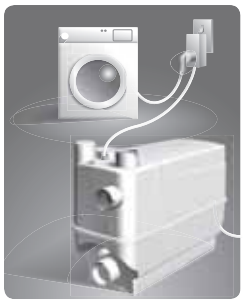 TM05 0397 0911	Dispositif d'alarme équipé d'une prise Schuko intégrée et d'une fiche pour arrêter une machine à laver ou un lave-vaisselle en cas de retour d'effluents dans la station Sololift2 et/ou envoyer un signal sonore. $I_{max.}$ = 16 A Alimentation électrique : 230 V, 50 Hz. Contact libre de potentiel : 3A, 250 VAC ou 30 VDC. Ronfleur : 97 dB(A)/1 m. Dimensions : 140 x 60 x 90 mm.	97775338
Interrupteur à flotteur TM05 0398 0911	Interrupteur pour flotteur magnétique pour le dispositif d'alarme LC A2. Longueur de câble : 10 m.	97775337
Flexible de remplacement TM05 0377 1111	Flexible PVC avec deux colliers de serrage et un adaptateur de raccordement à l'évacuation du Sololift2. Dimensions : • Longueur : 500 mm. • Diamètre intérieur : ∅32. • Diamètre extérieur : ∅38.	97772316
Kit adaptateur, entrée 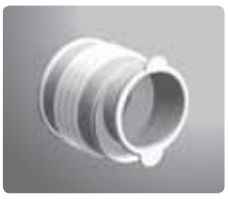 TM05 0378 0911	Kit, seconde entrée ∅50/50/40	97775335
Bague adaptateur, ∅36 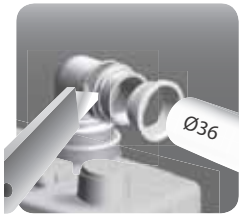 TM05 0379 0911	Kit, adaptateur ∅36 Royaume-Uni Pour raccords d'évacuation et d'entrée. **Note :** L'adaptateur est inclus dans la version Royaume-Uni.	97775336

Caractéristiques techniques

Caractéristiques mécaniques

Poids net	6,6 kg
Volume du réservoir	5,7 litres
Coude flexible d'évacuation	∅22/25/28/32/36/40
Dimensions d'entrée possibles	1 x ∅32/36/40 en partie haute 2 x ∅36/40/50 latéralement
Niveaux d'enclenchement et de déclenchement	Niveau d'enclenchement 1 : 65 mm au-dessus du sol fini Niveau d'enclenchement 2 : 115 mm au-dessus du sol fini Niveau de déclenchement : 35 mm au-dessus du sol fini
Valeur de pH du liquide pompé	4 à 10
Température maximale du liquide	75 °C en service continu 90 °C pendant 30 minutes
Température ambiante	+5 °C à +35 °C
Classe d'utilisation	S3-50 % - 1 min. (30 sec. marche; 30 sec. arrêt)

Caractéristiques électriques

Tension d'alimentation	1 x 220-240 V - 10 %/+ 6 %, 50 Hz
Puissance consommée, P1	Max. 640 W
Courant nominal	3,1 A
Facteur de puissance, cos φ	0,66/0,90
Vitesse	2800 min^{-1}
Classe d'enveloppe	IP44
Classe d'isolation	F
Câble d'alimentation	1,2 m, 0,75 mm^2 (H05VV-F-3G)

Courbes

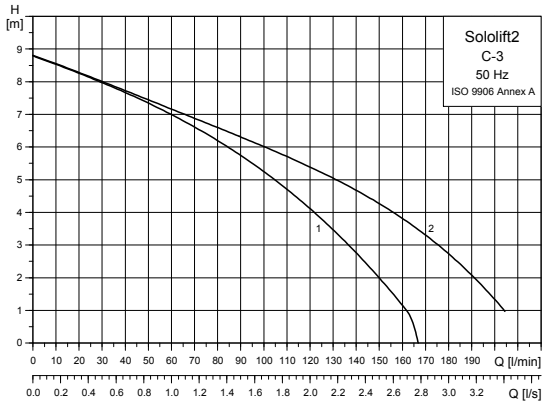

TM04 9880 0211

Fig. 36 Courbes caractéristiques du Sololift2 C-3

Légende

Rep.	Description
1	Sortie horizontale
2	Sortie verticale

Dimensions

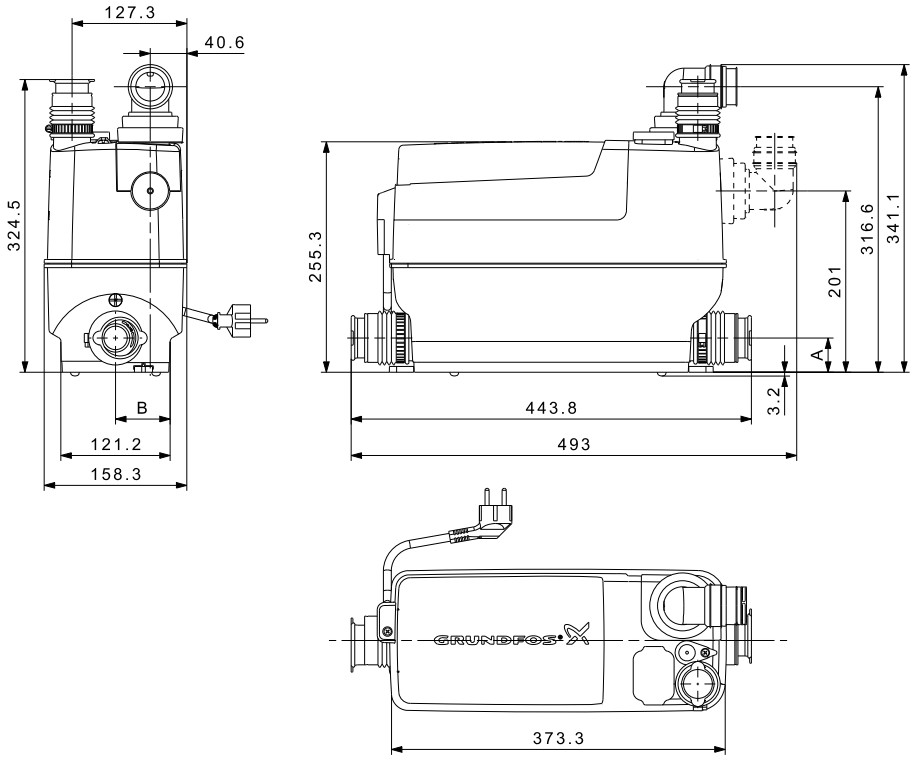

TM04 9917 0311

Fig. 37 Dimensions, Sololift2 C-3

Diamètre de tuyau	Type	A [mm]		B [mm]	
		Min.	Max.	Min.	Max.
∅36/40	Eccentré	33	43	56	66
∅50	Centré	38		61	

Marquage et agréments

Description
Les stations Sololift2 bénéficient du marquage CE et ont obtenu les agréments suivants : • VDE • EMV • TÜV/LGA • GOST (AR56).
Marquage
CE
Agréments
VDE EMV LGA Type-tested and monitored guaranteed with tested quality АЯ56

Conception et composition de la fourniture

La station Sololift2 C-3 est fournie avec un réservoir en matériau composite résistant aux eaux usées, équipé d'une trappe de visite.

Caractéristiques :

- Raccord supplémentaire sur le dessus, pour les tuyaux de ∅32 et ∅40 (∅36 pour la version Royaume-Uni).
- Deux raccords d'entrée latérale supplémentaires. La fourniture comprend un raccord avec brides (des inserts 2 x ∅36 pour l'évacuation et l'entrée sont compris dans la version Royaume-Uni).
- Deux raccords d'entrée latérale à clapet anti-retour à battant intégré.
- Adaptateur avec embout pour flexible pour brancher une machine à laver ou un lave-vaisselle.
- Vanne de purge à filtre à charbon, dispositif de trop-plein et adaptateur intégré pour conduit de ventilation ∅20.
- Tuyauterie interne avec couplage automatique au groupe motopompe.
- Un groupe motopompe fixé sur le réservoir à l'aide de trois vis captives. L'évacuation de la pompe vers la tuyauterie interne du réservoir est fixée sur le couplage automatique de cette tuyauterie interne.
- 1,2 m de câble et fiche. Voir *Caractéristiques techniques*, page 26.
- Flexible d'adaptateur pour des tuyauteries d'entrée de ∅32 et ∅40 (∅36 pour la version Royaume-Uni).
- Pieds pour montage au sol, y compris vis et chevilles à expansion.
- Clapet anti-retour.
- Adaptateurs d'évacuation, de ∅22 à ∅40 (plus ∅36 pour la version Royaume-Uni).
- Flexible de vidange avec colliers et bouchon.

6. Sololift2 D-2

La Sololift2 D-2 est une petite station de relevage automatique, compacte et prête à installer.
Elle convient au pompage des eaux grises, sans excréments, des installations sanitaires de tout type de bâtiment.

La station est conforme à la norme EN 12050-2.

TM04 9732 5010

Fig. 38 Sololift2 D-2

Applications

La station Sololift2 D-2 convient au pompage des eaux grises des lavabos, cabines de douche ou bidets.
La station est conçue pour une installation murale frontale ou dans un placard sous un évier.

Applications typiques :

- Installations en sous-sol, sous le niveau de l'égout.
- Installation dans le cadre de la rénovation ou de la modernisation de bâtiments existants, dont l'emplacement peut être éloigné de la colonne de chute, de sorte qu'une pente naturelle ne peut être réalisée ; par exemple, dans un grenier.

TM05 0400 0911

Fig. 39 Exemple d'application

Caractéristiques et avantages

Robustesse et fiabilité du fonctionnement

- Le robuste moteur, le carter et l'axe, en contact avec l'eau usée, sont en acier inoxydable.

Installation et remplacement faciles

- Encombrement réduit pour installation dans des espaces exigus.

Maintenance et entretien faciles

- Le groupe motopompe compact, démontable, permet un entretien rapide et propre.
- Inutile de débrancher les tuyauteries d'entrée et d'évacuation ni de retirer l'appareil pour entretien.

Guide de dimensionnement

La station Sololift2 D-2 étant utilisée avec différentes combinaisons d'appareils, il est nécessaire d'examiner sa performance maximale en fonction de différents diamètres de tuyau d'évacuation, à la vitesse minimale d'autonettoyage de v = 0,7 m/s.

	X				
4 m					Ø28.4 mm
3 m	6				Ø20 mm
		24			Ø28.4 mm
2 m	22	0.1			Ø20 mm
		47	3		Ø28.4 mm
1 m	37	4.5			Ø20 mm
		71	10		Ø28.4 mm
	52	9.5			Ø20 mm
	0.25 l/s	0.5 l/s	1 l/s	1.5 l/s	

TM05 0527 1211

Fig. 40 Longueur et hauteur de tuyau en fonction du diamètre intérieur et de la capacité d'évacuation demandée.

La figure 40 indique les longueurs et hauteurs maximales des tuyaux d'évacuation en mètres, en fonction de leur diamètre intérieur et de la capacité d'évacuation de la station. Pour assurer un fonctionnement optimal, le débit entrant total ne doit pas dépasser la capacité d'évacuation indiquée dans le tableau, fonction du diamètre du tuyau, de sa hauteur et de sa longueur. La figure tient compte de quatre coudes, d'un clapet anti-retour et d'une vanne d'isolement.

Caractéristiques de construction

Sololift2 D-2

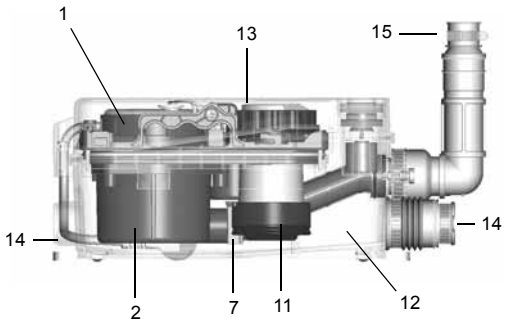

TM05 0399 1111

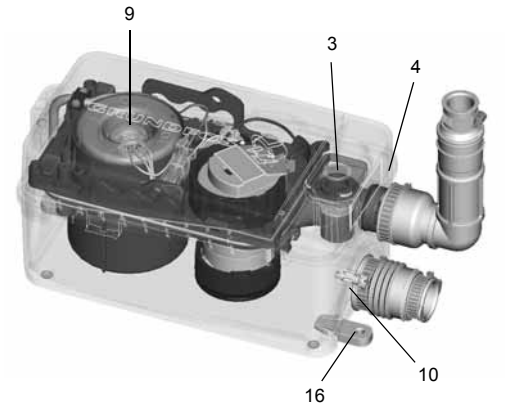

TM05 0492 1111

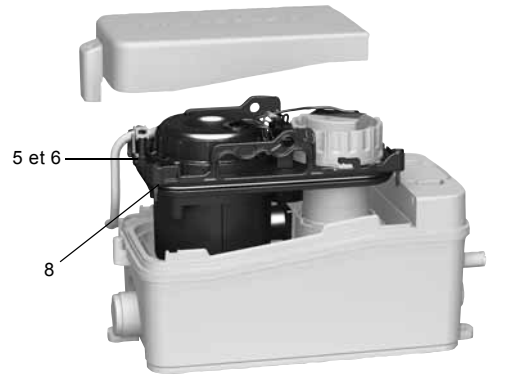

TM05 0493 1111

Description

Rep.	Fiabilité de fonctionnement
1	Moteur Puissant moteur permettant le pompage d'eaux grises. Protection du moteur par thermorupteur à réenclenchement automatique. Trois joints d'étanchéité d'axe assurent une longue durée de vie à la station.
2	Passage libre Pompe à passage libre de 10 mm et vanne de purge interne automatique, pour un démarrage stable.
3	Purge automatique Vanne de purge à filtre à charbon et dispositif de trop-plein. Possibilité de brancher un conduit de ventilation, débouchant par exemple en toiture.
4	Réservoir Réservoir de conception soudée, résistant à une pression de 2,5 m de colonne d'eau.
Rep.	**Maintenance et entretien faciles**
5	Accès aux composants Équipée d'un moteur sec, pour un entretien facile et propre.
6	Groupe compact La pompe, le moteur et l'unité de commande forment un bloc compact, facile à retirer pour entretien ou remplacement. Les autres composants peuvent être remplacés en tant que pièces détachées. Inutile de débrancher le réservoir du Sololift2 ni les tuyaux raccordés, en cas d'entretien.
7	Couplage automatique Le couplage autoréglable facilite le montage.
8	Vis Toutes les vis importantes sont captives, ce qui facilite le travail d'entretien.
9	Anti-blocage Fonction anti-blocage manuel permettant de débloquer le moteur. Aucun démontage n'est nécessaire.
10	Raccord de vidange Fonction séparée de vidange du réservoir, disponible en raccordant un flexible de vidange.
11	Interrupteur de niveau Interrupteur de niveau à contact de démarrage bas, convenant aux receveurs de douche plats, modernes. L'interrupteur de niveau peut être enlevé sans entrer en contact avec l'intérieur du réservoir. Tous les composants électriques sont implantés en dehors du réservoir.
12	Fond Le fond est équipé d'un solide chanfrein empêchant les dépôts dans les angles.
Rep.	**Installation et remplacement faciles**
13	Encombrement réduit Encombrement très réduit, permettant une installation dans les placards et rangements les plus petits, par exemple sous un lavabo.
14	Raccords Deux raccords pour les entrées latérales.
15	Évacuation Evacuation verticale pivotante à clapet anti-retour intégré.
16	Pieds pour montage au sol Les pieds pour montage au sol sont faciles à installer.

Regardez l'animation concernant les caractéristiques du Sololift2 sur www.grundfos.com ou sur les pages d'accueil Grundfos locales.

Spécifications d'installation

Cette section donne un exemple d'installation et indique les spécifications la concernant. La station s'installe rapidement et facilement à l'aide de raccords flexibles comportant deux possibilités d'adaptation aux diamètres des tuyaux.

Les niveaux d'enclenchement et de déclenchement sont conçus pour des receveurs de douche plats, modernes.

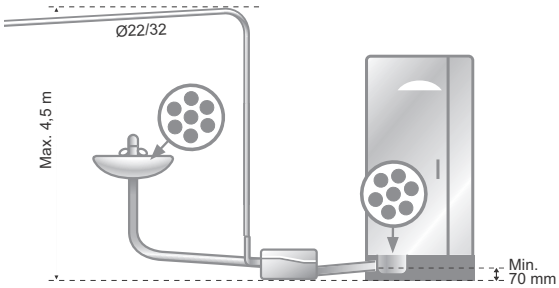

Fig. 41 Exemple d'installation

Note : La première partie du tuyau d'évacuation doit, de préférence, être verticale. Toutes les canalisations horizontales doivent avoir une pente minimale de 1 % en direction de la colonne de chute.

Les mesures indiquées dans les fig. 41 et 42 doivent être respectées.

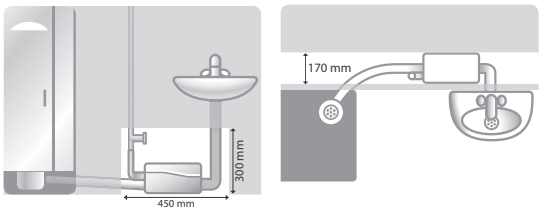

Fig. 42 Mesures à respecter

Lorsque la station est installée derrière une cloison ou sous le plancher, respectez les distances minimales permettant de l'inspecter et d'y accéder pour l'entretien.

Raccords

L'adaptateur pivotant de l'évacuation comporte un clapet anti-retour.

Les raccords d'entrée et d'évacuation peuvent être adaptés aux diamètres de canalisation suivants :

Raccord	Diamètre extérieur						
	Ø22	Ø25	Ø28	Ø32	Ø36 [1]	Ø40	Ø50
Évacuation	●	-	-	●	-	-	-
Entrée latérale	-	-	-	-	(●)	●	-

[1] Adaptateur joint pour la version Royaume-Uni. Également disponible en tant qu'accessoire.

Numéros de produit

Produit	Fiche	Région commerciale	N° de produit.
Sololift2 D-2	Schuko	Europe	97775318
	Schuko	Russie	97775323
	AUS	Australie	97775328
	Pas de fiche	UK	97775333

Accessoires

Produit	Description	N° de produit.
Kit adaptateur, entrée 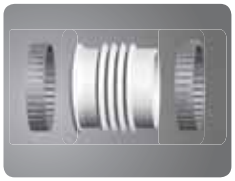 TM05 0508 0911	Kit, seconde entrée Ø40/40/32	97775334
Bague adaptateur, Ø36 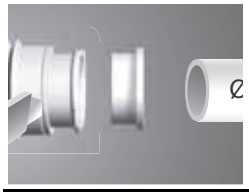 TM05 0409 0911	Kit, adaptateur Ø36 Royaume-Uni Pour raccords d'évacuation et d'entrée. **Note :** L'adaptateur est inclus dans la version Royaume-Uni.	97775336

Caractéristiques techniques

Caractéristiques mécaniques

Poids net	4,3 kg
Volume du réservoir	2,0 litres
Coude flexible d'évacuation	∅22/32
Dimensions d'entrée possibles	2 x ∅32/36/40 latéralement
Niveaux d'enclenchement et de déclenchement	Niveau d'enclenchement : 58 mm au-dessus du sol fini Niveau de déclenchement : 35 mm au-dessus du sol fini
Valeur de pH du liquide pompé	4 à 10
Température maximale du liquide	50 °C
Température ambiante	+5 °C à +35 °C
Classe d'utilisation	S3-50 % - 1 min. (30 sec. marche; 30 sec. arrêt)

Caractéristiques électriques

Tension d'alimentation	1 x 220-240 V - 10 %/+ 6 %, 50 Hz
Puissance consommée, P1	Max. 280 W
Courant nominal	1,3 A
Facteur de puissance, cos φ	0,90/0,95
Vitesse	2800 min^{-1}
Classe d'enveloppe	IP44
Classe d'isolation	F
Câble d'alimentation	1,2 m, 0,75 mm^2 (H05VV-F-3G)

Courbes

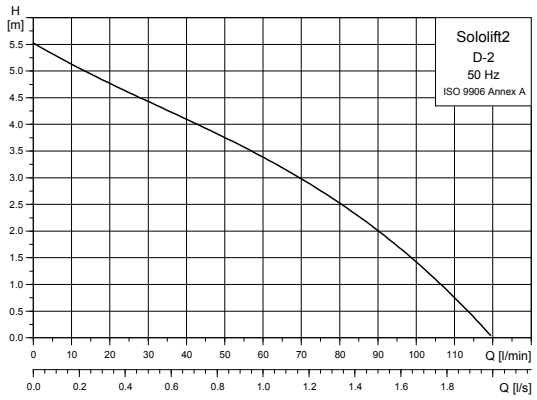

TM04 9880 0211

Fig. 43 Courbes caractéristiques du Sololift2 D-2

Dimensions

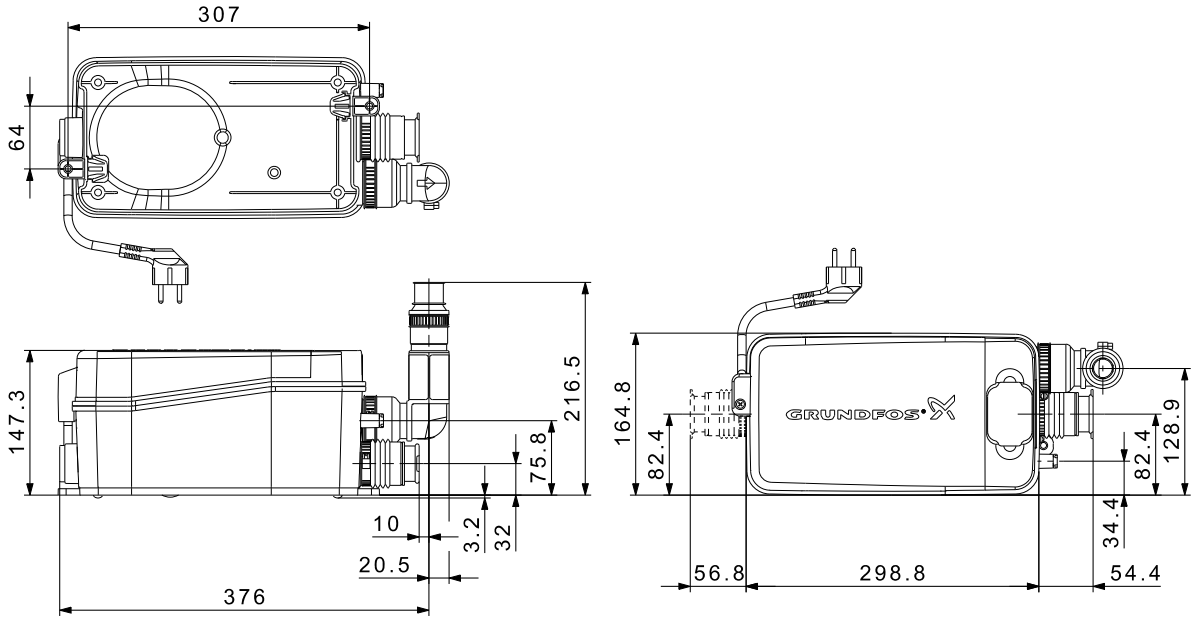

TM04 9917 0311

Fig. 44 Dimensions, Sololift2 D-2

Marquage et agréments

Description
Les stations Sololift2 bénéficient du marquage CE et ont obtenu les agréments suivants : • VDE • EMV • TÜV/LGA • GOST (AR56).
Marquage
CE
Agréments
DVE VDE EMV LGA Type-tested and monitored guaranteed with tested quality АЯ56

Conception et composition de la fourniture

La station Sololift2 D-2 est fournie avec un réservoir en matériau composite résistant aux eaux usées, équipé d'une trappe de visite.

Caractéristiques :

- Deux raccords d'entrée latérale de ∅32 et ∅40 (∅36 pour la version Royaume-Uni). La fourniture comprend un flexible avec ses colliers de serrage.
- Deux raccords d'entrée latérale à clapet anti-retour à battant intégré.
- Vanne de purge à filtre à charbon, dispositif de trop-plein et adaptateur intégré pour conduit de ventilation ∅20.
- Tuyauterie interne avec couplage automatique au groupe motopompe.
- Un groupe motopompe fixé sur le réservoir à l'aide de quatre vis captives. L'évacuation de la pompe vers la tuyauterie interne du réservoir est fixée sur le couplage automatique de cette tuyauterie interne.
- 1,2 m de câble et fiche. Voir *Caractéristiques techniques*, page 32.
- Flexible d'adaptateur pour des tuyauteries d'entrée de ∅32 et ∅40 (∅36 pour la version Royaume-Uni).
- Pieds pour montage au sol, y compris vis et chevilles à expansion.
- Clapet anti-retour et adaptateurs d'évacuation de ∅22 et ∅32.
- Flexible de vidange avec colliers et bouchon.

7. Gamme de produits, sommaire

Numéros de produit

Synthèse des produits disponibles :

Produit	Alimentation électrique	Fiche	Région commer-ciale	Orifice de refoulement	Longueur de câble	Poids Net	Poids Brut	Volume d'expédition	Numéro de produit
					[m]	[kg]	[kg]	[m^3]	
Sololift2 WC-1	1 x 220-240 V - 10 %/+ 6 %, 50 Hz	Schuko	Europe	∅22/25/28/32/36/40	1,2	7,3	9,2	0,052	97775314
		Schuko	Russie						97775319
		AUS	Australie						97775324
		Pas de fiche	UK						97775329
Sololift2 WC-3		Schuko	Europe	∅22/25/28/32/36/40		7,3	9,3	0,052	97775315
		Schuko	Russie						97775320
		AUS	Australie						97775325
		Pas de fiche	UK						97775330
Sololift2 CWC-3		Schuko	Europe	∅22/25/28/32/36/40		7,1	9,0	0,046	97775316
		Schuko	Russie						97775321
		AUS	Australie						97775326
		Pas de fiche	UK						97775331
Sololift2 C-3		Schuko	Europe	∅22/25/28/32/36/40		6,5	8,1	0,036	97775317
		Schuko	Russie						97775322
		AUS	Australie						97775327
		Pas de fiche	UK						97775332
Sololift2 D-2		Schuko	Europe	∅22/32/36		4,2	4,8	0,022	97775318
		Schuko	Russie						97775323
		AUS	Australie						97775328
		Pas de fiche	UK						97775333

Accessoires

Produit	Description	Applicable à	Numéro de produit
Dispositif d'alarme	Alarme sonore en cas de dysfonctionnement. Circuit imprimé à insérer dans une fente interne.	Sololift2 WC-1 Sololift2 WC-3 Sololift2 CWC-3	97772315
Flexible de remplacement	Flexible PVC avec deux colliers de serrage et un adaptateur de raccor-dement à l'évacuation du Sololift2. • Longueur : 500 mm. • Diamètre intérieur : ∅32. • Diamètre extérieur : ∅38.	Sololift2 WC-1 Sololift2 WC-3 Sololift2 CWC-3 Sololift2 C-3	97772316
Dispositif d'alarme LC A2	Dispositif d'alarme LC A2 avec prise, destiné à arrêter les machines à laver ou lave-vaisselle afin d'éviter un débordement en cas de blocage ou de dysfonctionnement du Sololift2. La prise peut être utilisée comme alimentation électrique d'autres appareils et pour mettre en route ou arrêter des appareils en cas de défaut. Le dispositif émettra une alarme sonore et/ou démarrera ou arrêtera l'appareil branché. $I_{max.}$ = 16 A	Sololift2 C-3	97775338
Interrupteur de niveau	Interrupteur à flotteur magnétique Longueur de câble : 3 m.	Sololift2 C-3	97775337
Kit adaptateur, entrée	Kit, seconde entrée ∅40/40/32	Sololift2 D-2	97775334
Kit adaptateur, entrée	Kit, seconde entrée ∅50/50/40	Sololift2 WC-3 Sololift2 CWC-3 Sololift2 C-3	97775335
Bague adaptateur	Kit, adaptateur ∅36 Royaume-Uni	Sololift2 WC-1 Sololift2 WC-3 Sololift2 CWC-3 Sololift2 C-3 Sololift2 D-2	97775336
Flexible de vidange	Flexible PVC avec deux colliers de serrage et un bouchon. À utiliser lorsque le réservoir du Sololift2 doit être vidangé pour entretien. • Longueur : 500 mm. • Diamètre intérieur : ∅12. • Diamètre extérieur : ∅14,4.	Sololift2 WC-1 Sololift2 WC-3	97789093

Caractéristiques techniques

Produit	Courant nominal	Puissance (P1)	Cos φ	Classe d'enveloppe	Classe d'isolation	Vitesse	Protection moteur	Câble
	[A]	[W]				[min^{-1}]		
Sololift2 WC-1	3,0	620	0,92	IP44	F	2800	Thermorupteur intégré	0,75 mm^2 (H05VV-F-3G)
Sololift2 WC-3	3,0	620	0,92					
Sololift2 CWC-3	3,0	620	0,92					
Sololift2 C-3	3,1	640	0,90					
Sololift2 D-2	1,3	280	0,95					

Composition de la fourniture

Synthèse des accessoires fournis :

Produit		Accessoires fournis à la livraison
Sololift2 WC-1		TM05 0866 1711 • 1 coude (∅40 à ∅40-32) • 1 adaptateur à clapet anti-retour intégré • 1 joint de tuyau (∅40 à ∅40-32) • 1 soupape de couvercle • 1 adaptateur (∅22/32) • 1 adaptateur (∅25/32) • 1 adaptateur (∅28/32) • 1 adaptateur (∅36/40), pour Royaume-Uni seulement • Colliers pour flexible (1 x ∅90, 4 x ∅32-50) • 2 pieds pour montage au sol • vis et chevilles
Sololift2 WC-3		TM04 9729 5010 • 1 coude (∅40 à ∅40-32) • 1 adaptateur à clapet antiretour intégré • 1 joint de tuyau (∅40 à ∅40-32) • 1 joint de tuyau (∅50 à ∅50-40) • 1 soupape de couvercle • 1 adaptateur (∅22/32) • 1 adaptateur (∅25/32) • 1 adaptateur (∅28/32) • 2 adaptateurs (∅36/40), pour Royaume-Uni seulement • Colliers pour flexible (1 x ∅90, 4 x ∅32-50, 2 x ∅40-60) • 2 pieds pour montage au sol • Vis et chevilles
Sololift2 CWC-3		TM04 9730 5010 • 1 coude (∅40 à ∅40-32) • 1 joint de tuyau (∅40 à ∅40-32) • 1 joint de tuyau (∅50 à ∅50-40) • 1 adaptateur (∅22/32) • 1 adaptateur (∅25/32) • 1 adaptateur (∅28/32) • 2 adaptateurs (∅36/40), pour Royaume-Uni seulement • 1 flexible de vidange • 1 bouchon pour flexible de vidange • Colliers pour flexible (1 x ∅90, 4 x ∅32-50, 2 x ∅40-60, 2 x ∅8-16) • 2 pieds pour montage au sol • Vis et chevilles
Sololift2 C-3		TM04 9731 5010 • 1 coude (∅40 à ∅40-32) • 1 joint de tuyau (∅40 à ∅40-32) • 1 joint de tuyau (∅50 à ∅50-40) • 1 clapet anti-retour • 1 soupape de couvercle • 1 adaptateur (∅22/32) • 1 adaptateur (∅25/32) • 1 adaptateur (∅28/32) • 2 adaptateurs (∅36/40), pour Royaume-Uni seulement • 1 flexible de vidange • 1 bouchon pour flexible de vidange • Colliers pour flexible (4 x ∅32-50, 2 x ∅40-60, 2 x ∅8-16) • 2 pieds pour montage au sol • Vis et chevilles
Sololift2 D-2		TM04 9732 5011 • 1 joint de tuyau (∅40 à ∅40-32) • 1 accessoire d'évacuation (coude) • 1 adaptateur (∅25/32) • 1 adaptateur (∅28/32) • 1 adaptateur (∅36/40), pour Royaume-Uni seulement • 1 flexible de vidange • 1 bouchon pour flexible de vidange • Colliers pour flexible (4 x ∅32-50, 2 x ∅40-60, 2 x ∅8-16) • 2 pieds pour montage au sol • Vis et chevilles

8. Documentation additionnelle

WebCAPS

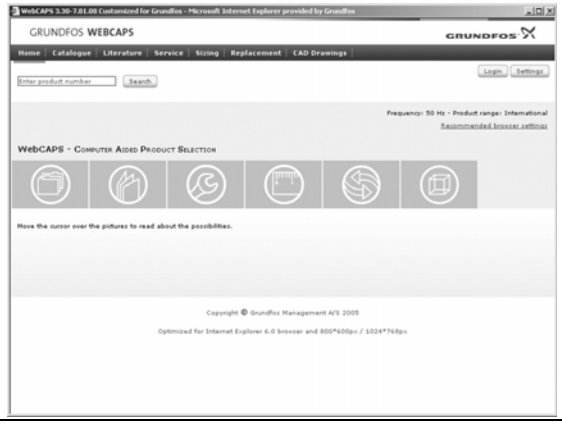

Le WebCAPS (**Web**-based **C**omputer **A**ided **P**roduct **S**election) est un programme disponible sur www.grundfos.com.

Le WebCAPS contient des informations techniques sur plus de 185.000 produits Grundfos en plus de 20 langues.

Toutes les informations sont réparties en 6 sections:

- Catalogue
- Documentation
- Maintenance
- Dimensionnement
- Interchangeabilité
- Dessins AUTOCAD.

Catalogue

A l'aide d'un point de départ dans un domaine d'applications et du type de pompe, cette section contient

- les caractéristiques techniques
- les courbes (QH, Eta, P1, P2, etc) adaptées à la densité et la viscosité du liquide pompé.
- les photos des produits
- les dessins d'encombrement
- les schémas de câblage
- les textes de quotation, etc.

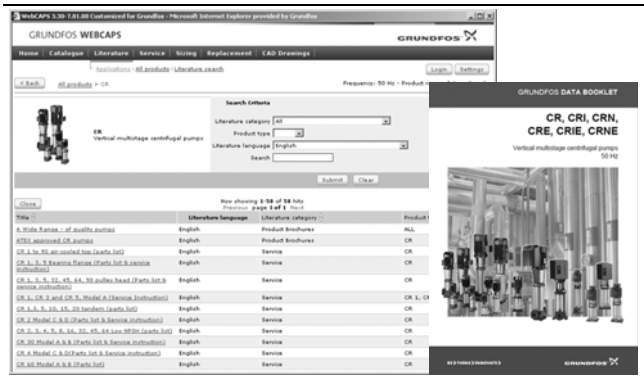

la documentation

Dans cette section, vous avez accès à toutes les documentations à jour de la pompe en question, telles que

- Les documentations techniques
- Les notices d'installation et d'entretien
- Les documentations sur les kits de maintenance et de réparation et les pièces détachées
- Les guides rapides
- Les brochures, etc.

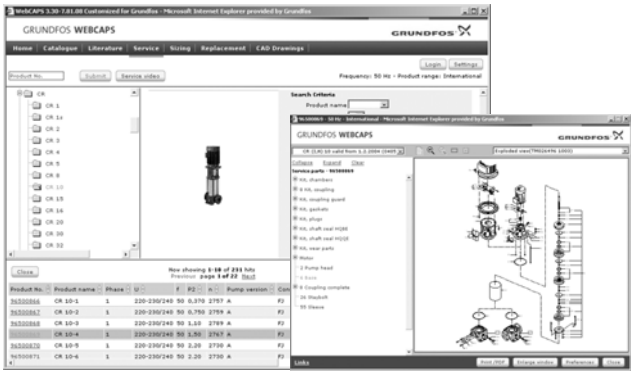

Maintenance

Cette section contient un catalogue de maintenance inter-actif facile à utiliser. Ici vous pouvez trouver et identifier les pièces détachées à la fois pour les pompes Grundfos existantes et les anciennes versions.
En plus, cette section contient des vidéos montrant le remplacement de pièces détachées.

Dimensionnement

Avec un point de départ dans différents domaines d'applications et exemples d'installation, cette section donne des instructions faciles étape par étape sur

- la sélection de la pompe la mieux adaptée à votre installation
- la réalisation de calculs perfectionnés au sujet de la consommation d'énergie, la période de récupération du capital investi, les profils de charge, les coûts globaux du cycle de vie etc.
- l'analyse de la pompe sélectionnée via l'outil intégré de coût global de cycle de vie
- la détermination de la vistesse du liquide dans les applications de relevage des eaux usées, etc.

Interchangeabilité

Dans cette section, vous trouverez un guide de sélection et d'interchangeabilité de la pompe installée afin de remplacer cette dernière avec une pompe Grundfos mieux adaptée et plus rentable.
La section contient des données de remplacement d'une grande quantité de pompes d'autres marques.

A l'aide d'un guide facile, vous pouvez comparer les pompes Grundfos avec d'autres pompes déjà installées. Après avoir spécifié la pompe installée, le guide propose un certain nombre de pompes Grundfos avec un meilleur rendement et qui pourraient améliorer le confort.

Dessins AUTOCAD

Dans cette section, il est possible de télécharger les dessins AUTOCAD en 2 dimensions (2D) et en 3 dimensions (3D) de la plupart des pompes Grundfos.

Les formats suivants sont disponibles dans le WebCAPS:

Dessins en 2D:
- .dxf
- .dwg

Dessins en 3D:
- .dwg
- .stp
- .eprt

WinCAPS

Fig. 45 WinCAPS CD-ROM

Le WinCAPS (**Win**dows-based **C**omputer **A**ided **P**roduct **S**election) est un programme contenant des informations techniques sur plus de 185.000 produits Grundfos en plus de 20 langues.

Le programme comporte les mêmes caractéristiques et fonctions que le WebCAPS, mais constitue la solution idéale si aucune connexion Internet n'est disponible.

Le WinCAPS est disponible sur CD-ROM et est mis à jour une fois par an.

Tout droit de modifications réservés.

BE > THINK > INNOVATE >

Etre responsable est notre principe fondamental
Anticiper c'est pouvoir
Innover est l'essence de Grundfos

98059906 0811

FR-BE

ECM: 1080107

The name Grundfos, the Grundfos logo, and the payoff Be–Think–Innovate are registrated trademarks owned by Grundfos Management A/S or Grundfos A/S, Denmark. All rights reserved worldwide.

NV GRUNDFOS BELLUX SA
Boomsesteenweg 81-83, B-2630 Aartselaar
Tel: 03-870 73 00 . Fax: 03-870 73 01
E-mail: info_gbl@grundfos.com
www.grundfos.com

GRUNDFOS®